ottobock.

Kimba

IT Istruzioni per l'uso (Utilizzatore) 3

Indice

IT

1 Introduzione ... 5

2 Descrizione del prodotto ... 5
2.1 Funzionamento ... 5
2.2 Panoramica del prodotto ... 6

3 Uso conforme ... 6
3.1 Uso previsto ... 6
3.2 Indicazioni ... 7
3.3 Controindicazioni ... 7
3.3.1 Controindicazioni assolute ... 7
3.3.2 Controindicazioni relative ... 7

4 Sicurezza ... 7
4.1 Significato dei simboli utilizzati ... 7
4.2 Istruzioni di sicurezza per l'utilizzo ... 7
4.3 Effetti collaterali ... 9
4.4 Ulteriori informazioni ... 9
4.5 Targhetta modello e targhette di avvertenza ... 10
4.5.1 Targhetta modello ... 10
4.5.2 Targhette di avvertenza ... 10

5 Consegna ... 11
5.1 Fornitura ... 11
5.2 Opzioni ... 11
5.3 Conservazione ... 11
5.3.1 Conservazione in caso di impiego quotidiano ... 11
5.3.2 Conservazione in caso di inutilizzo prolungato ... 11

6 Preparazione all'uso ... 12
6.1 Assemblaggio ... 12
6.1.1 Applicazione dell'unità posturale ... 12

7 Utilizzo ... 13
7.1 Funzioni base ... 13
7.1.1 Rimozione/applicazione dell'unità posturale ... 13
7.1.2 Rotazione dell'unità posturale ... 14
7.1.3 Regolazione dell'inclinazione del sedile ... 14
7.1.4 Regolazione dell'inclinazione dello schienale ... 15
7.1.4.1 Utilizzo dei limitatori di inclinazione dello schienale ... 16
7.1.5 Regolazione del supporto per le gambe ... 17
7.1.5.1 Regolazione dell'angolo delle ginocchia ... 17
7.1.5.2 Sollevamento e abbassamento del supporto per le gambe ... 17
7.2 Altre opzioni ... 18
7.2.1 Poggiatesta ... 18
7.2.1.1 Pelotte per poggiatesta, regolabili lateralmente ... 19
7.2.1.2 Poggiatesta integrato con leggero supporto laterale ... 19
7.2.1.3 Poggiatesta, regolazione individuale ... 19
7.2.2 Cinture posturali ... 20
7.2.2.1 Cinture pelviche ... 20
7.2.2.1.1 Cintura pelvica a 2 punti con blocchetto di chiusura in metallo, imbottita ... 21
7.2.2.1.2 Cintura pelvica a 2 punti con fibbia in plastica ... 22
7.2.2.1.3 Cintura pelvica a 4 punti con fibbia in plastica ... 22
7.2.2.1.4 Imbragatura ... 23
7.2.2.2 Bretellaggio ... 24
7.2.2.2.1 Cintura a quattro punti ... 24
7.2.2.2.2 Cintura a cinque punti ... 25
7.2.2.2.3 Stabilizzatori pettorali ... 26
7.2.2.2.4 Giubbotto posturale ... 28

7.2.3 Ausili posturali 29
7.2.3.1 Pelotte toracali (pelotte laterali) 29
7.2.3.2 Cuneo di abduzione 30
7.2.3.3 Poggianuca 30
7.2.3.4 Imbottitura del supporto lombare 30
7.2.3.5 Cinturini fermapiedi a velcro 31
7.2.4 Imbottiture 31
7.2.5 Barra di protezione 31
7.2.6 Braccioli 32
7.2.6.1 Braccioli standard 32
7.2.6.2 Braccioli regolabili 33
7.2.7 Tavolino 33
7.2.8 Tettuccio 35
7.2.9 Telo antipioggia 36
7.2.10 Cappa antipioggia 37
7.2.11 Sacco estivo/invernale 37
7.2.12 Borsa fasciatoio 38
7.2.13 Riduttore di profondità del sedile 38
7.2.14 Fodera anti-incontinenza 39
7.2.15 Inserto unità posturale 40
7.3 Smontaggio e trasporto 41
7.4 Utilizzo in veicoli per il trasporto di persone con disabilità motorie 42
7.4.1 Utilizzo del prodotto in veicoli 43
7.4.2 Limitazioni d'uso 43
7.4.3 Informazioni importanti 43
7.5 Cura 44
7.5.1 Pulizia 44
7.5.1.1 Pulizia a mano 44
7.5.1.2 Pulizia in una cabina di lavaggio 44
7.5.1.3 Pulizia delle cinture 44
7.5.1.4 Rimozione/applicazione delle imbottiture 45
7.5.1.4.1 Rimozione/applicazione dell'imbottitura del sedile 45
7.5.1.4.2 Rimozione/applicazione dell'imbottitura dello schienale 45
7.5.1.5 Rimozione/applicazione delle fodere 46
7.5.1.5.1 Rimozione/applicazione delle fodere delle pelotte e del cuneo di abduzione 46
7.5.1.5.2 Rimozione e applicazione del rivestimento della barra di protezione 47
7.5.2 Disinfezione 47

8 Manutenzione e riparazione 48
8.1 Manutenzione 48
8.1.1 Intervalli di manutenzione 48
8.2 Riparazioni 48

9 Smaltimento 49
9.1 Indicazioni sullo smaltimento 49

10 Note legali 49
10.1 Responsabilità 49
10.2 Garanzia commerciale 49
10.3 Durata di utilizzo 49

11 Dati tecnici 49

12 Allegati 50
12.1 Limiti massimi per passeggini trasportabili in treno 50

1 Introduzione

INFORMAZIONE

Data dell'ultimo aggiornamento: 2022-12-19

- ► Leggere attentamente il presente documento prima di utilizzare il prodotto e osservare le indicazioni per la sicurezza.
- ► Farsi istruire dal personale tecnico sull'utilizzo sicuro del prodotto.
- ► In caso di domande sul prodotto o all'insorgere di problemi, rivolgersi al personale tecnico.
- ► Segnalare al fabbricante e alle autorità competenti del proprio paese qualsiasi incidente grave in connessione con il prodotto, in particolare ogni tipo di deterioramento delle condizioni di salute.
- ► Conservare il presente documento.

INFORMAZIONE

- ► È possibile richiedere nuove informazioni sulla sicurezza del prodotto ed eventuali richiami del prodotto come pure la dichiarazione di conformità all'indirizzo di posta elettronica ccc@ottobock.com o al servizio di assistenza del fabbricante (per gli indirizzi vedere www.ottobock.com).
- ► È possibile richiedere il presente documento in formato PDF all'indirizzo di posta elettronica ccc@ottobock.com o al servizio di assistenza del fabbricante. Il file PDF può essere visualizzato anche in formato ingrandito.

Questo prodotto può essere utilizzato per svolgere molteplici attività quotidiane sia in casa che in ambienti esterni.

Familiarizzare con il prodotto e il suo funzionamento prima dell'utilizzo per evitare lesioni di qualsiasi tipo. Queste istruzioni per l'uso contengono le indicazioni necessarie al riguardo.

Tenere presente in particolare quanto segue:

- Tutti gli utilizzatori e/o i loro accompagnatori devono essere istruiti sull'uso del prodotto dal personale tecnico con l'aiuto delle presenti istruzioni per l'uso. Informare accuratamente gli utilizzatori e/o i loro accompagnatori sugli eventuali rischi residui servendosi delle indicazioni per la sicurezza contenute nelle istruzioni per l'uso (utilizzatore).
- Il prodotto è stato adeguato alle esigenze dell'utilizzatore. Eventuali modifiche successive possono essere effettuate solo dal personale tecnico. Si consiglia di controllare regolarmente le regolazioni del prodotto **1 volta all'anno**, in modo da assicurare un trattamento ottimale sul lungo periodo. In particolare nel caso di utilizzatori la cui anatomia cambia (ad es. la statura, il peso) è consigliabile un adattamento almeno **1 volta ogni sei mesi**.
- Il prodotto può differire dalla variante raffigurata. Non tutte le opzioni descritte in queste istruzioni per l'uso potrebbero essere montate sul prodotto.
- Il produttore si riserva il diritto di apportare modifiche tecniche alla versione descritta in queste istruzioni per l'uso.

2 Descrizione del prodotto

2.1 Funzionamento

Il prodotto è destinato unicamente al trasporto di un bambino sul sedile.

Il prodotto può essere utilizzato sia in ambienti interni che esterni.

2.2 Panoramica del prodotto

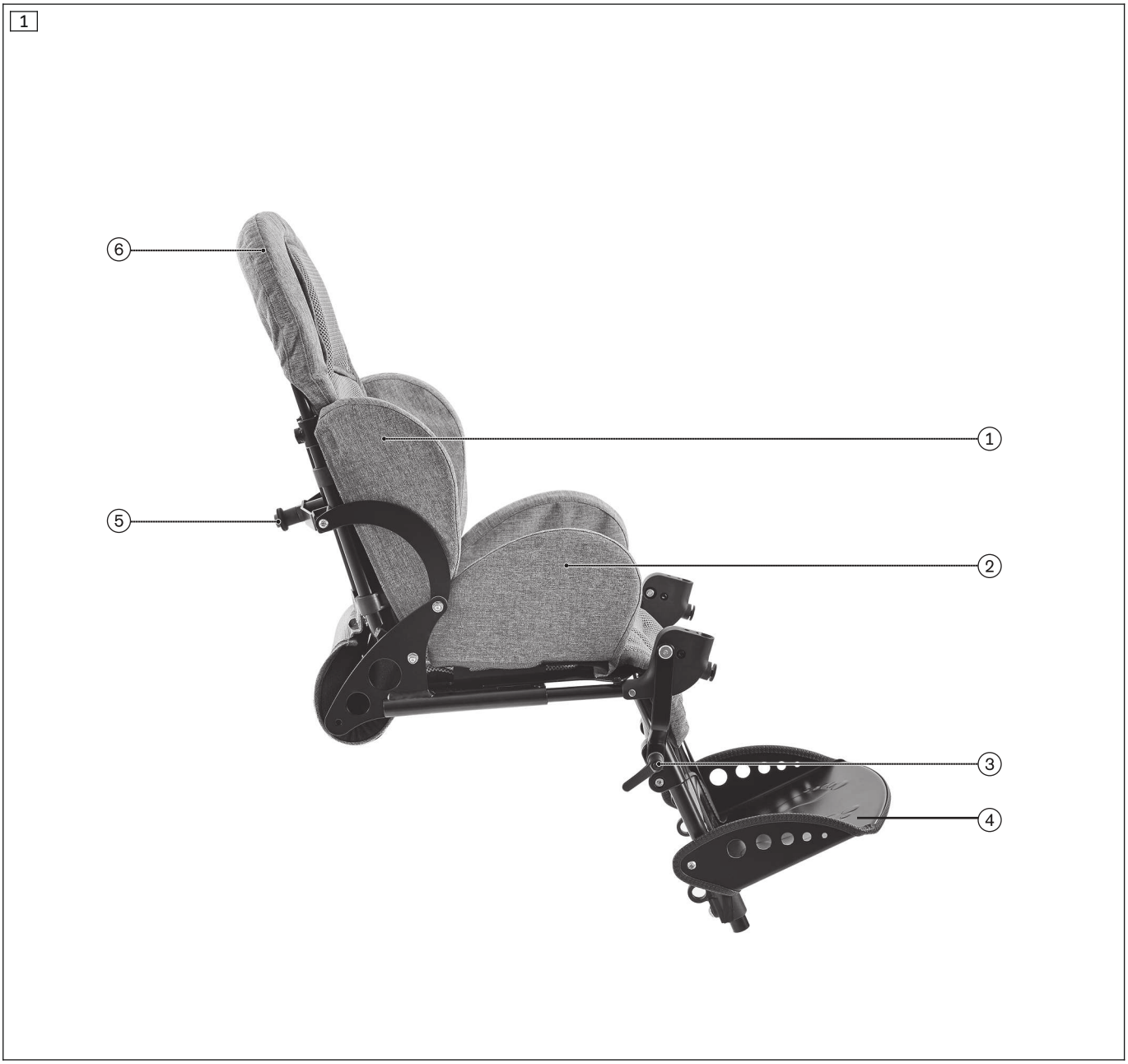

Unità posturale Kimba

1	Pelotte di contenimento (schienale)	4	Supporto per le gambe, standard
2	Pelotte per anca (sedile)	5	Pulsante di attivazione regolazione angolo schienale
3	Leva di bloccaggio (regolazione angolo ginocchia supporto per le gambe)	6	Schienale

3 Uso conforme

L'utilizzo sicuro del prodotto è garantito unicamente in caso di uso appropriato nel pieno rispetto delle indicazioni contenute in queste istruzioni per l'uso. L'utilizzatore è il solo responsabile di un utilizzo privo di incidenti.

3.1 Uso previsto

Il prodotto è destinato a bambini dai 6 mesi di età con capacità di deambulazione limitata temporanea o permanente, incapacità di deambulare o di stare in piedi in modo sicuro, per spostamenti da parte di terzi in situazioni quotidiane, a casa e in ambienti esterni.

Il prodotto è indicato per utilizzatori la cui anatomia (ad es. altezza, peso) consente un uso appropriato del prodotto e la cui pelle è intatta. L'utilizzo è affidato a un accompagnatore.

Il prodotto deve essere utilizzato esclusivamente con le opzioni indicate nel foglio d'ordine del prodotto. Ottobock non si assume alcuna responsabilità per un utilizzo in combinazione con dispositivi medici e/o accessori di altri fabbricanti al di fuori del sistema modulare.

Ciò non comprende combinazioni di sicurezza ed efficacia comprovate, basate su un accordo di combinazione.

3.2 Indicazioni

- Limitazioni del movimento leggere, considerevoli o totali

3.3 Controindicazioni

3.3.1 Controindicazioni assolute

- Non note

3.3.2 Controindicazioni relative

- Assenza dei requisiti psichici e fisici necessari

4 Sicurezza

4.1 Significato dei simboli utilizzati

⚠ AVVERTENZA	Avvertenza relativa a possibili gravi pericoli di incidente e lesioni.
⚠ CAUTELA	Avvertenza relativa a possibili pericoli di incidente e lesioni.
AVVISO	Avvertenza relativa a possibili guasti tecnici.

4.2 Istruzioni di sicurezza per l'utilizzo

INFORMAZIONE

L'unità posturale è concepita per l'utilizzo con un telaio outdoor/di sostegno. Attenersi anche alle indicazioni per la sicurezza contenute nelle istruzioni per l'uso dei prodotti della famiglia Kimba.

Pericoli durante la preparazione all'uso

⚠ AVVERTENZA

Modifica delle regolazioni di propria iniziativa

Lesioni gravi dell'utilizzatore a causa di modifiche del prodotto non autorizzate

► Mantenere le regolazioni effettuate dal personale tecnico. È consentito adeguare di propria iniziativa solo le regolazioni descritte al capitolo "Utilizzo" di queste istruzioni per l'uso.

► In caso di problemi con le regolazioni rivolgersi al personale tecnico che ha allestito il prodotto.

⚠ AVVERTENZA

Attenzione ai materiali di imballaggio

Pericolo di soffocamento a causa di mancata sorveglianza obbligatoria

► Tenere il materiale d'imballaggio lontano dalla portata dei bambini.

Pericoli legati alla rimozione/posizionamento del sedile

⚠ AVVERTENZA

Rimozione/posizionamento errato del sedile, apertura/chiusura errata del telaio outdoor

Caduta dell'utilizzatore dovuta a errori di utilizzo

► Tenere presente che quando si rimuove/posiziona il sedile o quando si chiude il telaio outdoor il bambino non deve sedere sul sedile.

Pericolo in presenza di lesioni cutanee

⚠ CAUTELA

Lesioni cutanee

Lesioni cutanee e punti di pressione dovuti a sovraccarico

- ► Prima dell'utilizzo e durante l'uso del prodotto controllare che la propria pelle non presenti lesioni.
- ► Prendersi sempre attentamente cura della pelle e assicurarsi di scaricare la pressione interrompendo l'uso del prodotto.
- ► In caso di comparsa di danni cutanei o di altri problemi, non continuare ad utilizzare il prodotto. Rivolgersi al personale tecnico specializzato.

Pericoli derivanti da fuoco, calore e freddo

⚠ AVVERTENZA

Infiammabilità del cuscino del sedile e delle imbottiture dello schienale

Ustioni dovute a errori di utilizzo

- ► Il rivestimento del sedile e dello schienale come pure il cuscino del sedile, l'imbottitura e le fodere soddisfano i requisiti di non infiammabilità delle normative in materia. Ciononostante, se sono utilizzati in modo improprio o negligente, possono prendere fuoco.
- ► Evitare la vicinanza a fonti che potrebbero innescare un incendio, in particolare a sigarette accese.

⚠ CAUTELA

Temperature estreme

Congelamento o ustioni a causa del contatto con i componenti, malfunzionamento di alcuni componenti

- ► Non esporre il prodotto a temperature estreme (ad es. radiazioni solari, sauna, freddo estremo).
- ► Non collocare il prodotto nelle immediate vicinanze di un dispositivo di riscaldamento.

Pericoli derivanti da utilizzo errato del prodotto

⚠ AVVERTENZA

Utilizzo non ammesso

Caduta, ribaltamento dovuti al mancato rispetto delle indicazioni d'uso previste

- ► L'utilizzo del prodotto è consentito per bambini a partire dall'età di 6 mesi.

⚠ AVVERTENZA

Utilizzo non consentito

Caduta, ribaltamento dell'utente a causa del mancato rispetto delle indicazioni

- ► Non è consentito un utilizzo dell'unità posturale diverso da quello a cui è destinata (v. pagina 5).
- ► Non superare il peso massimo previsto per l'utente dell'unità posturale (v. pagina 49, capitolo "Dati tecnici").

⚠ AVVERTENZA

Superamento della durata di utilizzo

Gravi infortuni dovuti all'inosservanza delle istruzioni del produttore

- ► Un uso del prodotto oltre la durata di utilizzo indicata comporta un aumento dei rischi residui.
- ► Osservare la durata di utilizzo indicata.

⚠ AVVERTENZA

Spinta o trazione errata dell'unità posturale

Caduta, ribaltamento dovuti a errori da parte dell'utilizzatore

- ► Per spingere o superare degli ostacoli utilizzare esclusivamente le apposite impugnature di spinta o il maniglione di spinta del telaio outdoor/di sostegno.
- ► Per i telai di sostegno regolabili in altezza: non tirare l'unità posturale o lo schienale verso l'alto se ad esempio si desidera usare le funzioni di regolazione in altezza dei telai outdoor.

⚠ AVVERTENZA

Mancato controllo prima di ogni utilizzo

Ribaltamento, caduta dell'utilizzatore fuori dal prodotto a seguito di un mancato controllo

- ► Prima di iniziare la marcia controllare che la basculazione del sedile e l'angolo dello schienale siano bloccati correttamente.
- ► Prima di iniziare la marcia controllare il funzionamento di tutti i blocchetti di chiusura delle cinture posturali e degli ausili posturali.

⚠ CAUTELA

Uso del prodotto per esami diagnostici e trattamenti terapeutici

Influsso negativo sui risultati degli esami o riduzione dell'efficacia dei trattamenti dovuti a interazioni del prodotto con gli apparecchi utilizzati

- ► Accertarsi che gli esami e i trattamenti siano eseguiti esclusivamente nel rispetto delle condizioni prescritte.

⚠ CAUTELA

Comportamento di guida incontrollato, rumori od odori insoliti

Pericolo di caduta, ribaltamento, collisione con persone o oggetti nelle vicinanze a causa di guasti

- ► Se si riscontrano guasti, difetti o altri pericoli che potrebbero causare danni alle persone, mettere immediatamente fuori servizio il prodotto. Ciò comprende movimenti incontrollati e anche rumori o odori non rilevati in precedenza che si differenziano considerevolmente dallo stato del prodotto alla consegna.
- ► Rivolgersi al personale tecnico.

⚠ CAUTELA

Manutenzione non eseguita

Caduta, ribaltamento dell'utente a seguito di manutenzione insufficiente

- ► Controllare il funzionamento del prodotto prima di ogni utilizzo.
- ► Rispettare anche gli intervalli previsti per la manutenzione (v. pagina 48, capitolo "Manutenzione").

AVVISO

Utilizzo in condizioni ambientali non conformi

Pericolo di danneggiamento del prodotto dovuto a corrosione o usura

- ► Non utilizzare il prodotto in acqua salata.
- ► Evitare di danneggiare il prodotto a causa della penetrazione di sabbia o sporcizia.

AVVISO

Ribaltamento esterno delle pelotte di contenimento durante la rimozione, l'applicazione o la regolazione dell'unità posturale

Danneggiamento delle fodere dovuto a un utilizzo eccessivo

- ► Ripiegare le pelotte di contenimento verso l'interno in modo che non tocchino il telaio outdoor durante la rimozione, l'applicazione o la regolazione.

4.3 Effetti collaterali

Durante l'utilizzo del prodotto potrebbero intervenire i seguenti effetti collaterali:

- Dolori cervicali, muscolari e artralgie
- Disturbi della perfusione sanguigna, decubito

In caso di dolori contattare un medico o un terapista.

4.4 Ulteriori informazioni

INFORMAZIONE

Nonostante il rispetto di tutte le direttive e le norme da applicare, è possibile che i sistemi di allarme (ad es. nei centri commerciali) si attivino al passaggio del prodotto. In tal caso, portare il prodotto fuori dalla zona di attivazione dei sistemi di allarme.

INFORMAZIONE

Il numero di serie necessario per eventuali domande e per ordinare ricambi ed accessori è indicato sulla targhetta. La targhetta è spiegata nel capitolo "Targhetta" (v. pagina 10).

4.5 Targhetta modello e targhette di avvertenza

4.5.1 Targhetta modello

Le targhe modello sono applicate sullo schienale.

Label/Etichetta	Significato	
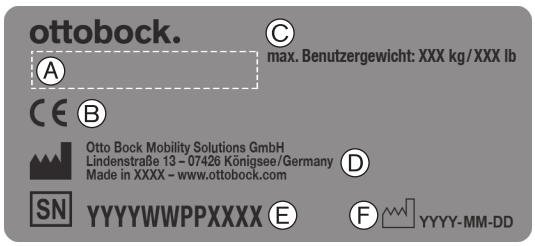	**A**	Nome prodotto del fabbricante
	B	Marcatura CE
	C	Peso massimo utente (vedere il capitolo "Dati tecnici")
	D	Fabbricante/Indirizzo
	E	Numero di serie[1)]
	F	Data di produzione[2)]
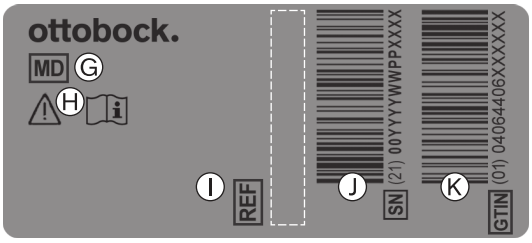	**G**	Simbolo di dispositivo medico (Medical Device)
	H	**AVVERTENZA!** Prima dell'utilizzo leggere le istruzioni per l'uso. Osservare le indicazioni importanti per la sicurezza (p. es. avvertenze, misure cautelative).
	I	Codice articolo del fabbricante per la variante di prodotto
	J	Numero di serie (PI)[3),1)]
	K	Codice articolo globale (Global Trade Item Number) (DI)[4)]

[1)] YYYY = Anno di produzione; WW = Settimana di produzione; PP = Luogo di produzione; XXXX = Numero di produzione progressivo

[2)] YYYY = Anno di produzione; MM = Mese di produzione; DD = Giorno di produzione

[3)] UDI-PI conforme allo standard GS1; UDI = Unique Device Identifier, PI = Product Identifier

[4)] UDI-DI conforme allo standard GS1; UDI = Unique Device Identifier, DI = Device Identifier

4.5.2 Targhette di avvertenza

Etichetta	Significato
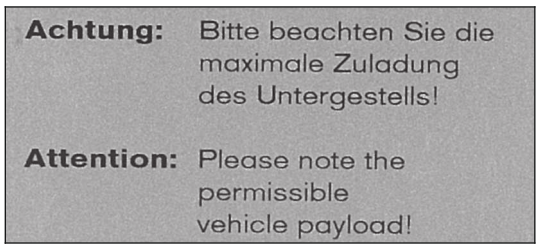	**Attenzione:** rispettare la portata massima del telaio! (Vedere il capitolo "Dati tecnici")

Etichetta	Significato
WARNING ACHTUNG: Lassen sie Ihr Kind nicht unbeaufsichtigt! ATTENTION: Never leave your child unattended! ACHTUNG: Dieser Sitz ist für Kinder unter 6 Monaten nicht geeignet! ATTENTION: This seating unit is unsuitable for children aged below 6 month! ottobock.	**AVVERTENZA/WARNING** ATTENZIONE! Non lasciare mai il bambino incustodito! ATTENTION! Never leave your child unattended! ATTENZIONE! Questo sedile non è adatto a bambini di meno di 6 mesi! ATTENTION! This seating unit is unsuitable for children aged below 6 months!

5 Consegna

5.1 Fornitura

- Unità posturale pronta per l'uso
- Opzioni in base all'ordine
- Istruzioni per l'uso (per l'utente)
- Istruzioni per l'uso per accessori (a seconda della dotazione)

5.2 Opzioni

La dotazione di base può essere adattata alle esigenze specifiche dell'utente per mezzo di numerose opzioni. Per l'utilizzo di dette opzioni: v. pagina 13 e sgg.

5.3 Conservazione

5.3.1 Conservazione in caso di impiego quotidiano

Custodire il prodotto in locali chiusi e asciutti, con un ricircolo d'aria sufficiente e in cui sia protetto dagli agenti esterni.

5.3.2 Conservazione in caso di inutilizzo prolungato

Il prodotto deve essere custodito in luogo asciutto. Indicazioni concrete per una conservazione prolungata: v. pagina 49.

Non è necessario smontare il prodotto.

Mantenere una distanza sufficiente dalle fonti di calore.

La diretta esposizione al sole o ai raggi UV causa l'indurimento dei materiali e un precoce invecchiamento del prodotto. Durante la conservazione non esporre il prodotto a raggi solari diretti o a raggi UV.

6 Preparazione all'uso

6.1 Assemblaggio

6.1.1 Applicazione dell'unità posturale

⚠ CAUTELA

Bordi contundenti sporgenti

Inceppamento, schiacciamento dovuti a un uso non corretto

► Durante il montaggio afferrare solo i componenti preposti.

⚠ CAUTELA

Applicazione dell'unità posturale senza bloccaggio adeguato

Ribaltamento, caduta dell'utilizzatore a seguito di un bloccaggio inadeguato dell'unità posturale o di pezzi non fissati correttamente

► Inserire sempre il freno di stazionamento sul telaio outdoor/telaio di sostegno prima di inserire e rimuovere l'unità posturale e prima di ogni trasferimento dell'utilizzatore. Controllare il funzionamento del freno.

► Ogni volta che si applica l'unità posturale, accertarsi che si blocchi nel telaio outdoor/di sostegno in modo udibile.

► Fissare l'unità posturale con il dispositivo di bloccaggio del sedile.

a) Determinazione della direzione dell'unità posturale

INFORMAZIONE

Di seguito viene descritto il posizionamento dell'unità posturale Kimba su un telaio outdoor Kimba. Il posizionamento dell'unità posturale Kimba sui telaio outdoor Kimba Cross e Kimba Inline e sul telaio di sostegno Kimba Home è identico.

L'unità posturale può essere posizionata sul telaio outdoor in 2 direzioni:

- in direzione di marcia (v. fig. 2, esempio per telaio outdoor Kimba)
- in direzione opposta a quella di marcia (v. fig. 3, esempio per telaio outdoor Kimba)

2

3

b) Posizionamento dell'unità posturale

1) Spingere leggermente all'interno le pelotte di contenimento ai lati dello schienale (v. fig. 10), per evitare che il tessuto venga danneggiato.
2) Posizionare l'unità posturale con un angolo di **ca. 45°** prima sul tubo posteriore dell'alloggiamento del sedile (v. fig. 4).
3) Spingere il bordo anteriore dell'unità posturale sul telaio outdoor, finché il dente di innesto si blocca in modo udibile nel tubo anteriore dell'alloggiamento del sedile (v. fig. 5).
4) Per bloccarlo spingere verso sinistra il dispositivo di bloccaggio del sedile (v. fig. 6, pos. 1). Il simbolo verde indica che l'unità posturale è bloccata (v. fig. 6, pos. 2).
5) Controllare che l'unità posturale e il telaio outdoor siano collegati saldamente. Per farlo, tirare all'indietro lo schienale.
   → Non deve essere possibile spostare o rimuovere l'unità posturale dal telaio outdoor.

c) Rimozione dell'unità posturale

Per informazioni sulla rimozione dell'unità posturale v. pagina 13.

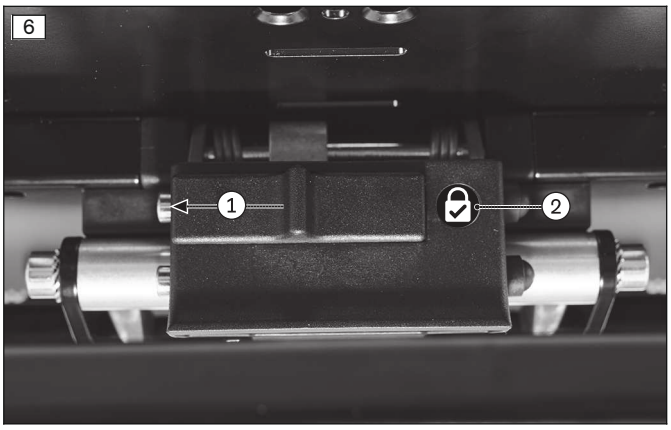

7 Utilizzo

7.1 Funzioni base

7.1.1 Rimozione/applicazione dell'unità posturale

⚠ CAUTELA

Applicazione dell'unità posturale senza bloccaggio adeguato

Ribaltamento, caduta dell'utilizzatore a seguito di un bloccaggio inadeguato dell'unità posturale o di pezzi non fissati correttamente

- ► Inserire sempre il freno di stazionamento sul telaio outdoor/telaio di sostegno prima di inserire e rimuovere l'unità posturale e prima di ogni trasferimento dell'utilizzatore. Controllare il funzionamento del freno.
- ► Ogni volta che si applica l'unità posturale, accertarsi che si blocchi nel telaio outdoor/di sostegno in modo udibile.
- ► Fissare l'unità posturale con il dispositivo di bloccaggio del sedile.

INFORMAZIONE

In caso di combinazione con altri prodotti Ottobock o con prodotti Ottobock di versioni precedenti rivolgersi al personale tecnico specializzato o al servizio assistenza del fabbricante.

INFORMAZIONE

Di seguito viene descritta la rimozione dell'unità posturale Kimba da un telaio outdoor Kimba. La rimozione dell'unità posturale Kimba dal telaio outdoor Kimba Cross e Kimba Inline e dal telaio di sostegno Kimba Home è identica.

Per il trasporto del passeggino in auto o per il posizionamento dell'unità posturale su un telaio di sostegno si deve rimuovere l'unità posturale dal telaio outdoor.

a) Rimozione dell'unità posturale

1) Portare l'unità posturale in una posizione verticale (v. pagina 15).
2) Aprire il dispositivo di bloccaggio spingendolo verso destra (v. fig. 7, pos. 1). Il simbolo rosso indica che il dispositivo di bloccaggio è aperto (v. fig. 7, pos. 2).
3) Posizionarsi di fianco all'unità posturale e tenere con una mano l'unità posturale, afferrando lo schienale nella parte superiore.
   CAUTELA! Durante questa procedura non afferrare il poggiatesta, se montato.
4) Tirare verso l'alto la leva di sgancio posizionata sotto l'unità posturale (v. fig. 8, pos. 1).
5) Ribaltare il sedile all'indietro di **ca. 45°** (v. fig. 9, pos. 1), quindi estrarlo dall'alto.

b) Posizionamento dell'unità posturale

Per informazioni sul posizionamento dell'unità posturale v. pagina 12.

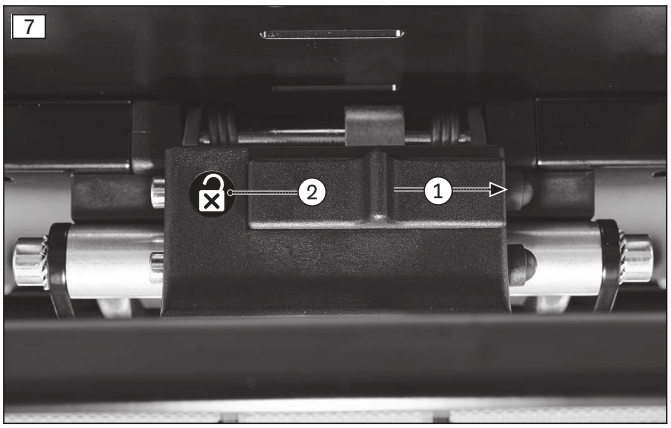

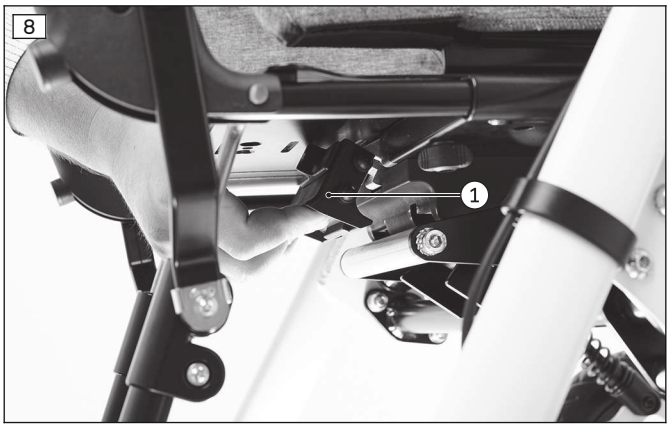

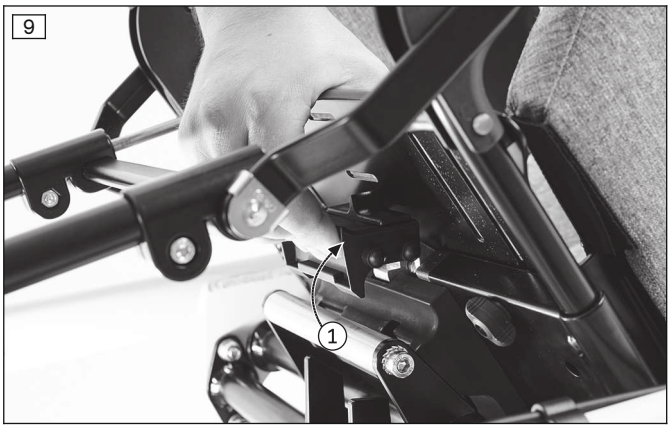

7.1.2 Rotazione dell'unità posturale

1) Rimuovere l'unità posturale. Per informazioni sulla rimozione dell'unità posturale consultare il capitolo precedente.
2) Girare l'unità posturale nella direzione desiderata. Per informazioni sulle possibili direzioni dell'unità posturale v. pagina 12.
3) Posizionare l'unità posturale. Per informazioni sul posizionamento dell'unità posturale v. pagina 12.

7.1.3 Regolazione dell'inclinazione del sedile

⚠ CAUTELA

Spostamento del baricentro dopo l'attivazione della basculazione del sedile

Ribaltamento, caduta dell'utilizzatore dovuti a errori di utilizzo

- ► Controllare la stabilità del prodotto ogni volta che si modifica la basculazione del sedile, in particolare con un angolo dello schienale regolato. Assicurare il telaio outdoor contro il ribaltamento a seguito dello spostamento del baricentro.
- ► Evitare regolazioni estreme.
- ► Non appendere carichi sull'impugnatura di spinta in quanto modificano ulteriormente il baricentro.

⚠ CAUTELA

Regolazione errata della basculazione del sedile

Ribaltamento, caduta dal guscio posturale/sistema posturale a causa di errori di utilizzo

- ► Inizialmente esercitare la basculazione del sedile senza l'utilizzatore seduto nel prodotto.
- ► Azionare il dispositivo di basculazione del sedile solo su una superficie piana e stabile e con il freno di stazionamento attivato.
- ► Percorrere tratti in salita e ostacoli solo con il sedile in posizione neutra e orizzontale. Nel percorrere tratti in discesa è opportuno inclinare il sedile leggermente all'indietro.
- ► Percorrere unicamente tratti in salita su cui è possibile controllare le forze di aderenza al suolo.
- ► Eseguendo la basculazione del sedile, prendere le misure necessarie per evitare la caduta in avanti/indietro dell'utilizzatore. A tal fine afferrare con una mano lo schienale del sedile utilizzato.
- ► Durante la basculazione del sedile non afferrare mai il meccanismo di regolazione.

La regolazione dell'inclinazione del sedile (basculazione del sedile) viene eseguita sul telaio outdoor/di sostegno Kimba. Per maggiori informazioni consultare le istruzioni per l'uso corrispondenti.

- Telaio outdoor Kimba, Kimba Cross, Kimba Inline: vedere le istruzioni per l'uso 647H1655=*
- Telaio di sostegno Kimba Home: vedere le istruzioni per l'uso 647H560=*
- Telaio indoor Kimba: vedere le istruzioni per l'uso 647H429=*

7.1.4 Regolazione dell'inclinazione dello schienale

⚠ CAUTELA

Spostamento del baricentro a seguito della regolazione dell'inclinazione dello schienale

Ribaltamento, caduta dell'utente a causa di errori di regolazione

- ► Dopo ogni variazione dell'inclinazione dello schienale controllare la stabilità del passeggino. Afferrare saldamente il manubrio con le mani.

⚠ CAUTELA

Bordi contundenti sporgenti

Inceppamento, schiacciamento dovuti a un uso non corretto

- ► Sollevando o abbassando lo schienale afferrare solo gli appositi componenti.

INFORMAZIONE

Tenere presente che quando si regola l'inclinazione dello schienale bisogna regolare anche il supporto per le gambe in modo che i piedi dell'utente possano poggiare comodamente.

L'angolo dello schienale può essere regolato in 11 posizioni d'arresto in un intervallo di **80° - 180°**.

1) Spingere leggermente all'interno le pelotte di contenimento ai lati dello schienale per evitare che il tessuto venga danneggiato (v. fig. 10, pos. 1).
2) Premere la sicura per bambino del perno di arresto (pulsante di rilascio rosso) (v. fig. 11, pos. 1). Premendo il perno di arresto tirarlo all'esterno (v. fig. 11, pos. 2).
   INFORMAZIONE: Durante questa operazione bloccare lo schienale con l'altra mano per evitare movimenti incontrollati.
3) Regolare lo schienale all'inclinazione desiderata.
   INFORMAZIONE: Se l'angolo dello schienale viene regolato a 180° (regolazione massima), l'unità posturale è in posizione orizzontale (v. fig. 12).
4) Far bloccare in modo udibile il perno di arresto in una delle 11 posizioni d'arresto possibili. Il perno di arresto si blocca automaticamente; il pulsante di rilascio rosso sporge leggermente (v. fig. 13, pos. 1).

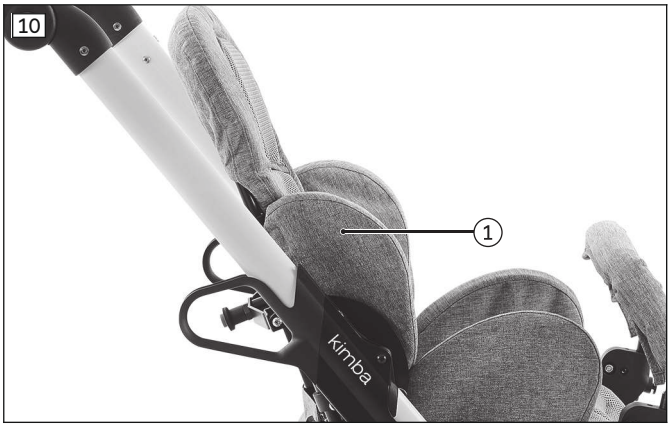

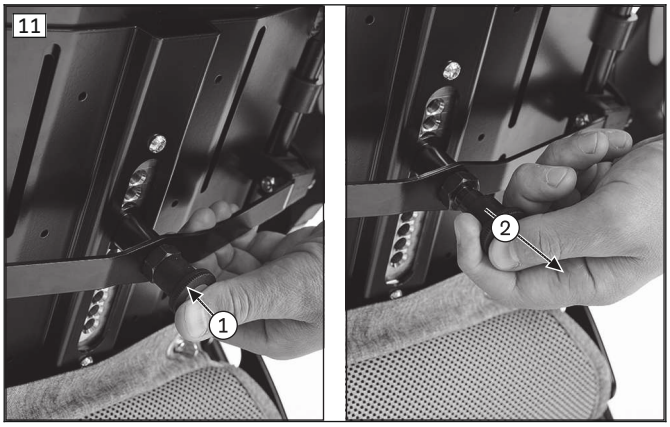

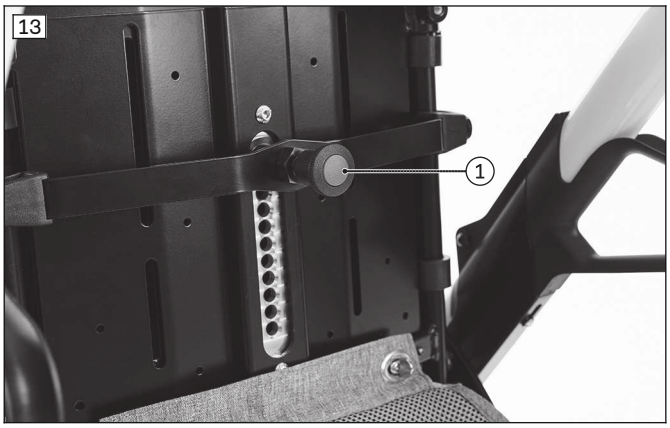

7.1.4.1 Utilizzo dei limitatori di inclinazione dello schienale

INFORMAZIONE

Questa funzione viene fornita esclusivamente in determinate regioni.

I limitatori dell'angolo dello schienale limitano l'intervallo di regolazione dell'angolo dello schienale a **80° - 130°**.

I limitatori dell'angolo dello schienale possono essere utilizzati se, con l'angolo massimo del sedile impostato (**40°**), lo schienale deve essere regolato all'indietro. In questo modo lo schienale può essere inclinato all'indietro solo fino a massimo **170°**.

1) Inserire i limitatori dell'angolo dello schienale a sinistra e a destra sui tubi dello schienale nella posizione indicata in figura (v. fig. 14).
2) Portare lo schienale nella posizione desiderata (vedere il capitolo precedente).

7.1.5 Regolazione del supporto per le gambe

⚠ CAUTELA

Salita errata con il supporto per le gambe abbassato

Caduta, ribaltamento dell'utente dovuti a errori di utilizzo

► Prima di sistemare l'utente nell'unità posturale sollevare il supporto per le gambe.

⚠ CAUTELA

Sollevamento tramite componenti rimovibili

Ribaltamento, caduta dell'utilizzatore a causa del sollevamento tramite componenti rimovibili

► Il prodotto può essere sollevato solo afferrando i componenti saldati o montati fissi. Sussistono pericoli concreti in particolare se si solleva il prodotto prendendolo per il supporto per le gambe, le impugnature/il maniglione di spinta, la barra di protezione e i braccioli.

⚠ CAUTELA

Profilo di copertura del bordo difettoso

Lesioni da taglio dovute a parti metalliche esposte

► Controllare che il profilo di copertura del bordo non sia difettoso in alcun punto e che non si stacchi dal supporto per le gambe.

► Far sostituire un profilo di copertura del bordo difettoso da un rivenditore specializzato.

⚠ CAUTELA

Utilizzo non conforme dei supporti per le gambe

Escoriazioni dovute a bordi affilati, irritazioni cutanee

► Non utilizzare i supporti per le gambe a piedi nudi, al fine di evitare lesioni alla pianta dei piedi.

7.1.5.1 Regolazione dell'angolo delle ginocchia

L'angolo delle ginocchia del supporto per le gambe può essere regolato in un intervallo di **0° - 90°**:

1) Aprire la leva di bloccaggio sul supporto per le gambe (v. fig. 15, pos. 1).
2) Afferrare il tubo e regolare l'angolo delle ginocchia (v. fig. 15, pos. 2).
3) Serrare la leva di bloccaggio.
4) Prima dell'utilizzo, verificare che il supporto per le gambe sia bloccato correttamente. A tal fine spingere verso il basso il supporto per le gambe.
   → L'angolo delle ginocchia non deve cambiare.

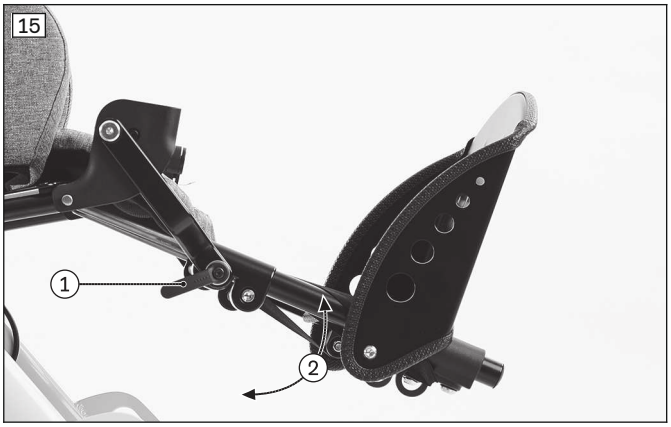

7.1.5.2 Sollevamento e abbassamento del supporto per le gambe

Il supporto per le gambe può essere sollevato per il trasporto:

Supporto per le gambe, standard

1) Afferrare il bordo del supporto per le gambe e sollevarlo (v. fig. 16, pos. 1).
2) Abbassare nuovamente il supporto per le gambe dopo il trasporto.

Supporto per le gambe, inclinabile (opzione)

1) Tirare la cintura di sgancio (v. fig. 17).
2) Afferrare il bordo del supporto per le gambe e sollevarlo.
3) Abbassare nuovamente il supporto per le gambe dopo il trasporto. Il supporto per le gambe si blocca automaticamente.

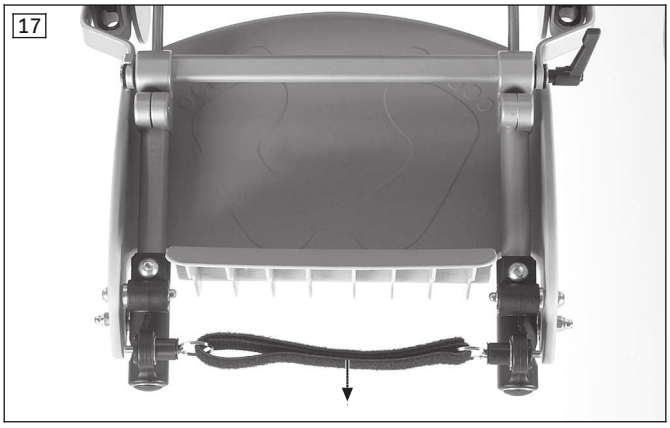

Supporto per le gambe inclinabile per distanze sedile-pedana ridotte (opzione)

1) Tirare la cintura di sgancio (come in: v. fig. 17).
2) A seconda della posizione di montaggio, il supporto per le gambe può essere ribaltato in basso (distanza sedile-pedana ridotta) o in alto (standard).
   → **Posizione di montaggio per distanze sedile-pedana ridotte:** afferrare il supporto per le gambe per il bordo e abbassarlo (v. fig. 18).
   → **Posizione di montaggio standard:** afferrare il supporto per le gambe per il bordo e sollevarlo (vedere "Supporto per le gambe, standard").
3) Ribaltandolo in alto o in basso riportare il supporto per le gambe nella posizione iniziale. Il supporto per le gambe si blocca automaticamente.

7.2 Altre opzioni

7.2.1 Poggiatesta

⚠ CAUTELA

Poggiatesta regolato in modo errato

Danni alla salute derivanti da una posizione errata del capo dell'utilizzatore

- ► I kit di montaggio e i poggiatesta possono essere montati e regolati esclusivamente da personale tecnico specializzato.
- ► Lasciare verificare ad intervalli regolari la regolazione del poggiatesta e la stabilità dei collegamenti a vite. Per maggiori informazioni consultare il capitolo "Manutenzione" (v. pagina 48).
- ► In caso di variazioni della regolazione del poggiatesta durante l'uso quotidiano, rivolgersi immediatamente a personale tecnico qualificato, che provvederà a reimpostare correttamente la regolazione.

L'unità posturale può essere dotata di poggiatesta che, in caso di indicazioni specifiche, fornisce un sostegno supplementare per il capo.

7.2.1.1 Pelotte per poggiatesta, regolabili lateralmente

Attraverso i fori oblunghi negli alloggiamenti delle pelotte per il poggiatesta (v. fig. 19) è possibile regolare la larghezza dello spazio per la testa. L'opzione viene preregolata dal personale tecnico.

7.2.1.2 Poggiatesta integrato con leggero supporto laterale

È possibile ridurre la larghezza dello spazio per la testa incollando imbottiture in espanso (v. fig. 21, pos. 1) nell'imbottitura laterale del poggiatesta (v. fig. 20), l'operazione deve essere eseguita da personale tecnico specializzato.

Su ciascun lato possono essere incollate fino a 3 imbottiture, ciascuna con uno spessore di **10 mm**. In totale il personale tecnico specializzato può ridurre la larghezza fino a **60 mm** (**30 mm** su ciascun lato). L'opzione viene preregolata dal personale tecnico specializzato.

19

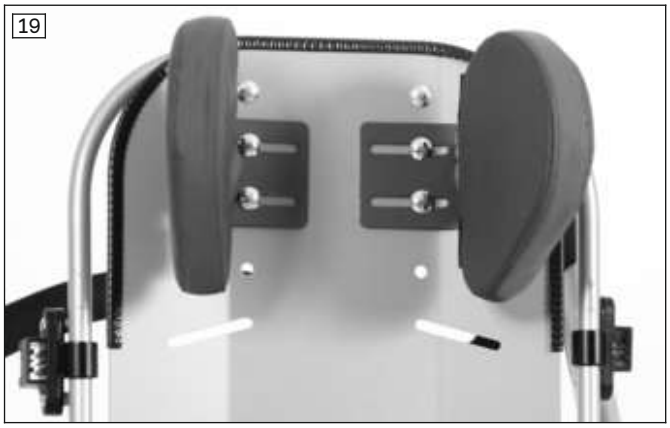

20

21

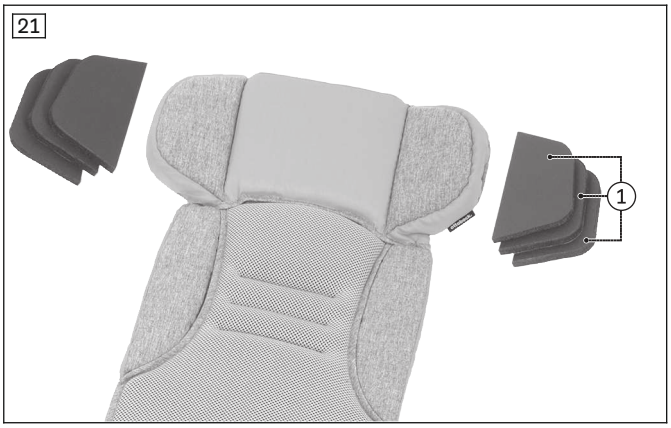

7.2.1.3 Poggiatesta, regolazione individuale

⚠ AVVERTENZA

Utilizzo errato del kit di montaggio senza poggiatesta

Gravi lesioni all'utente nella regione del rachide cervicale

► Utilizzare il kit di montaggio in ogni momento soltanto insieme a un poggiatesta.

Per l'unità posturale sono disponibili poggiatesta regolabili individualmente. I poggiatesta sono forniti con il rispettivo kit di montaggio e lo schienale basso.

La posizione del poggiatesta può essere regolata individualmente. L'opzione è stata preimpostata dal personale tecnico specializzato.

Per maggiori informazioni sul poggiatesta consultare le istruzioni per l'uso fornite dal fabbricante.

7.2.2 Cinture posturali

⚠ AVVERTENZA

Divieto di utilizzare il sistema di cinture o dell'ausilio posturale come sistema di ritenuta su veicoli per il trasporto di persone con disabilità motorie (PRM)

Lesioni gravi a causa di errori nell'utilizzo del prodotto

- ► Non utilizzare mai le cinture e gli ausili posturali proposti per il prodotto come componente del sistema di ritenuta su veicoli PRM.
- ► Tenere presente che le cinture e i sistemi posturali proposti per il prodotto servono solo a dare maggiore stabilità alla persona seduta nel prodotto.

⚠ AVVERTENZA

Applicazione errata del sistema di cinture o dell'ausilio posturale

Strangolamento, soffocamento a causa di cinture posturali/ausili posturali posizionati in modo errato

- ► Rispettare le indicazioni per la corretta applicazione in modo che l'utente non possa scivolare in una posizione pericolosa.
- ► Tenere presente che l'utente deve essere appoggiato con la schiena all'imbottitura dello schienale durante l'applicazione e l'uso del prodotto.
- ► Non utilizzare cinture posturali o ausili posturali se l'utente può sedere bene senza questi sistemi.

⚠ CAUTELA

Regolazioni scorrette

Lesioni, posture errate, malessere dell'utilizzatore dovuti a cambiamenti di regolazione

- ► Il sistema di cinture è parte integrante di un'unità/una soluzione posturale individuale. Mantenere la posizione di montaggio e le regolazioni essenziali effettuate dal personale tecnico specializzato.
- ► Se si riscontrano problemi in questa fase di regolazione (ad es. posizione di seduta non soddisfacente), rivolgersi immediatamente al personale tecnico specializzato che ha allestito il prodotto.
- ► Consultare **immediatamente** il personale tecnico specializzato, in caso di sintomi di ansia o disagio da parte dell'utilizzatore dovuti al sistema di cinture impiegato.
- ► Far controllare la regolazione del sistema di cinture a intervalli regolari e lasciarlo eventualmente adeguare alla crescita dell'utilizzatore o a cambiamenti nel decorso della malattia.

⚠ CAUTELA

Utilizzo non conforme

Ribaltamento, caduta dell'utilizzatore dovuti a errori di utilizzo

- ► Il sistema posturale per il torace deve essere applicato entrando nel prodotto e quando si utilizza il prodotto sempre in combinazione con un sistema di stabilizzazione del bacino (ad es. cintura pelvica, imbragatura).
- ► Slacciare il sistema posturale per il torace e il sistema di stabilizzazione del bacino solo quando l'utilizzatore è pronto per scendere dal prodotto.
- ► Non lasciare mai l'utilizzatore senza sorveglianza se le sue capacità cognitive potrebbero causare un'apertura involontaria del sistema posturale.

Il prodotto può essere equipaggiato con diversi tipi di cinture posturali.

L'opzione viene montata e preregolata dal personale tecnico. Se la cintura posturale è troppo tesa oppure non può essere allacciata, può essere regolata successivamente in base alle esigenze.

7.2.2.1 Cinture pelviche

⚠ AVVERTENZA

Applicazione troppo stretta

Strozzamento, soffocamento o strangolamento in caso di scivolamento in avanti nel prodotto

- ► La cintura pelvica deve essere stretta, ma non troppo, per evitare di ferire l'utente. Deve essere possibile infilare comodamente due dita tra la cintura e la coscia dell'utente.
- ► Seguire le seguenti indicazioni di posizionamento.
- ► Rispettare le indicazioni per la corretta applicazione e regolazione riportate in queste istruzioni per l'uso per non esporre a rischi l'utente.

⚠ CAUTELA

Utilizzo non conforme

Ribaltamento, caduta dell'utente dovuti a errori di utilizzo

- ► La cintura pelvica deve essere applicata entrando nel prodotto e utilizzata sempre quando si utilizza il prodotto.
- ► Slacciare la cintura pelvica solo quando l'utente è pronto per scendere dal prodotto.
- ► Non lasciare mai l'utente senza sorveglianza se le sue capacità cognitive potrebbero causare un'apertura involontaria del sistema posturale.

L'unità posturale può essere dotata di una cintura pelvica, che offre una maggiore stabilità del bacino e impedisce di scivolare dal sedile.

Indicazioni di impiego

- Far sedere l'utilizzatore in posizione eretta a 90° (se fisiologicamente possibile).
- Assicurarsi che la schiena dell'utilizzatore poggi sull'imbottitura dello schienale (se fisiologicamente possibile).
- **Cinture pelviche a 2 punti:** la cintura posturale può essere posizionata, a seconda della situazione di montaggio, ad un angolo di **45° – 90°** rispetto alla seduta (v. fig. 22).
- **Cinture pelviche a 4 punti:** la cintura posturale può essere posizionata, a seconda della situazione di montaggio, ad un angolo di **45° – 90°** rispetto alla seduta (v. fig. 23, pos. 1).
  Le cinture di ritenuta dovrebbero evitare lo spostamento della cintura posturale. Le cinture di ritenuta possono anche essere applicate anteriormente o posteriormente rispetto alla cintura posturale (v. fig. 23, pos. 2).

Possibili errori

- La cintura posturale si trova al di sopra del bacino dell'utilizzatore, all'altezza pelvica.
- L'utilizzatore non è seduto in posizione eretta nel sedile.
  INFORMAZIONE: ciò non vale se l'utilizzatore non è in grado di sedersi in posizione perpendicolare a 90°.
- Un'applicazione troppo lasca della cintura posturale porta allo scivolamento/spostamento in avanti dell'utilizzatore.
- Durante il montaggio/la regolazione la cintura posturale è applicata sopra i componenti del sistema di seduta (ad es. le imbottiture del bracciolo o le pelotte sul sedile). In questo caso la cintura pelvica perde la sua funzione di posizionamento e contenimento.

22

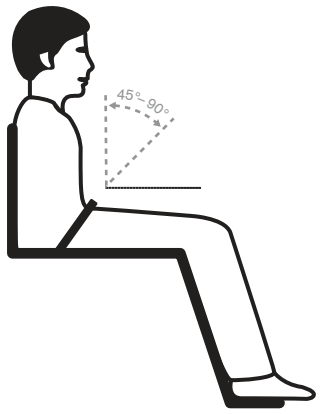

23

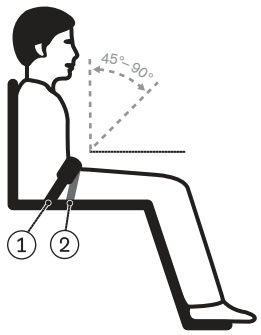

7.2.2.1.1 Cintura pelvica a 2 punti con blocchetto di chiusura in metallo, imbottita

Regolazione della cintura

1) Estrarre la cintura dal passante in plastica (v. fig. 25, pos. 2).
2) Premere la fibbia della cintura (v. fig. 25, pos. 1). Tirare la cintura alla lunghezza desiderata.
   INFORMAZIONE: Accertarsi che la cintura sporga di almeno 20 mm dalla fibbia, affinché la cintura sia posizionata in modo sicuro.
3) Bloccare l'estremità sciolta della cintura. A tal fine tirare l'estremità della cintura attraverso il passante in plastica (v. fig. 25, pos. 2).

Utilizzo della cintura

1) Aprire il blocchetto di chiusura della cintura, premendo il pulsante "PRESS" (v. fig. 24, pos. 1).

2) Far sedere l'utente sul sedile.
3) Inserire la linguetta della cintura nel blocchetto di chiusura fino a sentirlo scattare in posizione.

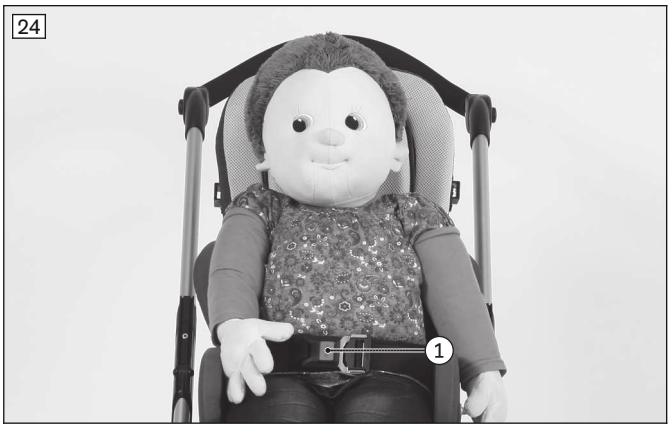

7.2.2.1.2 Cintura pelvica a 2 punti con fibbia in plastica

Regolazione della cintura

1) Regolare le estremità della cintura sul blocchetto di chiusura della cintura. A tale scopo allentare le estremità della cintura nelle fibbie di chiusura, regolare la lunghezza e tendere la cintura (v. fig. 26, pos. 1).
2) È inoltre possibile regolare la lunghezza nelle piastre di montaggio a 3 fessure. A tale scopo allentare le estremità della cintura nelle piastre di montaggio a 3 fessure, regolare la lunghezza e tendere la cintura. Per l'inserimento della cintura: v. fig. 27.

Utilizzo della cintura

1) Per slacciare la cintura premere dall'alto e dal basso la fibbia a scatto (v. fig. 26, pos. 2). Estrarre la fibbia a scatto dal blocchetto di chiusura.
2) Far sedere l'utilizzatore sul sedile.
3) Allacciare la cintura tramite la fibbia a scatto spingendola fino a quando la si sente scattare nel blocchetto di chiusura.

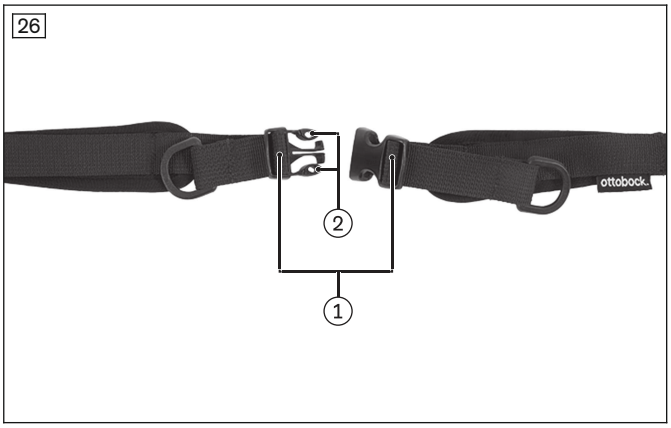

7.2.2.1.3 Cintura pelvica a 4 punti con fibbia in plastica

Regolazione della cintura

1) Regolare le estremità della cintura sul blocchetto di chiusura della cintura. A tale scopo allentare le estremità della cintura nelle fibbie di chiusura, regolare la lunghezza e tendere la cintura (v. fig. 28, pos. 1).
2) È inoltre possibile regolare la lunghezza nelle piastre di montaggio a 3 fessure. A tale scopo allentare le estremità della cintura nelle piastre di montaggio a 3 fessure, regolare la lunghezza e tendere la cintura. Per l'inserimento della cintura: v. fig. 29.

Utilizzo della cintura

1) Per slacciare la cintura premere dall'alto e dal basso la fibbia a scatto (v. fig. 28, pos. 2). Estrarre la fibbia a scatto dal blocchetto di chiusura.
2) Far sedere l'utilizzatore sul sedile.

3) Allacciare la cintura tramite la fibbia a scatto spingendola fino a quando la si sente scattare nel blocchetto di chiusura.

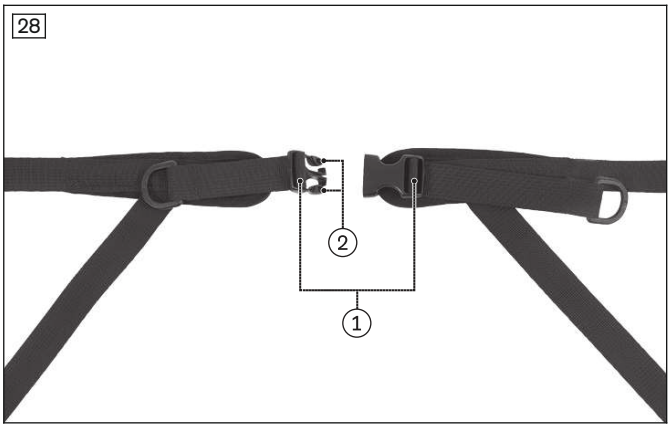

7.2.2.1.4 Imbragatura

INFORMAZIONE

Per ulteriori informazioni consultare le istruzioni per l'uso fornite con il prodotto.

L'unità posturale può essere equipaggiata con un'imbragatura che, in caso di indicazioni specifiche, sostiene in modo sicuro il bacino dell'utilizzatore da seduto (v. fig. 30).

Regolazione dell'imbragatura

La tensione della cintura può essere regolata come segue:

- Regolando la lunghezza della cintura sulle 2 fibbie sul retro del sedile (v. fig. 31, pos. 1).
- Regolando la lunghezza della cintura sulle due fibbie delle cinture per le cosce (v. fig. 32, pos. 1).

Applicazione dell'imbragatura

1) **Se necessario**: aprire le fibbie sul retro del sedile e tirare leggermente in avanti i nastri delle cinture per le cosce (v. fig. 31, pos. 1).
2) Aprire le due fibbie (v. fig. 32, pos. 1) delle cinture per le cosce.
3) Far sedere l'utilizzatore sull'imbragatura e posizionare le cinture sopra le cosce, facendole passare tra le gambe e portandole verso l'esterno (v. fig. 30).
4) Chiudere le due fibbie (v. fig. 32, pos. 1) delle cinture per le cosce.
5) **Se necessario:** tendere e bloccare le cinture nelle fibbie sul retro del sedile (v. fig. 31, pos. 1).
6) Tirando le due estremità libere delle cinture (v. fig. 32, pos. 2) nelle fibbie è possibile regolare la lunghezza delle cinture per le cosce, se necessario.

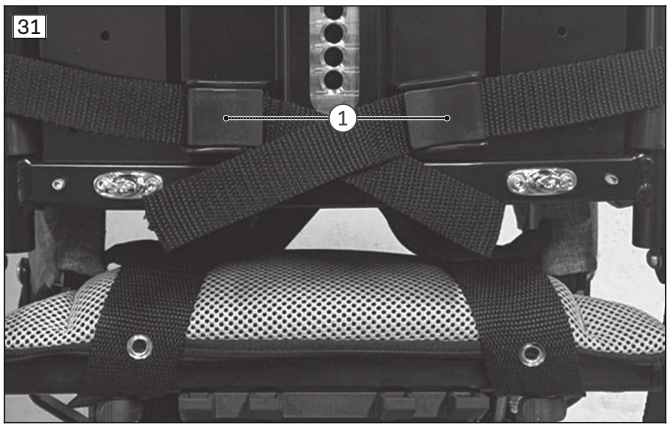

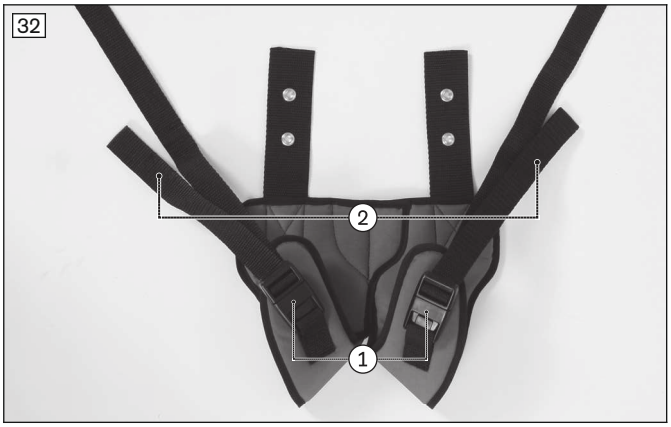

7.2.2.2 Bretellaggio

7.2.2.2.1 Cintura a quattro punti

⚠ AVVERTENZA

Applicazione scorretta

Strozzamento, soffocamento o strangolamento in caso di scivolamento in avanti/verso il basso nel prodotto

- ► Il sistema posturale deve essere applicato stretto, ma non troppo. Per evitare il ferimento dell'utilizzatore deve essere possibile infilare comodamente 2 dita tra il sistema posturale e il torace.
- ► Il sistema posturale deve sostenere il torace dal davanti. Applicarlo e posizionarlo in modo tale da lasciare sempre libero il collo e la regione della gola. Seguire le indicazioni per il posizionamento.
- ► Rispettare le indicazioni per la corretta applicazione e regolazione riportate nelle presenti istruzioni per l'uso, in modo che l'utilizzatore non possa scivolare in una posizione pericolosa.

L'unità posturale può essere dotata di una cintura a quattro punti (v. fig. 34). Serve per stabilizzare ulteriormente il bacino e le spalle e impedisce che l'utente scivoli dal sedile. Il blocchetto di chiusura impiegato consente di salire e scendere dal prodotto facilmente.

Regolazione della cintura

1) Regolare le bretelle mediante le fibbie a scatto sullo schienale (v. fig. 33, pos. 1).
2) La regolazione della parte pelvica della cintura è analoga a quella della cintura pelvica (v. pagina 20).
   INFORMAZIONE: Se si è fatta passare la parte pelvica della cintura sotto l'imbottitura, occorre aprire le chiusure dell'imbottitura dello schienale per regolare la cintura (v. fig. 38).

→ La cintura a quattro punti è regolata correttamente quando il blocchetto di chiusura poggia sull'addome del bambino (vedere la cintura a cinque punti: v. fig. 35).

Utilizzo della cintura

1) Per slacciare la cintura premere il pulsante rosso (v. fig. 34, pos. 1).
2) Spostare di lato le bretelle/la cintura pelvica.
3) Far sedere l'utilizzatore sul sedile.
4) Applicare le bretelle sopra le spalle. Fare passare la cintura pelvica sopra il bacino.
5) Inserire le linguette nel blocchetto di chiusura bloccandole (v. fig. 34, pos. 2).

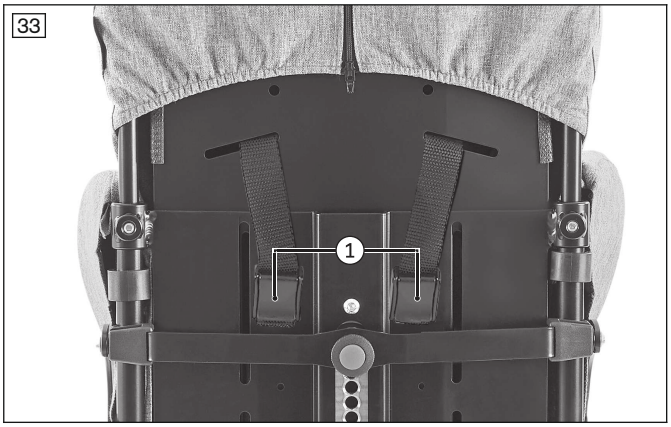

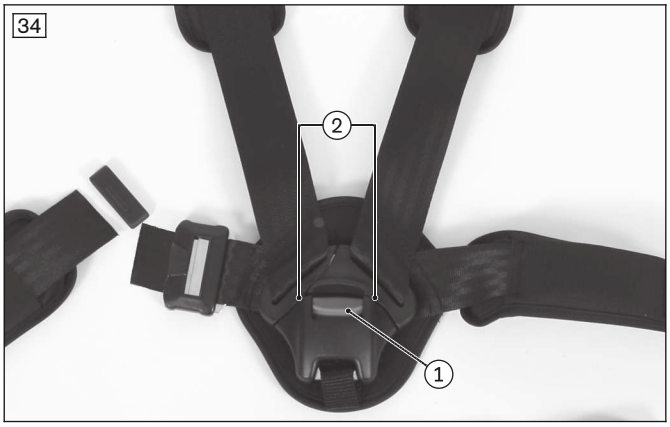

7.2.2.2.2 Cintura a cinque punti

⚠ AVVERTENZA

Applicazione scorretta

Strozzamento, soffocamento o strangolamento in caso di scivolamento in avanti/verso il basso nel prodotto

- ► Il sistema posturale deve essere applicato stretto, ma non troppo. Per evitare il ferimento dell'utilizzatore deve essere possibile infilare comodamente 2 dita tra il sistema posturale e il torace.
- ► Il sistema posturale deve sostenere il torace dal davanti. Applicarlo e posizionarlo in modo tale da lasciare sempre libero il collo e la regione della gola. Seguire le indicazioni per il posizionamento.
- ► Rispettare le indicazioni per la corretta applicazione e regolazione riportate nelle presenti istruzioni per l'uso, in modo che l'utilizzatore non possa scivolare in una posizione pericolosa.

INFORMAZIONE

Osservare le indicazioni per l'applicazione e quelle relative ad eventuali errori durante l'applicazione (v. pagina 24, cinture a 4 punti), che sono valide anche in questo caso.

L'unità posturale può essere equipaggiata con una cintura a cinque punti (v. fig. 35). Serve per stabilizzare ulteriormente il bacino e le spalle e impedisce che l'utilizzatore scivoli fuori dal sedile. Il blocchetto di chiusura impiegato consente di salire e scendere dal prodotto facilmente.

Regolazione della cintura

1) Regolare le bretelle mediante le fibbie a scatto sullo schienale come in una cintura a quattro punti (v. fig. 33, pos. 1).
2) Utilizzare la fibbia per allungare o accorciare la cintura spartigambe (v. fig. 36, pos. 1).
3) Regolare la parte della cintura pelvica dietro il sedile mediante l'apposita fibbia (v. fig. 37).
   INFORMAZIONE: Se si è fatta passare la parte pelvica della cintura sotto l'imbottitura, occorre aprire le chiusure dell'imbottitura dello schienale per regolare la cintura (v. fig. 38).

→ La cintura a cinque punti è regolata correttamente, quando il blocchetto di chiusura poggia sull'addome del bambino (v. fig. 35).

Utilizzo della cintura

1) Per slacciare la cintura premere il pulsante rosso (v. fig. 36, pos. 2). Aprire inoltre il blocchetto di chiusura della cintura pelvica (v. fig. 36, pos. 3).
2) Spostare all'indietro le bretelle delle spalle/la cintura pelvica. Spostare in avanti la cintura spartigambe.
3) Far sedere l'utilizzatore sul sedile.
4) Applicare le bretelle sopra le spalle. Fare passare la cintura pelvica sopra il bacino. Fare passare la cintura spartigambe sopra il cavallo.
5) **Bretelle delle spalle/cintura spartigambe:** inserire le linguette superiori e inferiori nel blocchetto di chiusura bloccandole (v. fig. 36, pos. 2).
6) **Cintura pelvica:** chiudere la chiusura della cintura pelvica (v. fig. 36, pos. 3).

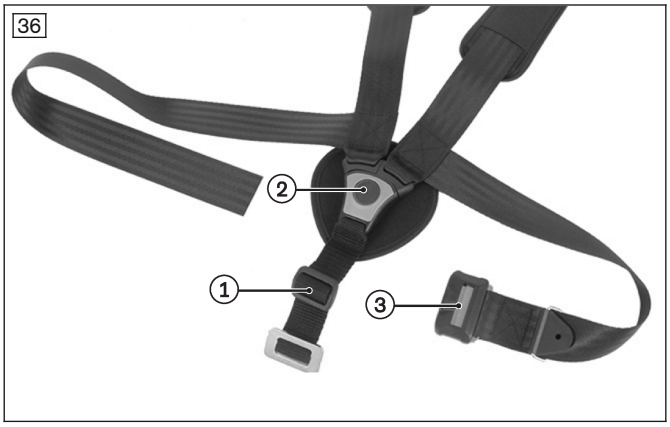

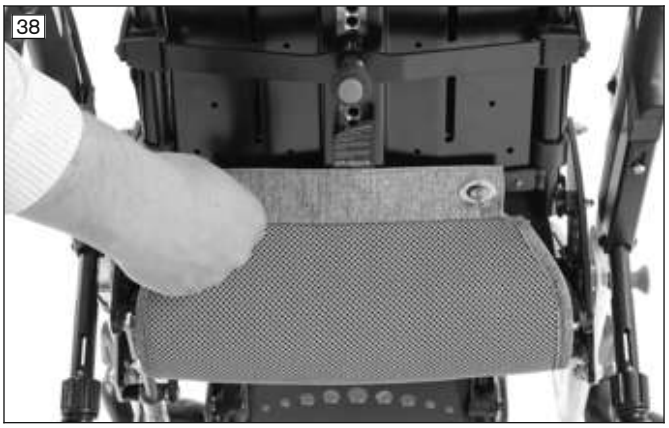

7.2.2.2.3 Stabilizzatori pettorali

⚠ AVVERTENZA

Applicazione scorretta

Strozzamento, soffocamento o strangolamento in caso di scivolamento in avanti/verso il basso nel prodotto

- ► Utilizzare il sistema posturale sempre in combinazione con un sistema di stabilizzazione del bacino applicato correttamente (ad es. cintura pelvica, imbracatura), al fine di stabilizzare il bacino.
- ► Il sistema posturale deve essere applicato stretto, ma non troppo. Per evitare il ferimento dell'utilizzatore deve essere possibile infilare comodamente 2 dita tra il sistema posturale e il torace.
- ► Il sistema posturale deve sostenere il torace dal davanti. Applicarlo e posizionarlo in modo tale da lasciare sempre libero il collo e la regione della gola. Seguire le indicazioni per il posizionamento.
- ► Rispettare le indicazioni per la corretta applicazione e regolazione riportate nelle presenti istruzioni per l'uso, in modo che l'utilizzatore non possa scivolare in una posizione pericolosa.

INFORMAZIONE

Per ulteriori informazioni consultare le istruzioni per l'uso fornite con il prodotto.

INFORMAZIONE

Osservare le indicazioni per l'applicazione e quelle relative ad eventuali errori durante l'applicazione (v. pagina 24, cinture a 4 punti), che sono valide anche in questo caso.

L'unità posturale può essere equipaggiata con stabilizzatori pettorali che, in caso di indicazioni specifiche, sostengono il busto dell'utilizzatore da seduto (v. fig. 39).

Regolazione degli stabilizzatori pettorali

La lunghezza delle cinture, e quindi anche la tensione degli stabilizzatori, può essere regolata con le 2 fibbie a scatto sul retro del sedile (v. fig. 40, pos. 1/2).

Applicazione degli stabilizzatori pettorali

1) Prima di far sedere l'utilizzatore, aprire le fibbie di chiusura sganciabili lateralmente sui nastri superiori delle cinture (v. fig. 39, pos. 1).

2) Sganciare le fibbie dei nastri inferiori delle cinture e togliere gli stabilizzatori (v. fig. 39, pos. 2).
3) Far sedere l'utilizzatore sul sedile. Assicurarsi che la schiena dell'utilizzatore poggi correttamente sull'imbottitura dello schienale.
4) Applicare gli stabilizzatori sul busto dell'utilizzatore, facendoli passare sopra la testa.
5) Chiudere le fibbie di chiusura dei nastri superiori delle cinture.
6) Inserire le fibbie dei nastri inferiori delle cinture e bloccarle.
7) **Se necessario:** tendere e bloccare le cinture nelle fibbie sul retro del sedile (v. fig. 40, pos. 1/2). Accertarsi che gli stabilizzatori pettorali poggino simmetricamente sul bacino.
CAUTELA! Controllare che la postura dell'utilizzatore sul sedile sia corretta: se gli stabilizzatori pettorali sono troppo laschi, l'utilizzatore può scivolare in avanti e assumere una postura errata o addirittura scivolare fuori dall'unità posturale. Le cinture inferiori delle pelotte devono poggiare sulle ossa del bacino su entrambi i lati (vedere anche le indicazioni per l'uso seguenti).

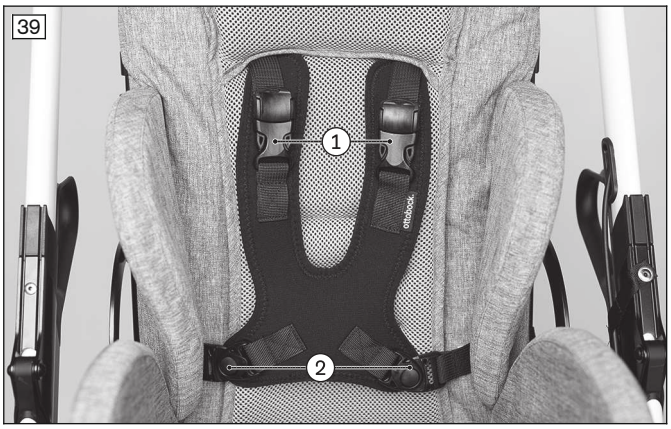

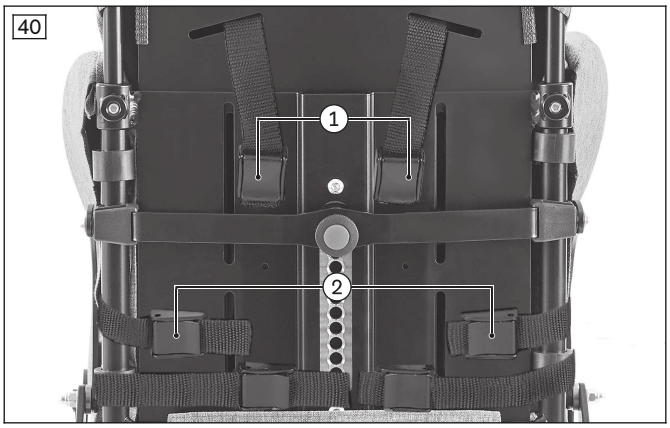

Indicazioni di impiego

- Far sedere l'utilizzatore in posizione eretta a 90° (se fisiologicamente possibile).
- Assicurarsi che la schiena dell'utilizzatore poggi sull'imbottitura dello schienale (se fisiologicamente possibile).
- Controllare che l'altezza dello schienale del prodotto sia regolata correttamente. Lo schienale deve terminare all'altezza delle spalle (v. fig. 41).
- Il sistema posturale deve sostenere dal davanti la regione del torace (sterno). Se necessario, adattare le fasce delle cinture superiori e inferiori.
- Assicurarsi che il sistema posturale non si trovi troppo vicino alla gola (v. fig. 42). In caso contrario sarà necessario regolare di nuovo le fasce delle cinture superiori.

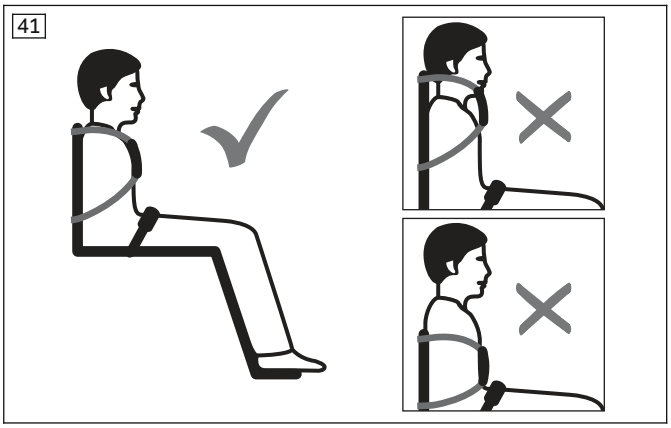

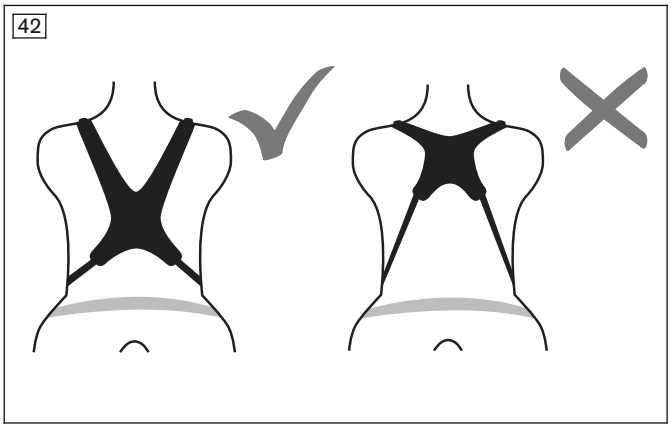

Possibili errori

- Il sistema posturale si trova troppo vicino alla gola e mette in pericolo l'utilizzatore.
- Il sistema posturale si trova all'altezza pelvica dell'utilizzatore (troppo in basso).
- Le anche dell'utilizzatore non vengono protette con un sistema di stabilizzazione del bacino separato.

- Un'applicazione troppo lasca del sistema posturale porta allo scivolamento/spostamento dell'utilizzatore in avanti/verso il basso.
- Durante il fissaggio e la regolazione il sistema posturale entra in collisione con apparecchi, accessori o tubicini di alimentazione e ne limita la funzionalità.

7.2.2.2.4 Giubbotto posturale

⚠ AVVERTENZA

Applicazione scorretta

Strozzamento, soffocamento o strangolamento in caso di scivolamento in avanti/verso il basso nel prodotto

► Utilizzare il sistema posturale sempre in combinazione con un sistema di stabilizzazione del bacino applicato correttamente (ad es. cintura pelvica, imbracatura), al fine di stabilizzare il bacino.

► Il sistema posturale deve essere applicato stretto, ma non troppo. Per evitare il ferimento dell'utilizzatore deve essere possibile infilare comodamente 2 dita tra il sistema posturale e il torace.

► Il sistema posturale deve sostenere il torace dal davanti. Applicarlo e posizionarlo in modo tale da lasciare sempre libero il collo e la regione della gola. Seguire le indicazioni per il posizionamento.

► Rispettare le indicazioni per la corretta applicazione e regolazione riportate nelle presenti istruzioni per l'uso, in modo che l'utilizzatore non possa scivolare in una posizione pericolosa.

INFORMAZIONE

Per ulteriori informazioni consultare le istruzioni per l'uso fornite con il prodotto.

INFORMAZIONE

Osservare le indicazioni per l'applicazione e quelle relative ad eventuali errori durante l'applicazione (v. pagina 24, cinture a 4 punti), che sono valide anche in questo caso.

L'unità posturale può essere equipaggiata con un giubbotto posturale che, in caso di indicazioni specifiche, sostiene il busto dell'utilizzatore da seduto (v. fig. 43). Non offre alcun sostegno al bacino.

Regolazione del giubbotto posturale

Sul retro del sedile si può regolare la lunghezza delle cinture e quindi anche la tensione del giubbotto posturale (v. fig. 44, pos. 1/2).

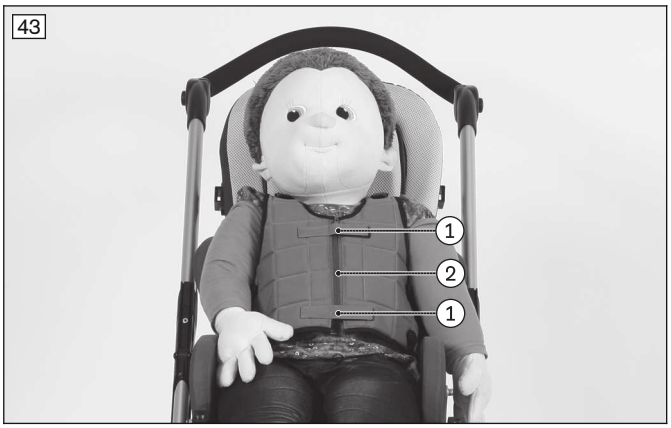

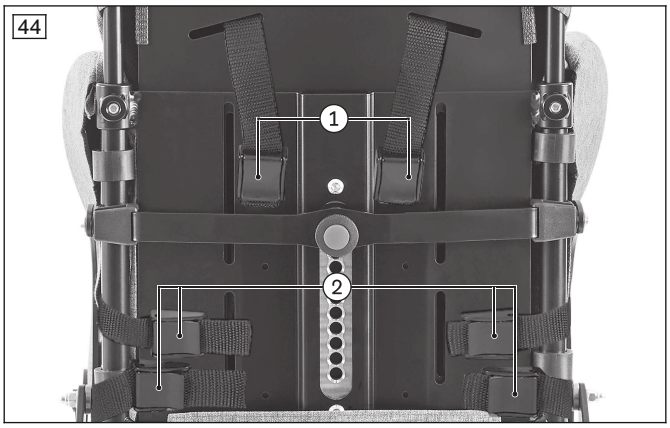

Applicazione del giubbotto posturale

1) Aprire le chiusure a velcro sopra la cerniera (v. fig. 43, pos. 1).
2) Aprire la cerniera (v. fig. 43, pos. 2).
3) **Se necessario:** prima di far sedere l'utilizzatore, aprire le fibbie sul retro del sedile (v. fig. 44, pos. 1/2) e tirare un po' in avanti le cinture del giubbotto posturale.
4) Far sedere l'utilizzatore sul sedile. Assicurarsi che la schiena dell'utilizzatore poggi correttamente sull'imbottitura dello schienale.
5) Chiudere la cerniera (v. fig. 43, pos. 2).
6) **Se necessario:** tendere e bloccare le cinture superiori e laterali nelle fibbie sul retro del sedile (v. fig. 44, pos. 1/2).

7) Chiudere le chiusure a velcro sopra la cerniera (v. fig. 43, pos. 1).
INFORMAZIONE: Per un uso quotidiano, il giubbotto posturale può essere applicato e rimosso anche aprendo e chiudendo le fibbie anteriori (v. fig. 45, pos. 1 e 2).

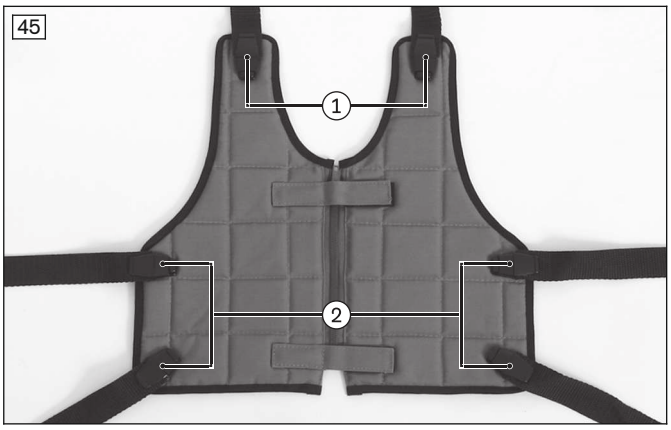

7.2.3 Ausili posturali

⚠ AVVERTENZA

Divieto di utilizzare il sistema di cinture o dell'ausilio posturale come sistema di ritenuta su veicoli per il trasporto di persone con disabilità motorie (PRM)

Lesioni gravi a causa di errori nell'utilizzo del prodotto

- ► Non utilizzare mai le cinture e gli ausili posturali proposti per il prodotto come componente del sistema di ritenuta su veicoli PRM.
- ► Tenere presente che le cinture e i sistemi posturali proposti per il prodotto servono solo a dare maggiore stabilità alla persona seduta nel prodotto.

⚠ AVVERTENZA

Applicazione errata del sistema di cinture o dell'ausilio posturale

Strangolamento, soffocamento a causa di cinture posturali/ausili posturali posizionati in modo errato

- ► Rispettare le indicazioni per la corretta applicazione in modo che l'utente non possa scivolare in una posizione pericolosa.
- ► Tenere presente che l'utente deve essere appoggiato con la schiena all'imbottitura dello schienale durante l'applicazione e l'uso del prodotto.
- ► Non utilizzare cinture posturali o ausili posturali se l'utente può sedere bene senza questi sistemi.

L'opzione viene montata e preregolata dal personale tecnico. Se la cintura posturale è troppo tesa oppure non può essere allacciata, può essere regolata successivamente in base alle esigenze.

L'unità posturale può essere equipaggiata con sistemi di postura.

7.2.3.1 Pelotte toracali (pelotte laterali)

L'unità posturale può essere dotata di pelotte toracali che, in caso di indicazioni specifiche, forniscono un sostegno supplementare per il busto (pelotta toracale standard: v. fig. 46; pelotta toracale ripiegabile: v. fig. 47).

L'opzione viene preregolata dal personale tecnico.

Ripiegamento delle pelotte toracali (solo versione ripiegabile)

Le pelotte possono essere ripiegate verso il basso per poter entrare e uscire più facilmente dall'unità posturale:

1) Premere il pulsante di sgancio rosso (v. fig. 47).
INFORMAZIONE: A seconda del tipo di montaggio il pulsante di sgancio rosso può essere rivolto verso in basso o verso l'alto.
2) Spingere la pelotta all'esterno.
3) Dopo l'entrata o l'uscita dall'unità posturale riportare indietro la pelotta fino a bloccarla.

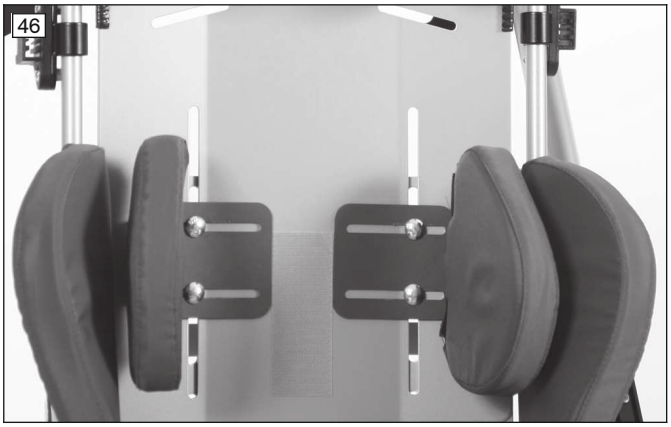

7.2.3.2 Cuneo di abduzione

L'unità posturale può essere equipaggiata con un cuneo di abduzione (v. fig. 48) che, in caso di indicazioni specifiche, garantisce l'abduzione delle gambe (divaricazione laterale).
L'opzione viene preregolata dal personale tecnico.

7.2.3.3 Poggianuca

L'imbottitura sagomata aiuta ad immobilizzare la testa dell'utilizzatore nell'unità posturale.
L'opzione è già stata montata dal personale tecnico specializzato.

7.2.3.4 Imbottitura del supporto lombare

L'imbottitura sagomata è un supporto addizionale per il rachide lombare (R.L.).
L'opzione è già stata posizionata e fissata sotto l'imbottitura del sedile dal personale tecnico.

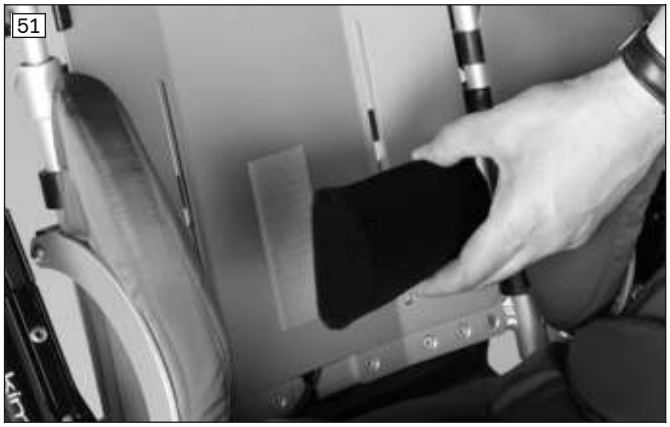

7.2.3.5 Cinturini fermapiedi a velcro

L'unità posturale può essere equipaggiata con cinturini fermapiedi a velcro che, in caso di indicazioni specifiche, stabilizzano in modo sicuro i piedi del bambino sul supporto per le gambe (v. fig. 52).

Utilizzo dei cinturini fermapiedi

1) Aprire la chiusura a velcro.
2) Posizionare il piede sul sostegno per le gambe.
3) Avvolgere la cintura intorno alla scarpa e bloccarla con il velcro.

7.2.4 Imbottiture

Le informazioni sulla rimozione e l'applicazione delle imbottiture e dei rivestimenti sono riepilogate nel capitolo "Cura" (v. pagina 45; v. pagina 46).

7.2.5 Barra di protezione

⚠ CAUTELA

Sollevamento errato da parte degli accompagnatori

Ribaltamento, caduta dell'utente a causa del sollevamento della carrozzina afferrandola per i componenti rimovibili

► Non utilizzare la barra di protezione per sollevare il prodotto.

INFORMAZIONE

Tenere presente che ogni volta si può utilizzare solo una delle seguenti opzioni da sola, perché vengono tutte inserite nello stesso alloggiamento:
- Barra di protezione
- Braccioli standard
- Tavolino

L'unità posturale può essere equipaggiata con una barra di protezione che, in caso di indicazioni specifiche, evita che l'utente cada in avanti.

La barra può essere rimossa per facilitare il trasferimento nell'unità posturale.

Rimozione della barra di protezione

1) Premere i pulsanti di rilascio per allentare le molle di fissaggio (v. fig. 54, pos. 1).
2) Estrarre la barra di protezione tirandola verso l'alto (v. fig. 54, pos. 2).

Applicazione della barra di protezione

1) Inserire la barra di protezione nelle guide.
2) Premere il primo pulsante di rilascio e spingere leggermente verso il basso la barra di protezione. Al termine ripetere la stessa procedura sul lato opposto della barra di protezione (v. fig. 53).
3) Spingere la barra di protezione verso il basso finché le molle di fissaggio si innestano dietro i pulsanti di rilascio (v. fig. 54, pos. 2).

7.2.6 Braccioli

⚠ CAUTELA

Sollevamento errato da parte degli accompagnatori

Ribaltamento, caduta dell'utente a causa del sollevamento della carrozzina afferrandola per i componenti rimovibili

► I braccioli non possono essere utilizzati per sollevare il prodotto.

INFORMAZIONE

Tenere presente che ogni volta si può utilizzare solo una delle seguenti opzioni da sola, perché vengono tutte inserite nello stesso alloggiamento:
- Barra di protezione
- Braccioli standard
- Tavolino

L'unità posturale può essere dotata di braccioli che sostengono le braccia, in caso di indicazioni specifiche.

7.2.6.1 Braccioli standard

Rimozione e applicazione dei braccioli standard

I braccioli standard (v. fig. 55) possono essere rimossi e applicati allo stesso modo della barra di protezione (v. pagina 31).

7.2.6.2 Braccioli regolabili

Regolazione dei braccioli regolabili

a) Regolazione in altezza

1) Sollevare lateralmente l'imbottitura sotto il bracciolo (v. fig. 56, pos. 1).
2) Svitare le viti di fissaggio (v. fig. 56, pos. 2).
3) Regolare l'altezza del bracciolo (v. fig. 56, pos. 3).
4) Serrare le viti di fissaggio (v. fig. 56, pos. 2).

b) Regolazione della profondità

1) Rimuovere i rivestimenti dei braccioli.
2) Svitare i dadi ad alette (v. fig. 57, pos. 1),
3) Regolare la profondità del bracciolo (v. fig. 57, pos. 2).
4) Serrare nuovamente i dadi ad alette e rimontare l'imbottitura del bracciolo.

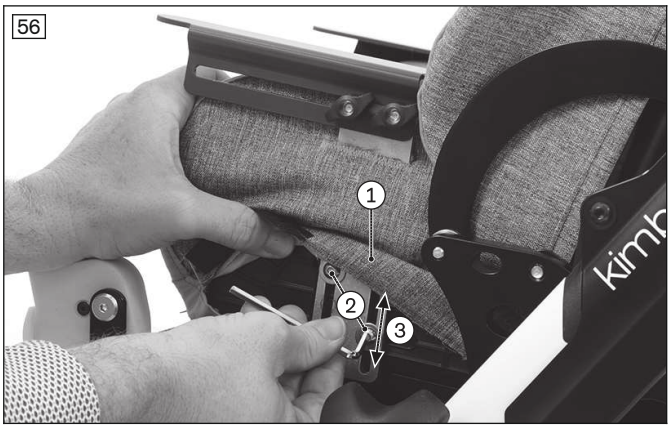

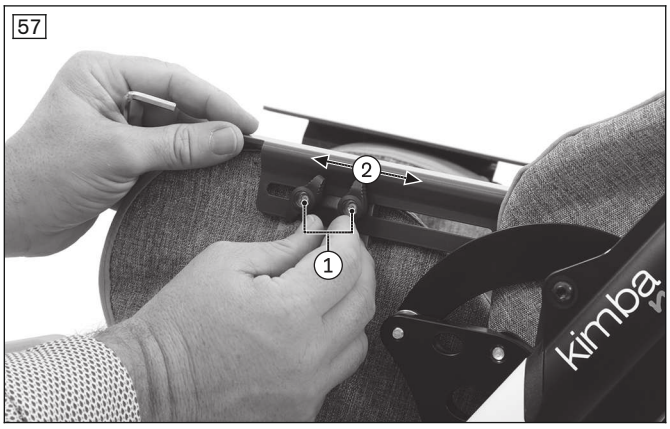

7.2.7 Tavolino

⚠ AVVERTENZA

Incendio del prodotto

Ustioni dovute a errori di utilizzo

- ► Il prodotto è infiammabile. Non è possibile escludere il rischio di incendio in presenza di una fonte di accensione. Fare quindi molta attenzione a non venire a contatto con il fuoco.
- ► Evitare la vicinanza a fonti che potrebbero innescare un incendio.

⚠ CAUTELA

Regolazione errata

Incastro, schiacciamento dovuto a regolazioni troppo strette

- ► Non incastrare l'utente durante l'inserimento del prodotto.

⚠ CAUTELA

Guida con oggetti sul piano del tavolo

Lesioni provocate da oggetti non fissati

► Rimuovere tutti gli oggetti dal piano del tavolino prima di mettersi in marcia.

⚠ CAUTELA

Sollevamento errato da parte degli accompagnatori

Ribaltamento, caduta dell'utente a causa del sollevamento della carrozzina afferrandola per i componenti rimovibili

► Il tavolino non deve essere utilizzato per sollevare il prodotto.

AVVISO

Sovraccarico

Danno al prodotto dovuto a errori da parte dell'utente

► Sul tavolino non devono essere poggiati oggetti pesanti.

► Nessuno deve sedere o poggiarsi al tavolino.

INFORMAZIONE

Tenere presente che ogni volta si può utilizzare solo una delle seguenti opzioni da sola, perché vengono tutte inserite nello stesso alloggiamento:
- Barra di protezione
- Braccioli standard
- Tavolino

INFORMAZIONE

Tenere presente che il tavolino può essere utilizzato soltanto con il sedile rivolto in direzione di marcia.

L'unità posturale può essere equipaggiata con un tavolino che consente di appoggiare oggetti direttamente vicino al sedile.

Il tavolino viene fissato all'unità posturale in modo da non poter ruotare.

Il tavolino può sopportare un carico **max. di 3 kg**.

Applicazione del tavolino

1) **Se necessario:** rimuovere la barra di protezione.
2) Far sedere l'utilizzatore nel sistema posturale.
   INFORMAZIONE: Se si utilizzano dei braccioli regolabili portarli all'altezza più bassa. Per informazioni sulla regolazione dell'altezza dei braccioli: v. pagina 32.
3) Inserire il tavolino negli alloggiamenti.
4) Premere le molle di fissaggio a sinistra e a destra del tavolino (v. fig. 58, pos. 1).
5) Spingere il tavolino verso il basso finché le molle di fissaggio si bloccano dietro i pulsanti di rilascio (v. fig. 58, pos. 2).
6) Premere i pulsanti di rilascio e fare scorrere verso il basso il tavolino fino a quando le bussole poggiano sull'alloggiamento (v. fig. 58, pos. 3).

Rimozione del tavolino

1) Rimuovere tutti gli oggetti dal tavolino.
2) Spingere il tavolino verso l'alto finché le molle di fissaggio si bloccano dietro i pulsanti di rilascio (v. fig. 58, pos. 2).
3) Premere i pulsanti di rilascio (come per la barra di protezione, v. pagina 31, v. fig. 53).
4) Estrarre il tavolino tirandolo verso l'alto.

Regolazione della posizione del tavolino

a) Regolazione in altezza

1) Svitare le viti a brugola delle bussole con una chiave a brugola da 4 sulle aste (v. fig. 58, pos. 3).
2) Regolare l'altezza delle bussole. Spingere all'altezza desiderata le aste su entrambi i lati. Serrando le viti le bussole devono poggiare con le aste sugli alloggiamenti all'altezza desiderata.

3) Serrare le viti a brugola.

b) Regolazione della profondità

1) Rilasciare la leva di bloccaggio sotto il tavolino (v. fig. 59, pos. 1).
2) Spostare il tavolino alla profondità desiderata (v. fig. 59, pos. 2).
3) Serrare la leva di bloccaggio.
   CAUTELA! Fare attenzione a non incastrare l'utilizzatore durante l'inserimento del prodotto. Verificare che le braccia dell'utilizzatore si trovino sul tavolino e che l'incavo anteriore rotondo non prema contro il corpo dell'utilizzatore.

c) Regolazione dell'inclinazione

1) Rilasciare la leva di bloccaggio sotto il tavolino (v. fig. 59, pos. 1).
2) Regolare l'angolo desiderato del tavolino (v. fig. 59, pos. 3).
3) Serrare la leva di bloccaggio.

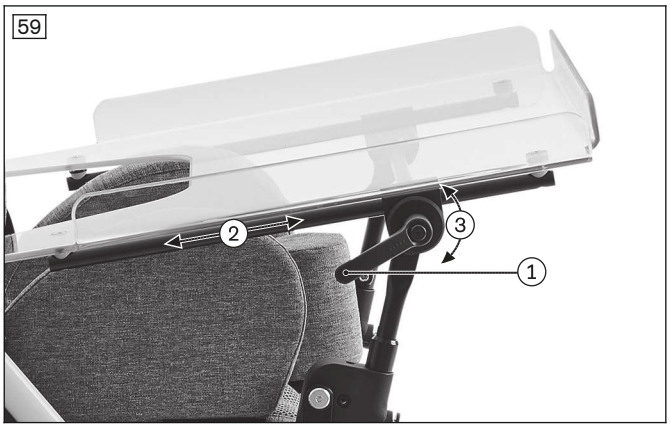

7.2.8 Tettuccio

⚠ CAUTELA

Bordi contundenti sporgenti

Inceppamento, schiacciamento dovuti a un uso non corretto

► Sollevando o abbassando lo schienale afferrare solo gli appositi componenti.

AVVISO

Utilizzo non corretto del tettuccio

Danneggiamento del materiale a causa di errori di utilizzo

► Rimuovere il tettuccio prima di piegare il passeggino, perché non può essere piegato insieme.

► In caso di non utilizzo prolungato del passeggino togliere il tettuccio per proteggerlo da eventuali danni.

L'unità posturale può essere equipaggiata con un tettuccio per proteggere l'utilizzatore dal sole e dalla pioggia (v. fig. 60).

Applicazione del tettuccio

1) Portare in verticale lo schienale.
2) Posizionare in parallelo le linguette di arresto sul tettuccio (v. fig. 61, pos. 2).
3) Spingere le linguette di arresto negli elementi di innesto (v. fig. 61, pos. 1) finché non si sentono scattere in posizione (v. fig. 61, pos. 2).

Regolazione dell'inclinazione del tettuccio

1) Ripiegare il tettuccio.
2) Afferrare il tettuccio sulla staffa anteriore e regolare l'inclinazione desiderata spingendo o tirando la staffa. Lo snodo d'arresto scatta automaticamente in posizione (v. fig. 61, pos. 3).

Rimozione del tettuccio

1) Portare in verticale lo schienale.
2) Premere leggermente le linguette d'arresto sul tetto (v. fig. 61, pos. 2) e sbloccarle dall'elemento d'innesto.

3) Estrarre le linguette di arresto e rimuovere il tettuccio.

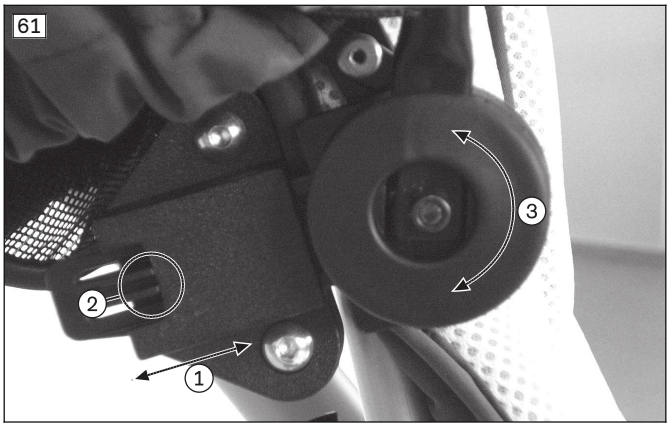

Particolarità del tettuccio

- Aprendo la finestrella è possibile mantenere sempre il contatto visivo con il bambino (v. fig. 62, pos. 1).
- Rimuovendo la parte posteriore si ottiene una migliore ventilazione (ad es. nelle giornate estive; v. fig. 63).
- Il telo antipioggia può essere conservato nella tasca laterale del tettuccio (v. fig. 65).

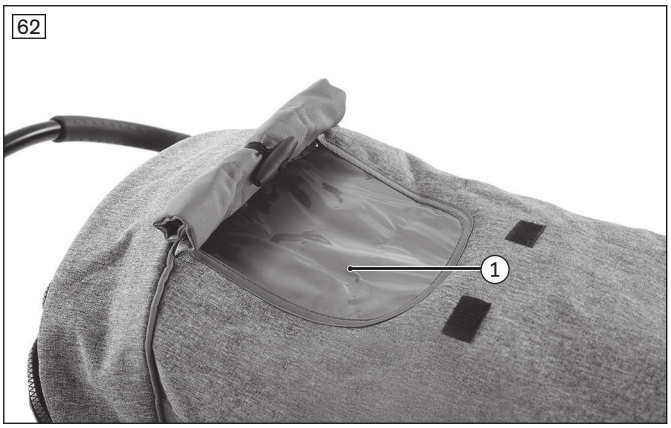

7.2.9 Telo antipioggia

AVVISO

Fissaggio non corretto

Pericolo di danneggiamento del prodotto dovuto a un errore di montaggio

► Durante il fissaggio accertarsi che il prodotto non possa strisciare sulle ruote.

L'unità posturale può essere equipaggiata con un telo antipioggia che protegge l'utilizzatore da pioggia e umidità (v. fig. 64). Il telo antipioggia può essere conservato nella tasca laterale del tettuccio (v. fig. 65).

Utilizzo del telo antipioggia

1) Estrarre il telo antipioggia dalla tasca laterale del tettuccio (v. fig. 65, pos. 1).
2) Sistemare il telo antipioggia sopra il tettuccio e il supporto per le gambe. Accertarsi che l'apertura per l'aria si trovi in corrispondenza del naso dell'utilizzatore.

64

65

7.2.10 Cappa antipioggia

1) Infilare la cappa con la cerniera aperta sopra la testa del bambino.
2) Stendere il bordo superiore della cappa antipioggia sopra lo schienale e il bordo inferiore intorno al supporto per le gambe.

7.2.11 Sacco estivo/invernale

AVVISO

Fissaggio non corretto

Pericolo di danneggiamento del prodotto dovuto a un errore di montaggio

► Durante il fissaggio accertarsi che il prodotto non possa strisciare sulle ruote.

L'unità posturale può essere dotata di un sacco (v. fig. 66). Il caldo inserto invernale può essere applicato e rimosso con i bottoni automatici.

Fissaggio del sacco

1) Posizionare il sacco nell'unità posturale.
2) Eventualmente far passare la cintura pelvica (v. fig. 67, pos. 1), il cuneo di abduzione, la cintura a cinque punti (v. fig. 67, pos. 2) o l'imbragatura (v. fig. 67, pos. 3) attraverso le aperture poste sotto il sacco.
3) Fissare i cordoncini (v. fig. 67, pos. 4) in base alle possibilità disponibili:
   → Lato posteriore: ad es. sullo schienale (v. fig. 68)
   → Lato anteriore: ad es. al tubo del supporto per le gambe (senza fig.)

Utilizzo del sacco

1) **Se necessario:** applicare o rimuovere l'inserto invernale.
2) Aprire la cerniera e far sedere l'utilizzatore.
3) Chiudere la cerniera e le chiusure.

Pulizia del sacco

1) Rimuovere il sacco.
2) Pulire il sacco. Osservare le etichette con le istruzioni per la cura.

66

67

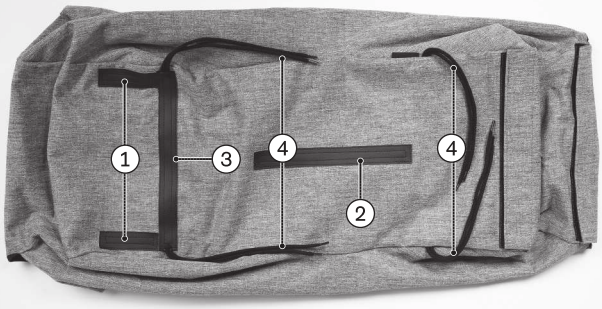

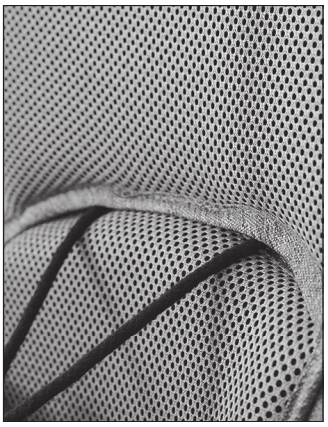

7.2.12 Borsa fasciatoio

⚠ CAUTELA

Perdita di stabilità

Ribaltamento, caduta dovuti alla presenza di ulteriori oggetti sul prodotto

- ► Utilizzando questo accessorio non superare mai la portata massima del telaio outdoor. Rispettare le indicazioni nel capitolo "Dati tecnici" (v. pagina 49). Un carico troppo elevato sul maniglione di spinta può influire negativamente sulla stabilità.
- ► Dopo avere posizionato la borsa fasciatoio controllare sempre la stabilità del prodotto. Afferrare saldamente il maniglione di spinta con entrambe le mani.

La borsa fasciatoio serve soprattutto per trasportare oggetti per il bambino.

Per il fissaggio posizionare la linguetta intorno al maniglione di spinta e chiudere con i bottoni automatici (v. fig. 69, pos. 1).

7.2.13 Riduttore di profondità del sedile

Con il riduttore di profondità è possibile ridurre la profondità del sedile dell'unità posturale della misura 1 di **50 mm** a **140 mm**.

Se occorre aumentare la profondità del sedile è possibile smontare il riduttore di profondità del sedile. A tale scopo rivolgersi al personale tecnico che ha allestito il prodotto.

7.2.14 Fodera anti-incontinenza

La fodera anti-incontinenza (v. fig. 71) protegge l'imbottitura dell'unità posturale. La fodera anti-incontinenza può essere rimossa per essere lavata.

Fissaggio della fodera anti-incontinenza

1) Rimuovere l'imbottitura del sedile e dello schienale dall'unità posturale (v. pagina 45).
2) Aprire tutti i nastri a velcro della fodera anti-incontinenza (v. fig. 72).
3) Inserire l'imbottitura del sedile nella fodera anti-incontinenza.
4) Fissare la fodera anti-incontinenza all'imbottitura dello schienale:
   → Poggiare l'imbottitura dello schienale sulla fodera anti-incontinenza (v. fig. 73).
   → Far passare intorno all'imbottitura dello schienale i 3 nastri a velcro in basso e unirli (v. fig. 74, pos. 1).
   → Infilare i nastri a velcro verticali attraverso l'imbottitura dello schienale (v. fig. 74, pos. 2).
5) Fissare l'imbottitura dello schienale all'unità posturale:
   → Tirare l'imbottitura dello schienale con il cappuccio sopra lo schienale.
   → Portare all'indietro i nastri a velcro verticali sopra o attraverso lo schienale (v. fig. 75, pos. 1).
   → Avvolgere il nastro a velcro orizzontale in alto intorno allo schienale e fissarlo (v. fig. 75, pos. 2). I nastri a velcro verticali devono essere tenuti fermi con il nastro a velcro orizzontale (v. fig. 75, pos. 3).
6) Portare all'indietro l'imbottitura nella parte bassa dello schienale e fissarla agli occhielli con la chiusura rotante (v. pagina 45).

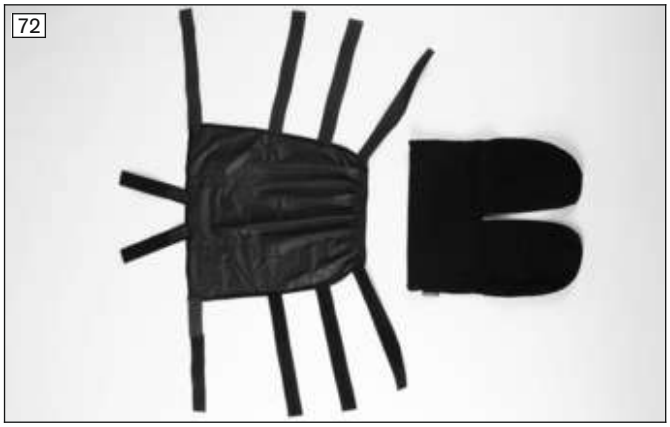

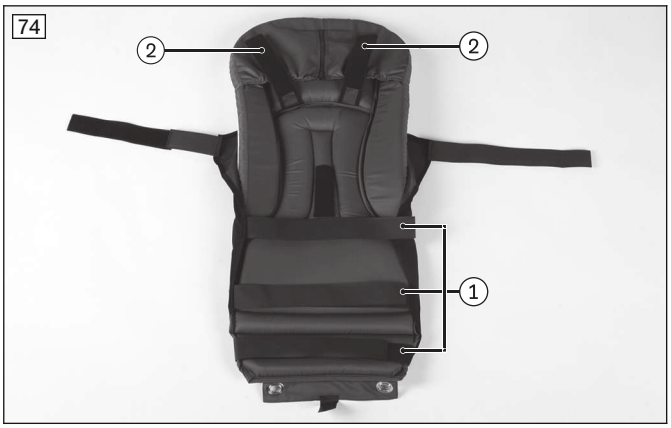

Rimozione e lavaggio della fodera anti-incontinenza

1) Rimuovere l'imbottitura del sedile e dello schienale dall'unità posturale (v. pagina 45).
2) Sfilare la fodera anti-incontinenza dall'imbottitura del sedile e metterla da parte.
3) Rimuovere la fodera anti-incontinenza dall'imbottitura dello schienale. Aprire tutti i nastri a velcro e sfilare la fodera anti-incontinenza dall'imbottitura dello schienale.
4) Lavare la fodera anti-incontinenza in base ai simboli per il lavaggio riportati sull'etichetta.
   INFORMAZIONE: Chiudere i nastri a velcro per tutta la lunghezza prima del lavaggio.

7.2.15 Inserto unità posturale

L'inserto assicura una maggiore stabilità dei bambini piccoli nell'unità posturale (v. fig. 76). L'inserto unità posturale può essere rimosso per il lavaggio. Chiudere le cinture di fissaggio prima del lavaggio.

Applicazione dell'inserto unità posturale

1) Preparare l'inserto unità posturale. Aprire tutte le cinture di fissaggio.
2) Applicare l'inserto unità posturale sull'imbottitura del sedile e dello schienale (v. fig. 77).
3) Far passare le cinture di fissaggio attraverso lo schienale (v. fig. 78):

→ Far passare due volte la cintura superiore attraverso i fori oblunghi orizzontali in alto dello schienale (v. fig. 79; v. fig. 78, pos. 1). Chiudere la fibbia della cintura.
→ Far passare due volte la cintura centrale attraverso i fori oblunghi verticali in alto dello schienale (v. fig. 78; pos. 2). Chiudere la fibbia della cintura.
→ Far passare due volte la cintura inferiore attraverso i fori rotondi interni sul telaio di base (sedile) (v. fig. 80, pos. 1; v. fig. 78, pos. 3). Chiudere la fibbia della cintura.

Rimozione e pulizia dell'inserto unità posturale

1) Aprire le fibbie delle cinture di fissaggio sull'inserto unità posturale.
2) Rimuovere l'inserto unità posturale dalla seduta.
3) Chiudere le fibbie delle cinture dell'inserto unità posturale.
4) Lavare l'inserto unità posturale in base ai simboli per il lavaggio riportati sull'etichetta.

77

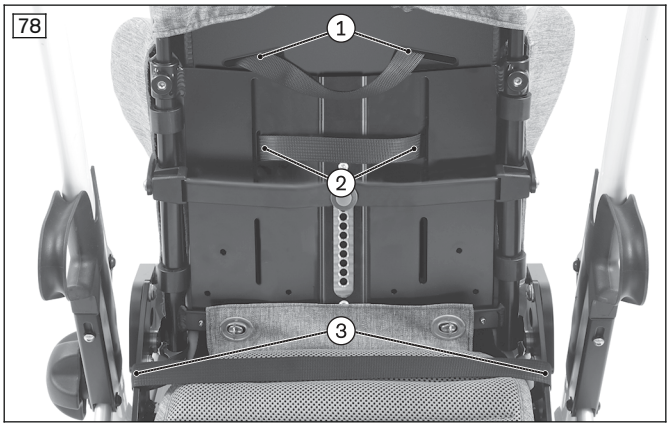

78

79

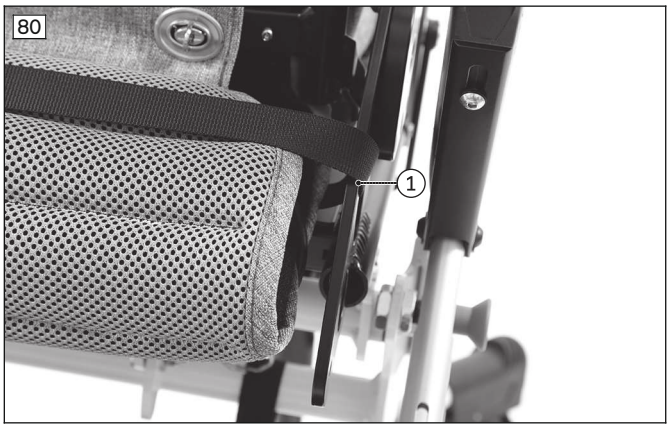

80

7.3 Smontaggio e trasporto

⚠ CAUTELA

Bordi contundenti sporgenti

Inceppamento, schiacciamento dovuti a un uso non corretto

► Sollevando o abbassando lo schienale afferrare solo gli appositi componenti.

AVVISO

Deformazione del passeggino chiuso

Pericolo di danneggiamento del prodotto, problemi nella chiusura a causa di carico non ammesso

► Non poggiare mai oggetti pesanti sul prodotto chiuso.

INFORMAZIONE

- ► In veicoli trasportare il prodotto separato dal telaio outdoor.
- ► Trasportare il prodotto in aereo conformemente alle disposizioni IATA (International Air Transport Association) e della relativa compagnia aerea. Informare la compagnia aerea alcuni giorni prima della partenza del volo. Se necessario, utilizzare i codici SSR (Special Service Request) per descrivere la limitazione di mobilità. I codici sono reperibili ad es. in internet.
- ► Ulteriori informazioni al riguardo sono disponibili su www.iata.org. Il fabbricante consiglia di contattare direttamente la compagnia aerea prima di ogni volo, al fine di ottenere informazioni in materia di trasporti speciali.

Per il trasporto l'unità posturale deve essere estratta dal telaio outdoor (v. pagina 13).

L'apertura e la chiusura del telaio outdoor è illustrata nelle istruzioni per l'uso dei telai outdoor Kimba (codice articolo: 647H1655=*).

7.4 Utilizzo in veicoli per il trasporto di persone con disabilità motorie

⚠ AVVERTENZA

Utilizzo come sedile in veicoli per il trasporto di persone con disabilità motorie (PRM)

Lesioni gravi dovute a incidenti causati da errori da parte dell'utilizzatore

- ► Utilizzare sempre i sedili e i sistemi di ritenuta installati sul veicolo per il trasporto di persone con disabilità motorie (PRM). Solo così i passeggeri sono protetti in modo ottimale in caso di incidente.
- ► Il prodotto è stato testato per l'impiego in veicoli PRM in combinazione con il telaio outdoor Kimba.
- ► Utilizzando gli elementi di sicurezza proposti dal fabbricante e sistemi di fissaggio e di ritenuta appropriati, è possibile impiegare il prodotto come sedile in veicoli per il trasporto di persone con disabilità motorie (PRM). Per maggiori informazioni in merito consultare il prospetto con il n. d'ordine 646D158=*.
- ► Trasportare sempre solo una persona con il prodotto.
- ► Utilizzare il prodotto in veicoli PRM solo con l'unità posturale rivolta in direzione di marcia.
- ► Utilizzare il prodotto in veicoli PRM essenzialmente solo con l'unità posturale bloccata in posizione orizzontale e lo schienale bloccato in posizione verticale.
- ► Tenere presente che, prima dell'utilizzo del prodotto in veicoli PRM, è necessario sempre rimuovere alcune opzioni (v. pagina 43).

⚠ AVVERTENZA

Peso di trasporto errato in caso di utilizzo in veicoli per il trasporto di persone con disabilità motorie (PRM)

Lesioni gravi a seguito di incidenti causati dal superamento della portata consentita

- ► In caso di utilizzo in veicoli PRM l'unità posturale Kimba può portare un utilizzatore del peso massimo di **40 kg**.

⚠ AVVERTENZA

Divieto di utilizzare il sistema di cinture o dell'ausilio posturale come sistema di ritenuta su veicoli per il trasporto di persone con disabilità motorie (PRM)

Lesioni gravi a causa di errori nell'utilizzo del prodotto

- ► Non utilizzare mai le cinture e gli ausili posturali proposti per il prodotto come componente del sistema di ritenuta su veicoli PRM.
- ► Tenere presente che le cinture e i sistemi posturali proposti per il prodotto servono solo a dare maggiore stabilità alla persona seduta nel prodotto.

INFORMAZIONE

Per il trasporto di bambini fino a **36 kg** Ottobock raccomanda di utilizzare un dispositivo di ritenuta per bambini (seggiolino per auto) oppure un sistema di ritenuta specifico per bambini disabili conforme alla norma ECE R 129 (i-Size) o ECE R44/04. Rispettare in ogni caso le disposizioni legislative del proprio paese.

Il prodotto è stato collaudato dal produttore in base alla norma ISO 7176-19 e può essere utilizzato come sedile in veicoli per il trasporto di persone con disabilità motorie (PRM) osservando le condizioni di seguito riportate.

7.4.1 Utilizzo del prodotto in veicoli

Il prodotto può essere utilizzato come sedile in veicoli per il trasporto di persone con disabilità motorie (PRM) solo previo utilizzo di sistemi di ritenuta adeguati. Le cinture posturali e gli ausili posturali proposti dal fabbricante servono unicamente per stabilizzare ulteriormente la persona seduta nel prodotto.

Per maggiori informazioni sull'utilizzo dell'unità posturale in un veicolo per il trasporto di persone con disabilità motorie (PRM) consultare le istruzioni per l'uso del telaio outdoor Kimba (codice di identificazione: 647H1655=*).

7.4.2 Limitazioni d'uso

⚠ AVVERTENZA

Utilizzo del prodotto con determinate regolazioni o opzioni/accessori montati

Gravi lesioni a seguito di incidenti causati da opzioni/accessori non fissati correttamente

► Il collaudo del prodotto in base alla norma ISO 7176-19 è stato eseguito con il modello di base.

► Non tutte le opzioni/tutti gli accessori sono indicati per l'utilizzo in un veicolo PRM, in quanto potrebbero comportare il rischio di lesioni in caso di incidente.

► Il personale tecnico specializzato può valutare se le opzioni/gli accessori indicati qui di seguito e **rilevanti per il posizionamento dell'utilizzatorepossono** essere rimossi dal prodotto o possono restare sul prodotto durante il trasporto nel veicolo PRM. A tal fine il personale tecnico specializzato deve valutare il rischio di lesioni in caso di incidente rispetto al rischio di un posizionamento insufficiente dal punto di vista medico. Questa valutazione può essere eseguita solo dal personale tecnico specializzato e individualmente per ogni utilizzatore

► Le opzioni/gli accessori indicati qui di seguito e **non rilevanti per il posizionamento dell'utilizzatoredevono** essere assolutamente rimossi dal prodotto o riposti in modo sicuro nel veicolo PRM.

Si deve **assolutamente osservare l'indicazione per la sicurezza precedente** relativa a queste opzioni/questi accessori rilevanti per il posizionamento dell'utilizzatore:

- Pelotte per poggiatesta, regolabili lateralmente (unità posturale)
- Pelotte toracali (unità posturale)
- Cuneo di abduzione (unità posturale)
- Poggianuca (unità posturale)
- Pelotte laterali ripiegabili (unità posturale)
- Poggiatesta regolabili individualmente (unità posturale).
  Avviso: durante il trasporto in veicoli PRM, in aggiunta ai sistemi di ritenuta già previsti nel veicolo PRM, si deve utilizzare anche uno dei seguenti sistemi posturali per il busto: cintura a cinque punti (v. pagina 25), stabilizzatori pettorali (v. pagina 26), giubbotto posturale (v. pagina 28).

Le seguenti opzioni/i seguenti accessori **devono** essere **rimosse/i dall'unità posturale Kimba e dal telaio outdoor Kimba prima del trasporto in veicoli PRM e conservate/i in modo sicuro:**

- Barra di protezione (unità posturale)
- Braccioli standard (unità posturale)
- Tavolino (unità posturale)
- Copertura; copertura antipioggia (unità posturale)
- Protezione antipioggia (unità posturale)
- Cappa antipioggia (unità posturale)
- Sacco estivo/invernale (unità posturale)
- Buggy board (telaio outdoor)
- Borsa fasciatoio (telaio outdoor)

Alle seguenti opzioni si applicano altre limitazioni:

- Cinturini fermapiedi in velcro (unità posturale): per il trasporto su veicoli PRM i piedi non devono essere all'interno dei cinturini o bloccati con i cinturini.

7.4.3 Informazioni importanti

Le seguenti informazioni importanti sono contenute nelle istruzioni per l'uso dei telai outdoor Kimba:

- Posizionamento dell'unità posturale
- Regolazione e bloccaggio dell'inclinazione del sedile (basculazione del sedile)
- Regolazione e bloccaggio dell'angolo dello schienale
- Bloccaggio del prodotto nel veicolo
- Posizionamento sicuro dell'utilizzatore nel prodotto

7.5 Cura

⚠ CAUTELA

Pulizia non eseguita o eseguita in modo non corretto

Pericoli per la salute dovuti a infezioni; danneggiamento del prodotto a seguito di errori di utilizzo

► Pulire il prodotto ad intervalli regolari.

► Dopo aver pulito il prodotto, controllare le funzionalità di marcia.

INFORMAZIONE

Osservare le istruzioni per il lavaggio e la cura riportate sull'etichetta cucita sui rivestimenti in tessuto e su altre parti tessili del prodotto.

7.5.1 Pulizia

Pulire regolarmente il prodotto, **almeno 1 volta al mese** in base al tipo di sporcizia e alla frequenza d'uso:

Pulire i cuscini e i rivestimenti dello schienale da qualsiasi impurità per evitare la contaminazione da germi.

7.5.1.1 Pulizia a mano

1) Rimuovere le imbottiture e le fodere (v. pagina 45, v. pagina 46) e separare le fodere dalle imbottiture.
2) Pulire le fodere e le imbottiture con un panno umido. Lasciare asciugare.
3) **Se necessario:** lavare le fodere in tessuto spacer fino a massimo **40 °C**.
   INFORMAZIONE: Se si utilizza un sacchetto per biancheria o la federa di un cuscino si possono lavare le fodere anche in lavatrice.

Indicazioni importanti sulla pulizia

- Pulire le parti in plastica, parti del telaio, chassis e ruote con un detergente delicato e un panno umido. Asciugare successivamente con cura.
- Non utilizzare detergenti aggressivi, solventi, spazzole dure, ecc.
- Non pulire il prodotto con un'idropulitrice ad alta pressione o getto d'acqua. La penetrazione dell'acqua può causare corrosione.

7.5.1.2 Pulizia in una cabina di lavaggio

1) Rimuovere le imbottiture e le fodere (v. pagina 45, v. pagina 46). Seguire le istruzioni di lavaggio per ciascun articolo (v. pagina 44).
2) Lavare l'unità posturale a max. **60 °C** per max. **10 minuti**.
3) **Se necessario:** rimuovere tutte le parti in cui si è accumulata dell'acqua.
4) Lasciare asciugare l'unità posturale. Per fare uscire l'acqua accumulata, deporre l'unità posturale con il lato anteriore rivolto verso il basso.
   INFORMAZIONE: si consiglia l'asciugatura con aria compressa.
5) **Se necessario:** rimontare tutte le parti smontate.
6) Prima di riutilizzare o riporre l'unità posturale controllare che sia asciutta. Se necessario asciugare le parti bagnate con un panno.
7) Assicurarsi che tutte le etichette (targa modello e targhe di avvertenza) siano sempre leggibili. Se non lo sono, sostituire le etichette.

Indicazioni importanti sulla pulizia

- Non utilizzare detergenti aggressivi, solventi, spazzole dure, ecc.

7.5.1.3 Pulizia delle cinture

Pulizia di un sistema di cinture con fibbia metallica

INFORMAZIONE

Osservare i consigli di lavaggio sul prodotto e le indicazioni riportate nelle istruzioni per l'uso allegate al prodotto.

- **Non lavare in lavatrice** le cinture con fibbie in metallo, perché le infiltrazioni d'acqua potrebbero causare corrosione e malfunzionamento.
- Pulire i nastri della cintura tamponandoli leggermente con acqua calda saponata (aggiungendo del disinfettante) oppure frizionando con cautela con un panno pulito, asciutto e assorbente.

Pulizia di un sistema di cinture con fibbia di plastica

- Le cinture con fibbie in plastica possono essere lavate in lavatrice, in base al modello, a una temperatura compresa fra **40 °C** e **60 °C**.
- **Suggerimento:** per il lavaggio utilizzare una rete o un sacchetto per biancheria e un detergente delicato.
- In alternativa, è possibile pulire i nastri della cintura tamponandoli con acqua calda saponata (aggiungendo del disinfettante) oppure frizionando con cautela con un panno pulito, asciutto e assorbente.

Ulteriori istruzioni per la pulizia

- Lasciare asciugare le cinture all'aria. Assicurarsi che le cinture e l'imbottitura siano completamente asciutte prima di rimontarle.
- Evitare l'esposizione diretta delle cinture a fonti di calore (ad es. radiazione solare, forni o radiatori).
- Non stirare le cinture e non usare candeggina.

7.5.1.4 Rimozione/applicazione delle imbottiture

Per la cura e la manutenzione del prodotto è possibile rimuovere le imbottiture.

7.5.1.4.1 Rimozione/applicazione dell'imbottitura del sedile

Rimozione dell'imbottitura del sedile

1) Sganciare le strisce di gomma a sinistra e a destra sul supporto per le gambe (v. fig. 81, pos. 2).
2) Sollevare l'imbottitura e staccarla dal velcro.
3) Rimuovere l'imbottitura (v. fig. 82).

Applicazione dell'imbottitura del sedile

1) Applicare l'imbottitura e fissarla con il velcro (v. fig. 82).
2) Sui lati spingere l'imbottitura sotto le pelotte (v. fig. 81, pos. 1).
3) Agganciare le strisce di gomma a sinistra e a destra sul supporto per le gambe (v. fig. 81, pos. 2).

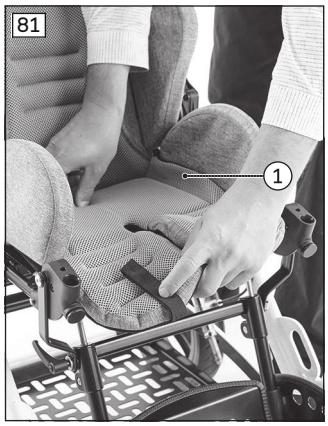

7.5.1.4.2 Rimozione/applicazione dell'imbottitura dello schienale

INFORMAZIONE

Il fabbricante propone un'imbottitura per lo schienale adeguata ai diversi tipi di schienale:

► Schienale alto (v. fig. 83)
► Schienale alto con poggiatesta integrato (v. fig. 84)
► Schienale basso con poggiatesta regolabili individualmente (v. pagina 19)

Rimozione dell'imbottitura dello schienale

1) Aprire la chiusura rotante dell'imbottitura dietro il sedile (v. fig. 85).
2) Aprire la cerniera dell'imbottitura (v. fig. 86) e rimuovere l'imbottitura dello schienale.

Applicazione dell'imbottitura dello schienale

1) Posizionare l'imbottitura e sistemarla nella parte inferiore tra la superficie dello schienale e quella del sedile.
2) **Con pelotte toracali o poggiatesta:** inserire le pelotte nelle fessure ai lati dell'imbottitura.
3) Agganciare gli occhielli e chiudere le chiusure rotanti (v. fig. 85).
4) Spingere l'imbottitura sui lati sotto le pelotte (senza immagine).
5) Chiudere la cerniera dell'imbottitura (v. fig. 86).

83

84

85
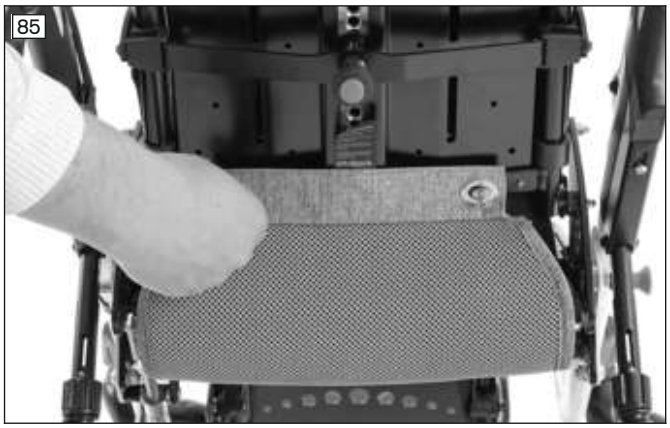

86

7.5.1.5 Rimozione/applicazione delle fodere

7.5.1.5.1 Rimozione/applicazione delle fodere delle pelotte e del cuneo di abduzione

INFORMAZIONE

Il fabbricante offre fodere per i seguenti componenti:

- ► Pelotte per poggiatesta (v. fig. 87, pos. 1)
- ► Pelotte di contenimento (v. fig. 87, pos. 2)
- ► Pelotte toracali (v. fig. 87, pos. 1)
- ► Barra di protezione (v. fig. 87, pos. 3, sostituzione v. pagina 47)
- ► Pelotte per anca (v. fig. 87, pos. 4)
- ► Cuneo di abduzione (v. fig. 87, pos. 5)
- ► Braccioli regolabili (senza immagine)

Rimozione della fodera

1) Se necessario rimuovere l'imbottitura (v. pagina 45).
2) Aprire la chiusura a velcro della fodera.
3) Rimuovere la fodera dalla pelotta o dal cuneo di abduzione.

Applicazione della fodera

1) **Fodere con rinforzo in espanso su un lato:** rivoltare la fodera sopra la pelotta in modo tale che il lato rinforzato in espanso della fodera (v. fig. 88, pos. 1) **si trovi sul lato esterno della pelotta** su cui sono applicate le teste delle viti.
2) Tirare sulla pelotta prima il lato della fodera senza linguetta (v. fig. 89, pos. 1).
3) Tirare la fodera con la linguetta sopra la pelotta (v. fig. 89, pos. 2).
4) Piegare internamente la linguetta e chiudere la chiusura a velcro (v. fig. 90).
5) Applicare l'imbottitura (v. pagina 45).

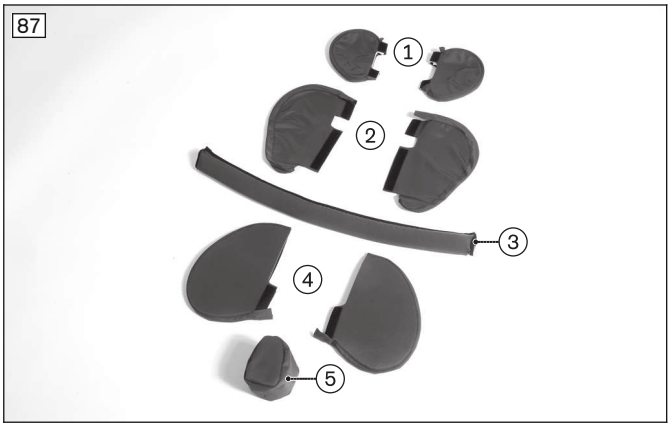

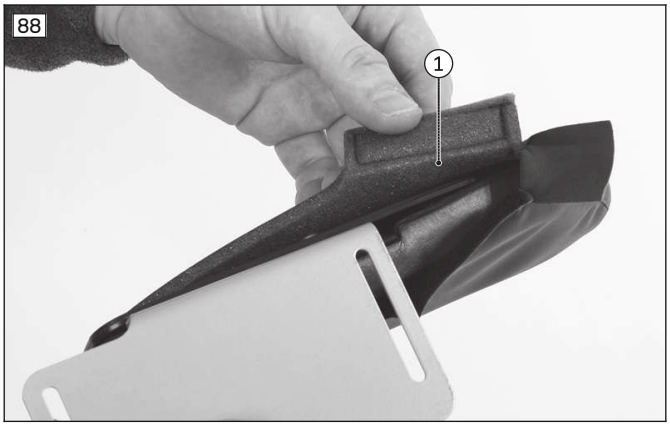

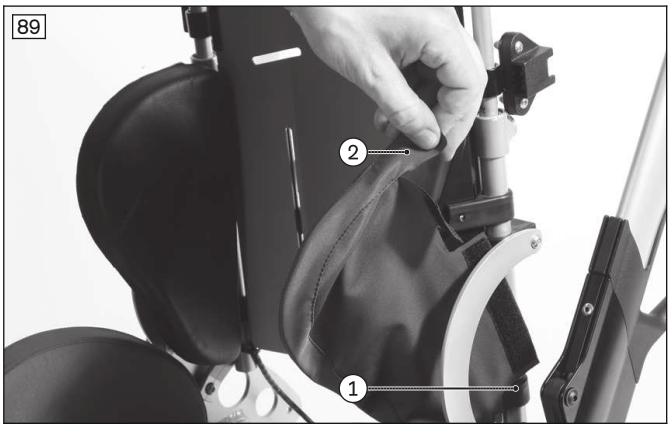

7.5.1.5.2 Rimozione e applicazione del rivestimento della barra di protezione

Rimozione del rivestimento della barra di protezione

1) Estrarre la barra di protezione tirandola verso l'alto (v. fig. 91).
2) Rimuovere l'imbottitura dalla barra di protezione.

Applicazione del rivestimento della barra di protezione

1) Spingere l'imbottitura sulla barra di protezione.
2) Applicare il rivestimento della barra di protezione (v. pagina 31).

7.5.2 Disinfezione

1) Prima della disinfezione è necessario pulire a fondo le imbottiture.
2) Pulire tutte le parti del prodotto con disinfettante.

Indicazioni importanti per la disinfezione

- Per la disinfezione utilizzare solo prodotti incolore a base d'acqua. Osservare le indicazioni fornite dal fabbricante del disinfettante.

- Prima di ogni disinfezione è necessario pulire a fondo imbottiture e impugnature.

8 Manutenzione e riparazione

8.1 Manutenzione

⚠ AVVERTENZA

Operazioni di manutenzione erronee

Pericolo di gravi lesioni dell'utilizzatore, danni al prodotto per inosservanza degli intervalli di manutenzione

► Eseguire soltanto gli interventi di manutenzione descritti in questo capitolo. Altri interventi di manutenzione e servizio possono essere eseguiti solo da personale tecnico.

► Far controllare la funzionalità e la sicurezza del prodotto e far eseguire la manutenzione **1 volta l'anno**.

► Far controllare, regolare e manutenere il prodotto nel caso di utilizzatori la cui anatomia cambia (ad es. statura, peso) o almeno **1 volta ogni sei mesi** nel caso di utilizzatori con un quadro clinico variabile.

- **Prima di ogni utilizzo** verificare il funzionamento del prodotto.
- Non è consentito utilizzare il prodotto dopo aver accertato danni evidenti. Non utilizzare il prodotto se si riscontrano in particolare instabilità del prodotto, variazioni del comportamento di marcia, problemi con la posizione dell'utente o di stabilità del sedile. Rivolgersi immediatamente al personale tecnico specializzato per porre rimedio alle anomalie riscontrate.
- Non utilizzare il prodotto nemmeno se si notano parti lente, usurate, deformate o danneggiate, fessure o rotture del telaio.
- Alcuni lavori di piccola manutenzione possono essere eseguiti direttamente in casa (vedere il capitolo "Intervalli di manutenzione").
- La mancata manutenzione del prodotto potrebbe essere causa di lesioni per l'utente del prodotto.

8.1.1 Intervalli di manutenzione

Controllare le seguenti funzioni rispettando gli intervalli indicati. Durante l'esecuzione dei lavori di manutenzione l'utilizzatore non deve essere seduto sull'unità posturale:

Componente	Controllo	Prima di ogni utilizzo	Ogni settimana	Ogni mese
Unità posturale	Controllare il bloccaggio del telaio outdoor/di sostegno			X
	Controllare l'arresto della regolazione dell'angolo dello schienale	X		
Supporto per le gambe	Controllare la presenza di eventuali danni			X
	Controllare la stabilità del supporto per le gambe e del meccanismo di regolazione dell'inclinazione			X
	Controllare che il profilo di protezione dei bordi non sia danneggiato			X
Alloggiamenti per le opzioni	Controllare che non siano danneggiati			X
Imbottiture/cinture	Controllare che le imbottiture siano in perfette condizioni			X
	Controllare che le cinture non siano danneggiate		X	
	Controllare il corretto funzionamento del blocchetto di chiusura delle cinture	X		
Prodotto	Controllare la leggibilità di tutte le etichette e i contrassegni sul prodotto			X

8.2 Riparazioni

⚠ AVVERTENZA

Lavori di riparazione non consentiti

Pericolo di gravi lesioni dell'utilizzatore, danni al prodotto a seguito di errori di regolazione e montaggio

► Tutte le altre riparazioni possono essere eseguite solo da personale tecnico specializzato.

9 Smaltimento

9.1 Indicazioni sullo smaltimento

Il prodotto può essere riconsegnato al personale tecnico per lo smaltimento.

Tutti i componenti del prodotto vanno smaltiti secondo le norme in materia di tutela dell'ambiente vigenti nei relativi Paesi.

10 Note legali

Tutte le condizioni legali sono soggette alla legislazione del rispettivo paese di appartenenza dell'utente e possono quindi essere soggette a modifiche.

10.1 Responsabilità

Il produttore risponde se il prodotto è utilizzato in conformità alle descrizioni e alle istruzioni riportate in questo documento. Il produttore non risponde in caso di danni derivanti dal mancato rispetto di quanto contenuto in questo documento, in particolare in caso di utilizzo improprio o modifiche non permesse del prodotto.

10.2 Garanzia commerciale

Per maggiori informazioni sulle condizioni di garanzia rivolgersi al personale tecnico specializzato che ha allestito il prodotto oppure al servizio assistenza del fabbricante.

10.3 Durata di utilizzo

Durata di utilizzo prevista: **4 anni**

La durata di utilizzo prevista è stata presa come base per la progettazione, la fabbricazione e le condizioni per l'utilizzo conforme del prodotto. Esse comprendono anche disposizioni relative a manutenzione, garanzia di efficienza e sicurezza del prodotto.

11 Dati tecnici

INFORMAZIONE

- ► Qui di seguito molti dati tecnici sono indicati in mm. Tenere presente che - salvo indicazione contraria - le regolazioni sul prodotto non devono essere eseguite in mm, bensì solo con incrementi di circa **0,5 cm** o **1 cm**.
- ► Osservare che nei lavori di regolazione i valori raggiunti possono discostarsi da quelli riportati di seguito. La differenza può essere compresa tra **±10 mm e ±2°**.

Unità posturale Kimba	Misura 1	Misura 2
Larghezza sedile [mm]	200 – 300	260 – 350
Profondità sedile [mm]	190[1] – 310	240 – 400
Altezza schienale [mm]	410 – 610	560 – 700
Altezza dello schienale (in caso di utilizzo di poggiatesta regolabili individualmente le misure dello schienale sono indicate senza poggiatesta) [mm]	315 – 455	390 – 560
Inclinazione schienale [°]	80 – 180[2) 3) 4)]	80 – 180[3)]
Altezza aperture cinture spalle (min./max.) [mm]	250/450	360/500
Larghezza aperture cinture spalle [mm]	50	50
Distanze sedile-pedana [mm]:		
• Supporto per le gambe, standard e inclinabile	190 – 310	200 – 370
• Supporto per le gambe, inclinabile, per distanze sedile-pedana ridotte	120 – 190	–[5)]
Peso max. utilizzatore [kg][6) 7)]	40[8)]	40
Peso max. utilizzatore in caso di utilizzo in veicoli per il trasporto di persone con disabilità motorie (PRM) [kg][9)]	40[8)]	40
Peso (con imbottiture) [kg]	7,5	9,5
Dimensioni prodotto chiuso con pelotte per i fianchi (PxLxA) [10)] [mm]	580x370x420	590x430x580

[1)] Con riduttore di profondità del sedile in opzione a partire da **140 mm**.

[2] Con riduttore di profondità del sedile in opzione: **80° – 160°**.

[3] Con limitatori di inclinazione dello schienale: **80° – 130°**.

[4] Possibili limitazioni dovute alla regolazione del maniglione di spinta del telaio Kimba Home (Kimba 470G71=900*").

[5] Questo supporto per le gambe viene proposto solo nella misura 1.

[6] **Tenere presente che:** il peso massimo dell'utilizzatore dell'unità posturale dipende dalla portata massima del telaio outdoor/di sostegno utilizzato. Se il peso massimo dell'utilizzatore dell'unità posturale **+** il peso dell'unità stessa è superiore alla portata massima del telaio outdoor/di sostegno, il peso dell'utilizzatore dell'unità posturale deve essere di conseguenza inferiore.

[7] Per la combinazione telaio outdoor Kimba e unità posturale Kimba vale quanto segue:

- **Peso massimo dell'utilizzatore dell'unità posturale** (40 kg) **+** il **peso dell'unità posturale** (7,5 kg, per la misura 1) = 47,5 kg.
- **Portata massima del telaio outdoor** (55 kg) **dedotto** il **peso massimo dell'utilizzatore dell'unità posturale** e **il peso dell'unità posturale stessa** (47,5 kg) = 7,5 kg, disponibili per ulteriori accessori e il peso della borsa portaoggetti.
- Con un carico minore sul sedile il cestino portaoggetti può essere riempito con un peso massimo di **15 kg**. Tenere sempre presente la portata massima totale.

[8] Per l'utilizzo del "supporto per le gambe, inclinabile, per distanza sedile-pedana ridotta" il peso dell'utilizzatore non deve essere superiore a **35 kg**.

[9] Osservare le relative indicazioni riportate nel capitolo "Utilizzo in veicoli per il trasporto di persone con disabilità motorie (PRM)".

[10] Le dimensioni reali del prodotto chiuso dipendono dal tipo di pannello inseribile dello schienale montato e dall'altezza dello schienale regolata.

Condizioni ambientali

Temperature e umidità dell'aria	
Temperatura di utilizzo [°C (°F)]	da -10 a +40 (da 14 a 104)
Temperatura di trasporto e stoccaggio [°C (°F)]	da -10 a +40 (da 14 a 104)
Umidità dell'aria [%]	da 10 a 85; senza condensa

12 Allegati

12.1 Limiti massimi per passeggini trasportabili in treno

INFORMAZIONE

► I prodotti della serie soddisfano essenzialmente i requisiti tecnici minimi previsti dal regolamento (UE) n. 1300/2014 in materia di accessibilità del sistema ferroviario per persone con disabilità.

Caratteristica	**Limite massimo (ai sensi del regolamento (UE) n. 1300/2014)**
Lunghezza [mm]	1200 (più ulteriori 50 mm per i piedi)
Larghezza [mm]	700 (più ulteriori 50 mm su ogni lato per le mani durante l'avanzamento)
Ruote più piccole ["]	circa 3" o più grandi (secondo il regolamento la ruota più piccola deve poter superare uno spazio vuoto di dimensioni orizzontali di 75 mm e verticali di 50 mm)
Altezza [mm]	max. 1375; compreso un occupante maschio di 1,84 m di altezza (95esimo percentile)
Raggio di sterzata [mm]	1500
Peso massimo [kg]	200 (prodotto con occupante, compreso il bagaglio)
Altezza massima di un ostacolo superabile [mm]	50
Distanza dal suolo [mm]	60 (con una pendenza in salita di 10° la distanza dal suolo sotto la pedana deve essere di almeno 60 mm per lo spostamento in avanti alla fine della salita)
	6 (stabilità dinamica in tutte le direzioni)

Caratteristica	Limite massimo (ai sensi del regolamento (UE) n. 1300/2014)
Inclinazione massima su cui il prodotto rimane stabile [°]	9 (stabilità statica in tutte le direzioni, anche con freno innestato)

Ihr Fachhändler | Your specialist dealer

Otto Bock Mobility Solutions GmbH
Lindenstraße 13 · 07426 Königsee/Germany
www.ottobock.com

© Ottobock · 647H1654=it_INT-06-2301