ottobock.

Kimba Neo, Kimba Cross, Kimba Inline

RU Руководство по применению 3

Содержание

RU

1 Предисловие ... 6

2 Описание изделия ... 6
2.1 Функционирование ... 6
2.2 Общая информация об изделии ... 7
2.2.1 Kimba Neo ... 7
2.2.2 Kimba Cross ... 8
2.2.3 Kimba Inline ... 9

3 Использование по назначению ... 9
3.1 Назначение ... 9
3.2 Показания ... 10
3.3 Противопоказания ... 10
3.3.1 Абсолютные противопоказания ... 10
3.3.2 Относительные противопоказания ... 10
3.4 Требуемая квалификация ... 10

4 Безопасность ... 10
4.1 Значение предупреждающих символов ... 10
4.2 Указания по технике безопасности при монтаже и регулировке изделия ... 10
4.3 Указания по технике безопасности при использовании ... 11
4.4 Сопутствующие явления ... 14
4.5 Дополнительные указания ... 15
4.6 Заводская табличка и предупреждающие таблички ... 15
4.6.1 Заводская табличка ... 15
4.6.1.1 Kimba Neo ... 15
4.6.1.2 Kimba Cross, Kimba Inline ... 15
4.6.2 Предупреждающие таблички ... 16

5 Поставка ... 17
5.1 Объем поставки ... 17
5.1.1 Kimba Neo ... 17
5.1.2 Kimba Cross ... 17
5.1.3 Kimba Inline ... 17
5.2 Опции ... 17
5.3 Хранение ... 17
5.3.1 Хранение при ежедневной эксплуатации изделия ... 17
5.3.2 Хранение при долгом отсутствии пользователя ... 17

6 Приведение в состояние готовности к эксплуатации ... 17
6.1 Сборка ... 17
6.1.1 Kimba Neo ... 18
6.1.2 Kimba Cross ... 19
6.1.2.1 Пакет оснащения ... 20
6.1.3 Kimba Inline ... 21
6.2 Дополнительная установка платформы для аппаратов искусственной вентиляции легких (только Kimba Neo) ... 21
6.2.1 Монтаж в случае размещения сиденья в направлении, противоположном направлению движения ... 22
6.2.2 Монтаж в случае размещения сиденья в направлении движения ... 24

7 Передача изделия ... 26
7.1 Транспортировка изделия к клиенту ... 26
7.2 Передача изделия ... 26

8 Эксплуатация ... 26
8.1 Указания по использованию ... 26
8.2 Kimba Neo ... 27
8.2.1 Модуль сиденья ... 27
8.2.1.1 Модуль сиденья Kimba Neo ... 27
8.2.1.2 Альтернативные системы сиденья без собственной системы регулировки угла наклона сиденья ... 28
8.2.2 Опора чашеобразного сиденья ... 29

8.2.3 Ручка для сопровождающего лица 30
8.2.3.1 Регулировка ручки для сопровождающего лица 30
8.2.4 Тормоз 30
8.2.4.1 Нажатие на стояночный тормоз 31
8.2.5 Передние колеса 31
8.2.6 Амортизаторы 31
8.2.7 Дополнительные опции 32
8.2.7.1 Вспомогательное устройство для осуществления легкого наклона 32
8.2.7.2 Противоударные подушки 32
8.2.7.3 Сумка 33
8.2.7.4 Подножка-приставка к коляске 33
8.2.7.5 Платформа для аппаратов искусственной вентиляции легких 34
8.2.7.6 Держатель для стаканчика/бутылочки 35
8.2.8 Демонтаж и транспортировка 35
8.2.9 Применение в специализированных автомобилях для транспортировки людей с ограниченными возможностями передвижения 37
8.2.9.1 Необходимые комплектующие 38
8.2.9.2 Использование изделия в транспортном средстве 38
8.2.9.3 Выравнивание модуля сиденья 38
8.2.9.4 Выравнивание и фиксация угла наклона сиденья 39
8.2.9.4.1 Модуль сиденья Kimba Neo 39
8.2.9.4.2 Альтернативные системы сидений 39
8.2.9.5 Выравнивание и фиксация угла наклона спинки сиденья 40
8.2.9.5.1 Модуль сиденья Kimba Neo 40
8.2.9.5.2 Альтернативные системы сидений 40
8.2.9.6 Фиксация изделия в автомобиле 40
8.2.9.7 Фиксация пользователя в коляске 42
8.2.9.8 Ограничения при применении 43
8.3 Kimba Cross 43
8.3.1 Модуль сиденья 43
8.3.2 Опора чашеобразного сиденья 44
8.3.3 Ручка для сопровождающего лица 45
8.3.3.1 Регулировка высоты ручки для сопровождающего лица 45
8.3.3.2 Регулировка угла ручки для сопровождающего лица 45
8.3.4 Тормоз 45
8.3.4.1 Нажатие тормоза 46
8.3.4.2 Регулировка тормоза 46
8.3.5 Изменение угла наклона сиденья 46
8.3.6 Регулировка колесной базы 47
8.3.7 Применение в качестве прицепа к велосипеду 47
8.3.7.1 Монтаж сцепного устройства к велосипеду 47
8.3.7.2 Присоединение прицепа к велосипеду 48
8.3.7.3 Пакет оснащения 48
8.3.8 Дополнительные опции 48
8.3.8.1 Направляемое переднее колесо 48
8.3.8.2 Брызговик задних колес/щиток для защиты одежды 49
8.3.8.3 Антиопрокидыватель 49
8.3.8.4 Сумка 50
8.3.8.5 Защитные диски для спиц 50
8.3.9 Демонтаж и транспортировка 50
8.3.9.1 Складывание шасси 50
8.3.10 Применение в специализированных автомобилях для транспортировки людей с ограниченными возможностями передвижения 51
8.4 Kimba Inline 51
8.4.1 Модуль сиденья 51
8.4.2 Опора чашеобразного сиденья 52
8.4.3 Регулировка наклона сиденья 52
8.4.4 Ручка для сопровождающего лица 53
8.4.4.1 Регулировка ручки для сопровождающего лица 53

8.4.5 Тормоз 53
8.4.5.1 Нажатие тормоза 54
8.4.5.2 Регулировка тормоза 54
8.4.6 Регулировка колесной базы 54
8.4.7 Демонтаж и транспортировка 55
8.4.8 Применение в специализированных автомобилях для транспортировки людей с ограниченными возможностями передвижения 56
8.5 Уход за изделием 56
8.5.1 Снятие противоударной подушки для очистки/установка противоударной подушки (только Kimba Neo, опция) 56
8.5.2 Очистка 57
8.5.2.1 Очистка вручную 57
8.5.2.2 Очистка в моечной установке 57
8.5.3 Дезинфекция 57

9 Техническое обслуживание и ремонт 58
9.1 Техническое обслуживание 58
9.1.1 Интервалы технического обслуживания 58
9.1.2 Содержание работ по техническому обслуживанию 59
9.2 Ремонт 59

10 Утилизация 59
10.1 Указания по утилизации 59
10.2 Рекомендации по вторичному использованию 59

11 Правовые указания 59
11.1 Ответственность 60
11.2 Гарантия 60
11.3 Срок службы 60

12 Технические характеристики 61
12.1 Kimba Neo 61
12.2 Kimba Cross 61
12.3 Kimba Inline 62

13 Приложения 63
13.1 Предельные значения для реабилитационных детских колясок, транспортируемых в поездах 63

1 Предисловие

ИНФОРМАЦИЯ

Дата последней актуализации: 2020-03-27

- ► Перед использованием изделия следует внимательно прочесть данный документ и соблюдать указания по технике безопасности.
- ► Обратитесь к квалифицированному персоналу для получения инструктажа касательно безопасного и надежного использования изделия.
- ► Если у вас возникли проблемы или вопросы касательно изделия, обращайтесь к квалифицированному персоналу.
- ► О каждом серьезном происшествии, связанном с изделием, в частности об ухудшении состояния здоровья, сообщайте производителю и компетентным органам вашей страны.
- ► Храните данный документ.

ИНФОРМАЦИЯ

- ► Новую информацию по безопасности и отзыву изделий, а также декларацию о соответствии можно получить, отправив запрос по адресу oa@ottobock.com, или в сервисной службе производителя (адреса указаны на внутренней стороне задней обложки или на оборотной стороне).
- ► Этот документ можно запросить в формате PDF по адресу oa@ottobock.com или в сервисной службе производителя (адреса указаны на внутренней стороне задней обложки или на оборотной стороне). Документ в формате PDF может быть представлен также в увеличенном виде.

Приобретенное вами изделие представляет собой качественный продукт, который отличается широким спектром применения при передвижении в условиях повседневной жизни, в домашних условиях, а также на улице.

Чтобы исключить любого рода травмы при эксплуатации изделия, перед началом использования следует ознакомиться с информацией по обслуживанию, принципам работы и правилам использования изделия. В данном руководстве по применению приведена вся необходимая для этого информация.

Учитывайте, в частности, следующее:

- Все пользователи и/или сопровождающие их лица должны быть проинструктированы квалифицированным персоналом на предмет применения изделия. Используя указания по технике безопасности, содержащиеся в руководстве по применению (для пользователей), пользователям и/или сопровождающим их лицам следует разъяснить, в частности, все остаточные риски, возникающие при использовании данного изделия.
- Изделие адаптировано к потребностям пользователя. Дополнительные изменения разрешается производить только квалифицированному персоналу. Мы рекомендуем **1 раз в год** осуществлять контроль подгонки изделия с целью обеспечения его оптимального использования в течение длительного времени. В частности, для пользователей с меняющимися анатомическими характеристиками (например, размером или весом тела) подгонка необходима минимум **1 раз в полгода**.
- Ваше изделие может отличаться от представленных вариантов. В особенности это положение относится к опциональным компонентам, т.к. не все описанные в данном руководстве по применению опциональные компоненты используются в вашем изделии.
- Производитель оставляет за собой право на внесение технических изменений в исполнения изделия, описание которых приведено в данном руководстве по применению.

2 Описание изделия

2.1 Функционирование

Изделие предназначено только для крепления систем сидений с целью передвижения ребенка, находящегося на сиденье (Kimba Inline: два сиденья).

Изделие можно использовать на твердой поверхности как в помещении, так и вне помещения.

2.2 Общая информация об изделии

2.2.1 Kimba Neo

ИНФОРМАЦИЯ

Уличное шасси Kimba Neo предоставляется без отдельной системы регулировки угла наклона сиденья и с ней (см. рис. 1 и ##03432). Для уличного шасси без отдельной системы регулировки угла наклона сиденья (##03432) необходимо применять модуль сиденья Kimba Neo, чтобы можно было использовать регулировку угла наклона сиденья.

Kimba Neo — уличное шасси с альтернативной системой сиденья с опцией передних колес "Поворотные"

1	Вставное заднее колесо	6	Регулируемая ручка для сопровождающего лица
2	Переднее колесо "Поворотное" (опция)	7	Деблокиратор складного механизма
3	Фиксатор направления	8	Отдельная система регулировки угла наклона сиденья на раме
4	Крепежная петля, передняя	9	Крепежная петля, задняя
5	Крепление сиденья	10	Амортизаторы

2.2.2 Kimba Cross

Kimba Cross – шасси для модуля сиденья Kimba Neo и альтернативных систем сиденья

1	Рама
2	Переднее колесо (направляемое)
3	Переднее колесо (жесткая конструкция)
4	Съемное заднее колесо/барабанный тормоз
5	Ручка для сопровождающего лица

2.2.3 Kimba Inline

Kimba Inline – шасси для модуля сиденья Kimba Neo и альтернативных систем сиденья

1	Рама
2	Переднее колесо (направляемое)
3	Барабанный тормоз
4	Ручка для сопровождающего лица

3 Использование по назначению

Безопасная эксплуатация изделия обеспечивается только при его надлежащем использовании в соответствии с указаниями, приведенными в данном руководстве по применению. В конечном итоге ответственность за безопасную эксплуатацию изделия несет пользователь.

3.1 Назначение

Изделие предназначено для детей, которые временно или постоянно неспособны ходить, испытывают трудности с ходьбой или неустойчивость при стоянии, в условиях повседневной жизни, для передвижения с помощью сопровождающего лица в домашних условиях, а также во внешнем пространстве.

Изделие пригодно для пользователей, анатомические характеристики которых (например, размеры тела, вес) допускают применение изделия по назначению и которые не имеют проблем с кожей. Управление изделием осуществляет сопровождающее лицо.

Эксплуатация изделия допускается исключительно с такими опциональными компонентами, которые приведены в бланке для заказа изделия. Компания Ottobock не берет на себя ответственность при комбинировании кресла-коляски с другими медицинскими изделиями и/или компонентами других производителей, не относящимися к модульной системе.

Исключение составляют комбинации, прошедшие оценку на эффективность и безопасность, на основании согласования комбинаций.

3.2 Показания

- Легкие, серьезные или полные ограничения движения

3.3 Противопоказания

3.3.1 Абсолютные противопоказания

- Неизвестны

3.3.2 Относительные противопоказания

- Отсутствие необходимых физических или психических возможностей

3.4 Требуемая квалификация

Работы по монтажу и регулировке разрешается проводить только квалифицированному персоналу. При этом необходимо соблюдать все указания производителя, а также все действующие правовые положения. Более подробную информацию по этому вопросу можно запросить в сервисной службе производителя (адреса указаны на внутренней стороне задней обложки или на оборотной стороне).

4 Безопасность

4.1 Значение предупреждающих символов

⚠ ОСТОРОЖНО	Предупреждения о возможной опасности возникновения несчастного случая или получения травм с тяжелыми последствиями.
⚠ ВНИМАНИЕ	Предупреждение о возможной опасности несчастного случая или получения травм.
УВЕДОМЛЕНИЕ	Предупреждение о возможных технических повреждениях.

4.2 Указания по технике безопасности при монтаже и регулировке изделия

⚠ ОСТОРОЖНО

Неправильное выполнение работ по регулировке изделия

Опрокидывание, падение или нарушение осанки пользователя в результате неправильных настроек

- ► Если нет других предписаний, регулировки разрешается производить только квалифицированному персоналу.
- ► Перед проведением тестирования изделия вместе с сидящим в нём пользователем следует прочно затянуть все резьбовые соединения.
- ► После изменения регулировок необходимо убедиться, что изделие надежно функционирует.

⚠ ВНИМАНИЕ

Незафиксированные резьбовые соединения

Зажатие, защемление, опрокидывание, падение пользователя в результате ошибки при монтаже

- ► После выполнения любых работ по регулировке или настройке следует вновь прочно затянуть все крепежные болты и гайки.
- ► Помните, что все установочные рычаги затягиваются вручную без применения инструментов.

4.3 Указания по технике безопасности при использовании

Опасности при приведении изделия в состояние готовности к эксплуатации

⚠ ОСТОРОЖНО

Самостоятельное изменение настроек

Тяжелые травмы пользователя в результате недопустимых изменений изделия

- ► Следует придерживаться настроек, выполненных квалифицированным персоналом. Вы можете самостоятельно выполнять регулировку только таких настроек, которые описаны в главе "Эксплуатация" данного руководства по применению.
- ► При проблемах с настройками коляски следует обращаться к квалифицированному персоналу, который осуществлял регулировку изделия.

⚠ ОСТОРОЖНО

Неправильное обращение с упаковочным материалом

Опасность удушья в результате пренебрежения обязанностями по надзору

- ► Обращайте внимание на то, чтобы упаковочный материал не попадал в руки детей.

Опасности при посадке

⚠ ВНИМАНИЕ

Не зафиксирован тормоз при посадке или высадке

Падение, опрокидывание в результате ошибки пользователя

- ► Перед посадкой и высадкой пользователя следует всегда фиксировать тормоз и контролировать тормозную функцию.
- ► На неровной поверхности или при пересадке (напр., в автомобиль) следует поставить детскую реабилитационную коляску на тормоз.

Опасности при вождении коляски

⚠ ОСТОРОЖНО

Слишком быстрое перемещение коляски толканием

Угроза переворота, падения пользователя вследствие углового колебания передних колес

- ► На повышенных скоростях может возникнуть угловое колебание направляемых передних колес, что может привести к резкой остановке и опрокидыванию детской реабилитационной коляски с переворотом вперед.
- ► Поэтому детскую реабилитационную коляску следует перемещать со скоростью, равной скорости ходьбы, или необходимо активировать фиксатор передних колес (см. главу "Эксплуатация"). Во время перемещения коляски запрещается отпускать её или отталкивать от себя.

⚠ ОСТОРОЖНО

Оставление без присмотра

Выпадение, падение пользователя вследствие пренебрежения обязанностями по надзору

- ► Никогда не оставляйте пользователя без присмотра, даже и в том случае, если он надежно закреплен ремнями для позиционирования и ремнями безопасности и тормоза зафиксированы.

⚠ ОСТОРОЖНО

Недопустимое использование

Угроза опрокидывания и переворачивания пользователя вследствие несоблюдения заданных условий

- ► Использование изделия, выходящее за рамки обычной эксплуатации, может быть опасным.
- ► Следует обратить внимание на то, что данное изделие не приспособлено для использования при занятиях бегом, катании на скейтборде и прочее (не Kimba Cross).
- ► Не превышать максимальную дополнительную нагрузку (см. главу "Технические характеристики").

⚠ ВНИМАНИЕ

Вождение пользователем без опыта

Угроза опрокидывания, падения в результате ошибок в обращении с изделием

- ► Вначале следует потренироваться в обращении с изделием на ровной, обозримой территории.
- ► Следует апробировать воздействие перемещения центра тяжести на поведение детской реабилитационной коляски, напр., на склонах, подъемах, боковых уклонах или при преодолении препятствий, пользуясь при этом подстраховкой со стороны сопровождающего лица.
- ► Всегда активируйте антиопрокидыватель (при наличии).

⚠ ВНИМАНИЕ

Неправильная нагрузка

Угроза падения, опрокидывания пользователя вследствие смещения центра тяжести

- ► Следует обратить внимание на то, что любая дополнительная нагрузка может оказать негативное влияние на устойчивость детской реабилитационной коляски.
- ► На скобу/ручки для сопровождающего лица не следует вешать тяжелые сумки и другие предметы.

⚠ ВНИМАНИЕ

Неправильно установлен центр смещения

Падение пользователя в результате крайних настроек

- ► Проверьте предварительную регулировку детской реабилитационной коляски в отношении устойчивости и эргономически правильного положения пользователя на сиденье. Не следует устанавливать экстремальные параметры настройки.

⚠ ВНИМАНИЕ

Изменение центра тяжести после приведения в действие системы регулировки угла наклона сиденья

Падение, выпадение пользователя вследствие ошибок, допущенных при регулировке

- ► После каждого изменения угла наклона сиденья, в частности в сочетании с отрегулированным углом наклона спинки сиденья, необходимо проверять устойчивость к опрокидыванию. При этом необходимо прочно удерживать руками изделие за ручку/скобу для сопровождающего лица.

⚠ ВНИМАНИЕ

Смещения центра тяжести после изменения угла наклона спинки сиденья

Угроза падения, выпадения пользователя в результате ошибки регулировки

- ► Каждый раз после изменения угла наклона спинки сиденья следует контролировать устойчивость изделия к опрокидыванию. При этом изделие следует удерживать обеими руками за ручку/скобу для сопровождающего лица.

⚠ ВНИМАНИЕ

Рискованное вождение

Угроза падения, опрокидывания назад в результате ненадлежащего наезда на препятствия

- ► Через препятствия (например, ступени, бордюры), а также по склонам, подъемам и уклонам следует перемещаться на медленной скорости.
- ► Никогда не преодолевать препятствия по диагонали. Всегда выезжайте прямо на препятствия (под углом 90°).
- ► Перед преодолением препятствий следует слегка приподнимать передние колеса.
- ► Избегайте столкновений с препятствиями и спрыгивания с бордюров/ступеней.
- ► Избегайте перемещения по грунтовым дорогам.

Опасности при преодолении препятствий

⚠ ОСТОРОЖНО

Передвижение по лестницам и преодоление препятствий без посторонней помощи

Падение, опрокидывание пользователя в результате несоблюдения заданных условий транспортировки

- ► Передвигайтесь по лестницам и преодолевайте препятствия с помощью сопровождающих лиц.
- ► Используйте вспомогательные устройства (напр., пандусы или лифты).

⚠ ВНИМАНИЕ

Неправильный подъем изделия сопровождающими лицами

Угроза опрокидывания, падения пользователя в результате поднятия за съемные части

- ► Сопровождающим лицам разрешается приподнимать изделие, держась только за сваренные или надежно смонтированные элементы конструкции (напр., трубка передней рамы над передними колесами, задняя ось).
- ► Конкретные риски возникают в особенности при приподнимании в области незафиксированых ручек/скобы для сопровождающего лица.

Опасность при наличии повреждений кожного покрова

⚠ ВНИМАНИЕ

Повреждения кожного покрова

Повреждения кожи или места сдавливания в результате перегрузки

- ► Перед и во время использования изделия проверять кожу на предмет повреждений.
- ► Тщательно ухаживать за кожей и снимать с нее давление, прекратив использовать изделие.
- ► Если во время использования возникают повреждения кожи или другие проблемы, необходимо прекратить дальнейшее использование изделия. Обращайтесь за консультацией к квалифицированному персоналу.

Опасности вследствие воздействия огня, экстремально высоких или низких температур

⚠ ВНИМАНИЕ

Экстремальные температуры

Чрезмерное охлаждение или ожоги в результате контакта с компонентами изделия, сбой в работе компонентов

- ► Не подвергать изделие воздействию экстремальных температур (например, действие солнечных лучей, сауна, экстремально низкие температуры).
- ► Не оставлять изделие вблизи обогревательных устройств.

Опасности вследствие неправильного использования изделия

⚠ ОСТОРОЖНО

Перегрузка

Тяжелые травмы в результате опрокидывания изделия при перегрузке и повреждение изделия

- ► Не превышать максимальную дополнительную нагрузку (см. заводскую табличку и главу "Технические характеристики").
- ► Следует обратить внимание, что определенные комплектующие и монтируемые детали вызывают снижение остаточной величины дополнительной нагрузки на изделие.

⚠ ОСТОРОЖНО

Потеря устойчивости вследствие перегрузки

Угроза падения, опрокидывания пользователя в результате изменения центра тяжести

- ► Следует обратить внимание на то, что любая дополнительная нагрузка может оказать негативное влияние на устойчивость детской реабилитационной коляски.
- ► На скобу для сопровождающего лица не следует вешать тяжелые сумки и похожие предметы.

⚠ ОСТОРОЖНО

Превышение срока службы

Тяжелые травмы вследствие несоблюдения предписаний производителя

► Применение изделия по окончании ожидаемого срока службы ведет к повышению остаточных рисков.

► Необходимо соблюдать срок службы.

⚠ ОСТОРОЖНО

Отсутствие проверки перед началом движения

Падение, опрокидывание, выпадение пользователя из изделия в результате отсутствия проверки

► В интересах обеспечения безопасности пользователя перед началом движения следует:

→ Проверить фиксацию механизма регулировки наклона сиденья и угла наклона спинки сиденья.

→ Проверить функциональность всех замков ремней для позиционирования и вспомогательных средств для позиционирования.

⚠ ВНИМАНИЕ

Использование изделия при диагностическом обследовании и терапевтическом лечении

Ухудшение результатов обследования или снижение эффективности лечения в результате взаимодействия изделия с используемыми устройствами

► Следите за тем, чтобы обследование и лечение проводились исключительно с соблюдением предписанных условий.

⚠ ВНИМАНИЕ

Неконтролируемые характеристики движения, образование неожиданных шумов или запахов

Падение, опрокидывание, столкновение с окружающими лицами или объектами вследствие неисправностей

► При обнаружении ошибок, дефектов или других опасностей, которые могут привести к причинению ущерба другим лицам, следует в незамедлительном порядке прекратить эксплуатацию изделия. К ним же относятся неконтролируемые движения, а также неожиданные или ранее не наблюдавшиеся шумы или запахи, которые сильно отличаются от имевшихся в состоянии поставки.

► Обращайтесь к квалифицированному персоналу.

⚠ ВНИМАНИЕ

Отсутствие технического обслуживания

Падение, опрокидывание пользователя в результате отсутствия технического обслуживания

► Каждый раз перед использованием изделия следует проводить контроль его исправности.

► Следует соблюдать интервалы технического обслуживания (см. стр. 58, глава "Техническое обслуживание").

УВЕДОМЛЕНИЕ

Использование изделия в неблагоприятных условиях

Повреждение изделия вследствие коррозии или износа

► Не использовать изделие в морской воде.

► Следить за тем, чтобы песок или другие загрязняющие частицы не попадали в подшипники колес.

4.4 Сопутствующие явления

При использовании изделия могут возникнуть следующие сопутствующие явления:

- Боль в шее и мышцах, атралгия
- Нарушения кровообращения, риск образования пролежней

Если возникли жалобы, необходимо обратиться к врачу-специалисту или терапевту.

4.5 Дополнительные указания

ИНФОРМАЦИЯ

Несмотря на соблюдение всех соответствующих норм и требований, системы защиты от краж (напр., в универмагах) могут срабатывать при нахождении вашего изделия рядом с ними. В этом случае изделие следует удалить из зоны срабатывания этих устройств.

ИНФОРМАЦИЯ

Следует обратить внимание, что все комплектующие и монтируемые детали вызывают снижение величины дополнительной нагрузки на изделие.

ИНФОРМАЦИЯ

Серийный номер изделия, который необходимо указывать при запросах и заказах, приведен на заводской табличке. Пояснения к заводской табличке находятся в разделе "Заводская табличка" (см. стр. 15).

4.6 Заводская табличка и предупреждающие таблички

4.6.1 Заводская табличка

Заводские таблички находятся на раме.

4.6.1.1 Kimba Neo

Маркировка/этикетка		Значение
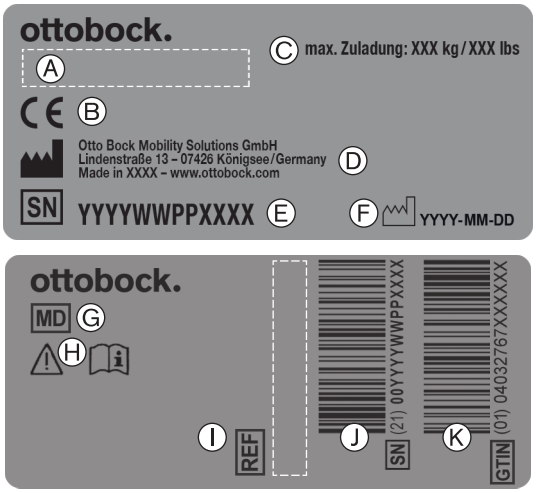	**A**	Наименование продукта изготовителя
	B	Маркировка CE
	C	Максимальная нагрузка (см. главу "Технические характеристики")
	D	Данные о производителе/адрес
	E	Серийный номер[1)]
	F	Дата выпуска[2)]
	G	Символ медицинского изделия (Medical Device)
	H	**ОСТОРОЖНО!** Перед использованием следует ознакомиться с руководством по применению. Учитывать важные указания по безопасности (например, предупредительные указания, меры предосторожности).
	I	Артикул изготовителя для вариантов изделия
	J	Серийный номер (PI)[3),1)]
	K	Глобальный артикул (Global Trade Item Number) (DI)[4)]

[1)] YYYY = год изготовления; WW = неделя изготовления; PP = место изготовления; XXXX = порядковый производственный номер

[2)] YYYY = год изготовления; MM = месяц изготовления; DD = день изготовления

[3)] UDI-PI по стандарту GS1; UDI = Unique Device Identifier, PI = Product Identifier

[4)] UDI-DI по стандарту GS1; UDI = Unique Device Identifier, DI = Device Identifier

4.6.1.2 Kimba Cross, Kimba Inline

Маркировка/этикетка		Значение
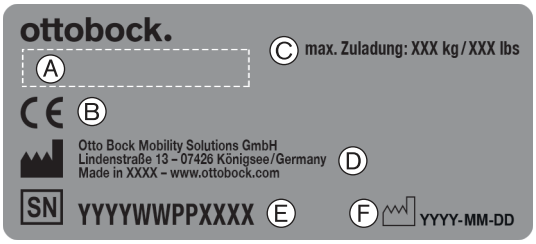	**A**	Наименование продукта изготовителя
	B	Маркировка CE
	C	Максимальная нагрузка (см. главу "Технические характеристики")
	D	Данные о производителе/адрес
	E	Серийный номер[1)]
	F	Дата выпуска[2)]
	G	Символ медицинского изделия (Medical Device)

Маркировка/этикетка		Значение
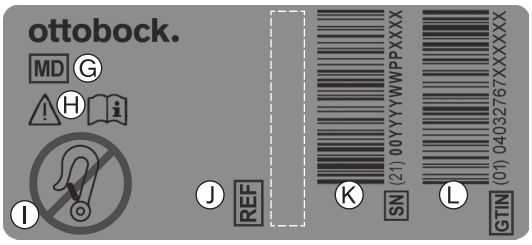	**H**	**ОСТОРОЖНО!** Перед использованием следует ознакомиться с руководством по применению. Учитывать важные указания по безопасности (например, предупредительные указания, меры предосторожности).
	I	Изделие не допущено производителем для использования в качестве сиденья в специализированных автомобилях для транспортировки лиц с ограниченными возможностями передвижения
	J	Артикул изготовителя для вариантов изделия
	K	Серийный номер (PI)[3),1)]
	L	Глобальный артикул (Global Trade Item Number) (DI)[4)]

[1)] YYYY = год изготовления; WW = неделя изготовления; PP = место изготовления; XXXX = порядковый производственный номер

[2)] YYYY = год изготовления; MM = месяц изготовления; DD = день изготовления

[3)] UDI-PI по стандарту GS1; UDI = Unique Device Identifier, PI = Product Identifier

[4)] UDI-DI по стандарту GS1; UDI = Unique Device Identifier, DI = Device Identifier

4.6.2 Предупреждающие таблички

Маркировка/надпись		Значение
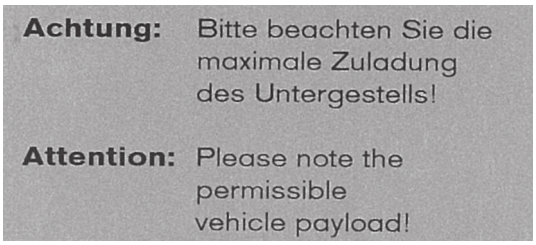		**Внимание:** Обращать внимание на максимальную полезную нагрузку шасси! (см. главу "Технические характеристики")
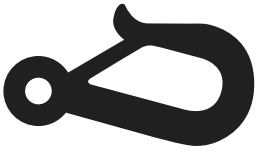		Место фиксации для крепления изделия в автомобилях для транспортировки лиц с ограниченными возможностями передвижения
		ОСТОРОЖНО ВНИМАНИЕ! Не оставляйте своего ребенка без присмотра! ATTENTION! Never leave your child unattended! ВНИМАНИЕ! Это сиденье не приспособлено для детей младше 6 месяцев! ATTENTION! This seating unit is unsuitable for children aged below 6 months!

5 Поставка

5.1 Объем поставки

5.1.1 Kimba Neo

- Шасси в сложенном виде
- Смонтированные опциональные компоненты в соответствии с заказом
- Руководство по применению
- Руководство по применению комплектующих (в зависимости от оснащения)

5.1.2 Kimba Cross

- Шасси в сложенном виде
- 2 задних колеса со съемными осями
- Переднее колесо с быстрозажимным замком и встроенным брызговиком
- Смонтированные опциональные компоненты в соответствии с заказом
- Руководство по применению (для пользователей)
- Руководство по применению комплектующих (в зависимости от оснащения)

5.1.3 Kimba Inline

- Шасси в сложенном виде
- Смонтированные опциональные компоненты в соответствии с заказом
- Руководство по применению (для пользователей)
- Руководство по применению комплектующих (в зависимости от оснащения)

5.2 Опции

Базовая версия изделия может быть отрегулирована в соответствии с индивидуальными потребностями пользователя за счет использования различных опциональных компонентов. Информация об использовании опциональных компонентов: см. стр. 26 и далее.

5.3 Хранение

5.3.1 Хранение при ежедневной эксплуатации изделия

Изделие необходимо оставлять в месте, защищенном от внешних воздействий.

5.3.2 Хранение при долгом отсутствии пользователя

Изделие следует хранить в сухом месте. Подробная информация о долгосрочном хранении: см. стр. 61.

Демонтаж изделия не требуется.

Следует обращать внимание на достаточную удаленность от источников тепла. При долгом перерыве в эксплуатации коляски или сильном нагревании шин (напр., при размещении вблизи отопительных батарей или при сильном воздействии солнечных лучей, проходящих через окна) возможно возникновение постоянной деформации шин.

Попадание прямых солнечных лучей или ультрафиолетового излучения приводит с быстрому старению шин. Следствием этого является отвердевание поверхности профиля и выламывание угловых частей из профиля шины.

Независимо от износа шины коляски следует заменять каждые **2 года**.

6 Приведение в состояние готовности к эксплуатации

6.1 Сборка

⚠ ВНИМАНИЕ

Открытые складные механизмы

Угроза защемления пальцев вследствие неправильного обращения

► При раскладывании спинки захватывайте ее только за предназначенные для этого детали.

⚠ ВНИМАНИЕ

Ошибки при сборке

Угроза падения, опрокидывания пользователя вследствие разъединения частей

- ► После каждого монтажа следует контролировать правильную посадку съемных колес. Съемные оси должны быть надежно зафиксированы в креплении колес.
- ► Следует следить за тем, чтобы перед использованием изделия устройство блокировки складного механизма было прочно зафиксировано.
- ► Обращайте внимание на то, чтобы каждый раз при установке модуля сиденья он защелкивался на шасси с характерным слышимым щелчком.
- ► Зафиксировать модуль сиденья с помощью механизма блокировки сиденья.

6.1.1 Kimba Neo

⚠ ВНИМАНИЕ

Неправильная регулировка ограничителя опрокидывания на уличном шасси

Угроза выпадения в результате ошибки пользователя

- ► Перед установкой модуля сиденья на уличное шасси следует установить ограничитель опрокидывания в том направлении, в котором будет обращен модуль сиденья.
- ► Регулировка ограничителя опрокидывания выполняется на уличном шасси. Информацию о регулировке ограничителя опрокидывания см. в руководстве по применению уличного шасси.

Установка задних колес

1) При зафиксированном тормозе: отпустить тормоз.
2) Нажать вниз на фиксаторы колес (см. рис. 4, поз. 1).
3) Задние колеса надеть на оси, при этом они должны зафиксироваться со слышимым щелчком.

Раскладывание изделия (в случае, если модуль сиденья отсоединен)

1) Откинуть вверх ручку для сопровождающего лица (см. рис. 5, поз. 1). Для откидывания вверх ручки для сопровождающего лица: см. стр. .
2) Разложить детскую реабилитационную коляску, потянув за ручку для сопровождающего лица (см. рис. 5, поз. 2; см. рис. 6).

→ Деблокираторы складного механизма после раскладывания фиксируются автоматически (см. рис. 5, поз. 3).

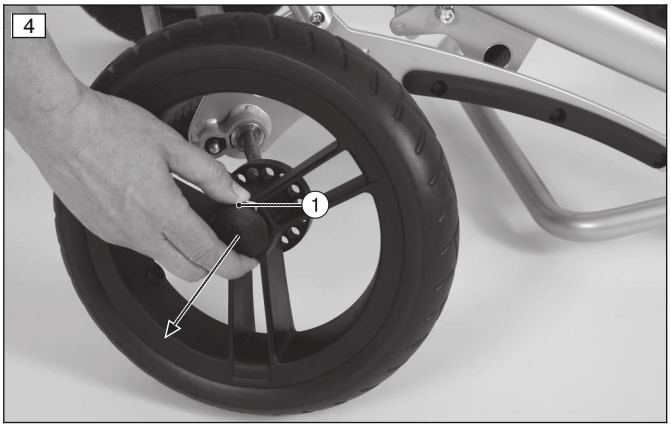

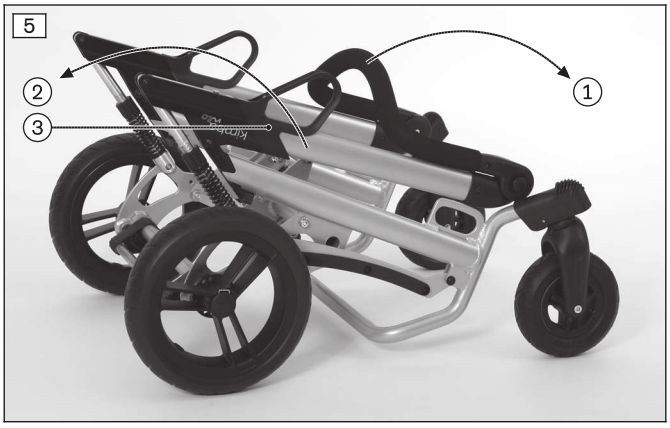

ИНФОРМАЦИЯ

Описание установки сиденья приведено в руководстве по применению (для пользователей) к модулю сиденья.

6.1.2 Kimba Cross

Раскладывание изделия

1) Удалить транспортировочные крепления и упаковки.
2) Удалить стопорный штифт из отверстия в накладке шасси (см. рис. 7).
3) Ручку для сопровождающего лица откинуть вверх и распорку спинки ввести в крепление (см. рис. 8).
4) Установить требуемый угол ручки для сопровождающего лица при помощи отверстия в распорке спинки (см. рис. 9).
5) Вставить стопорный штифт через отверстие в распорке спинки и отверстие в накладке опоры крепления.
6) Зафиксировать при помощи откидной скобы (см. рис. 10).

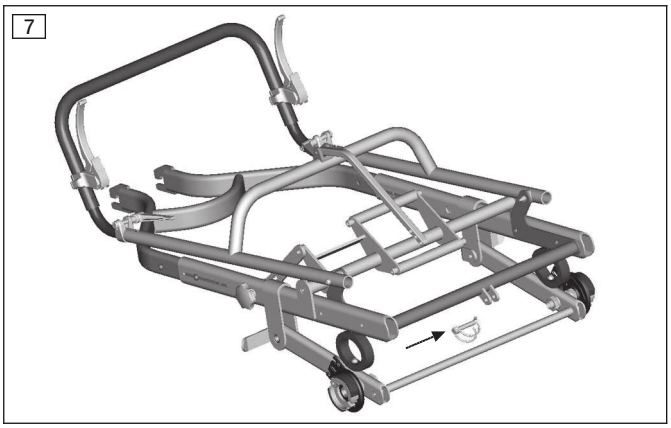

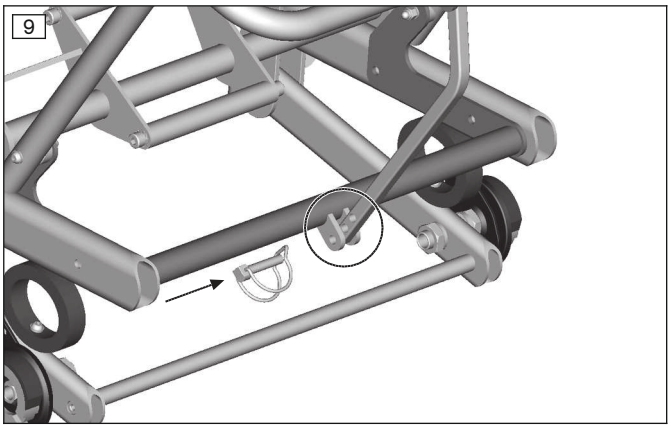

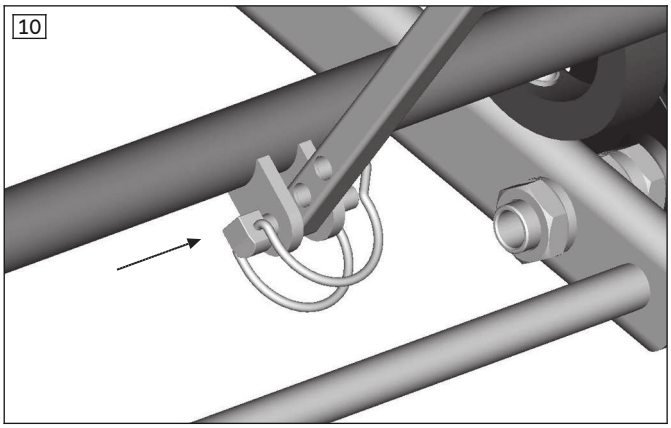

Монтаж задних колес

► Съемную ось и колесо вместе вдавить в опору крепления оси (см. рис. 11).

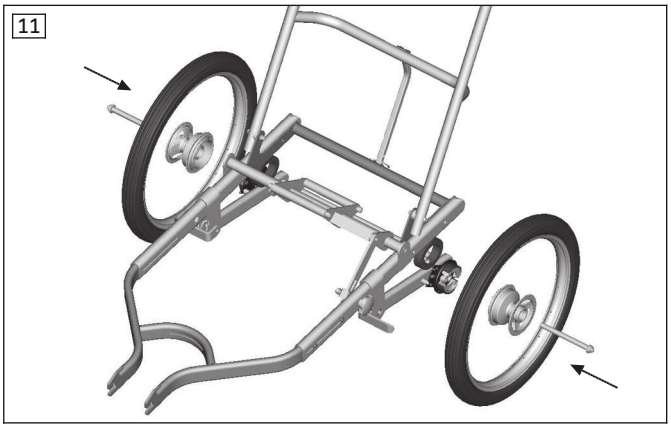

Монтаж переднего колеса

1) Переднее колесо с брызговиком ввести в вилку и нажать в направлении максимально назад и вверх (см. рис. 12).
2) Закрыть эксцентриковый прижим натяжной оси. **Опционально:** Отрегулировать натяжение путем прокручивания рычага или противоположной гайки.

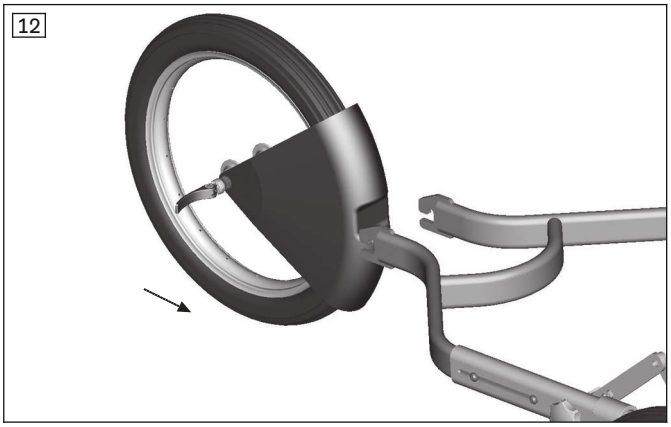

6.1.2.1 Пакет оснащения

В объем поставки пакета оснащения входят:

- Дуга безопасности
- Флажок
- Система освещения (задний свет красный; стоп-сигнал красный)
- Рефлекторы, самоклеящиеся, белые
- Отражатели на колеса

Некоторые части пакета оснащения монтируются на заводе-производителе. Следующие части прилагаются к пакету, и их должен устанавливать квалифицированный персонал:

Дуга безопасности

1) Установить дугу безопасности на ручке для сопровождающего лица (см. рис. 13).
2) Вставить винты с внутренним шестигранником и затянуть (см. рис. 13).

Флажок

1) Отпустить левую колпачковую гайку опоры ручки для сопровождающего лица (см. рис. 14, поз. 1).
2) Вставить вилку фиброволоконного стержня за подкладной шайбой (см. рис. 14, поз. 2).
3) Затянуть левую колпачковую гайку опоры ручки для сопровождающего лица (см. рис. 14, поз. 1).

Система освещения (задний свет красный, стоп-сигнал красный)

1) Закрепить задний свет, работающий от аккумулятора/батареи, на задней поперечной трубе в соответствии с указаниями производителя.

2) Закрепить стоп-сигнал при помощи трубных хомутов на задней поперечине.

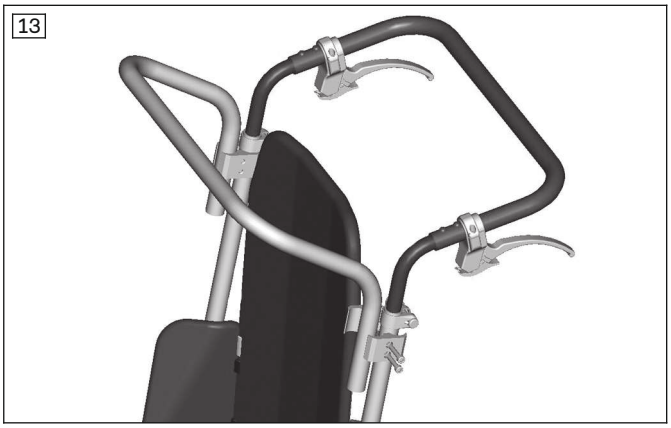

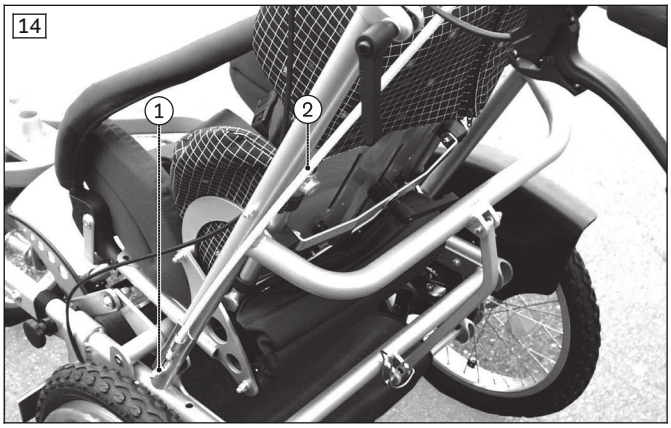

6.1.3 Kimba Inline

Раскладывание изделия

1) Ручку для сопровождающего лица откинуть вперед (см. рис. 106).
2) Потянуть фиксирующую задвижку вверх и отпустить для фиксации на раме (см. рис. 105).

6.2 Дополнительная установка платформы для аппаратов искусственной вентиляции легких (только Kimba Neo)

⚠ ОСТОРОЖНО

Недопустимое применение в специализированных автомобилях для перевозки лиц с ограниченными возможностями передвижения

Тяжелые травмы при использовании непроверенных комбинаций изделий

► Применение изделия в специализированных автомобилях для транспортировки лиц с ограниченными возможностями передвижения в сочетании с дополнительной платформой для аппаратов искусственной вентиляции легких **не** допускается.

ИНФОРМАЦИЯ

Не разрешается монтировать платформу для аппаратов искусственной вентиляции легких в изделии с жесткими передними колесами.

Платформу для аппаратов искусственной вентиляции легких можно монтировать следующим образом:

- Монтаж большой платформы T1 для аппаратов искусственной вентиляции легких над передними колесами (см. рис. 15) – пользователь сидит в направлении, противоположном направлению движения
- Монтаж большой платформы T1 для аппаратов искусственной вентиляции легких над задними колесами (см. рис. 16) – пользователь сидит в направлении движения

Аппарат для искусственной вентиляции легких закрепляется с помощью ремней при применении шлица на платформе для искусственной вентиляции легких.

Рекомендуется использовать противоскользящую основу.

Разворот модуля сидения возможен только при перемонтаже платформы для аппаратов искусственной вентиляции легких.

Обзор монтажного набора, платформа для аппаратов искусственной вентиляции легких

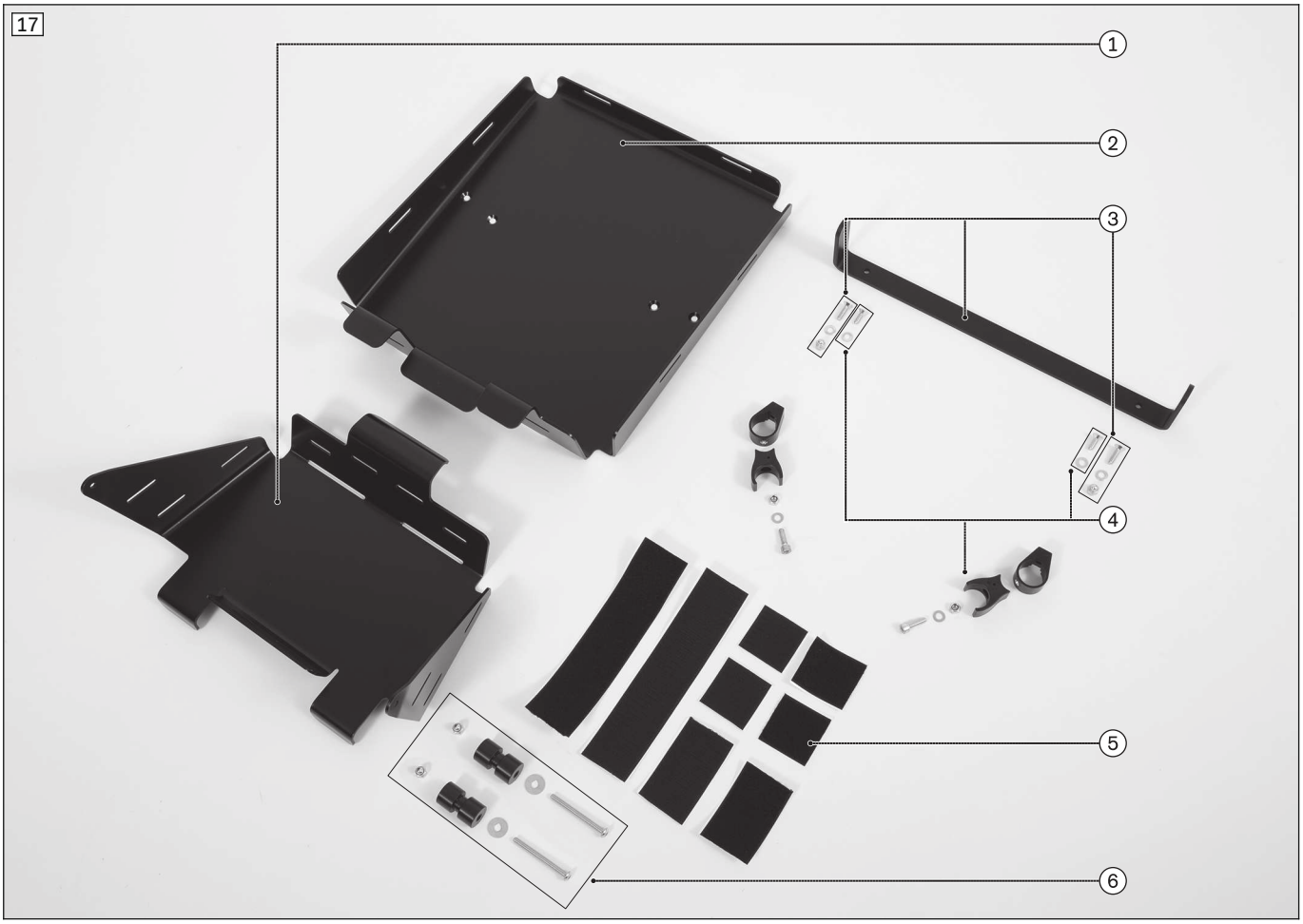

1	Платформа для аппаратов искусственной вентиляции легких T2	4	Опора внизу (с крепежным материалом)
2	Платформа для аппаратов искусственной вентиляции легких T1	5	Ленты-липучки с мягкой и жесткой частью
3	Удерживающая скоба с крепежным материалом	6	Опора сбоку (с крепежным материалом)

6.2.1 Монтаж в случае размещения сиденья в направлении, противоположном направлению движения

Монтаж платформы для аппаратов искусственной вентиляции легких T2

1) Ленту-липучку с мягкой частью приклеить по центру на трубу передней рамы (см. рис. 18).
   ИНФОРМАЦИЯ: Отрезать кусок длиной прим. 210 мм для размера 1 и прим. 290 мм для размера 2.

2) Ленты-липучки с жесткой частью наклеить на угловые накладки платформы для аппаратов искусственной вентиляции легких T2, как изображено на рисунке (см. рис. 19).
3) Платформу для аппаратов искусственной вентиляции легких T2 установить на трубу передней рамы и на осевую трубу (см. рис. 20).
4) Платформу для аппаратов искусственной вентиляции легких T2 вновь приподнять за осевую трубу. Под угловыми накладками наклеить 2 ленты-липучки с мягкой частью размером 50 x 50 мм на осевую трубу (см. рис. 21).
5) Вдавить платформу для аппаратов искусственной вентиляции легких T2.

→ Платформа для аппаратов искусственной вентиляции легких T2 смонтирована (см. рис. 20).

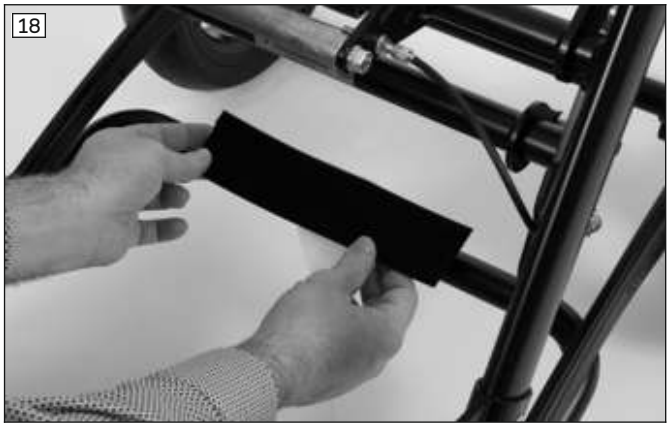
18

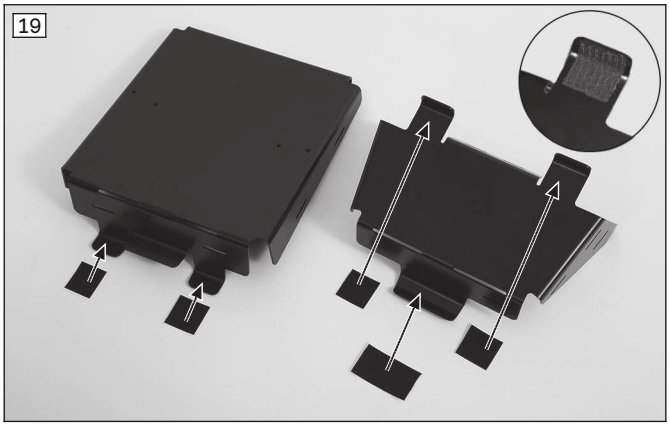
19

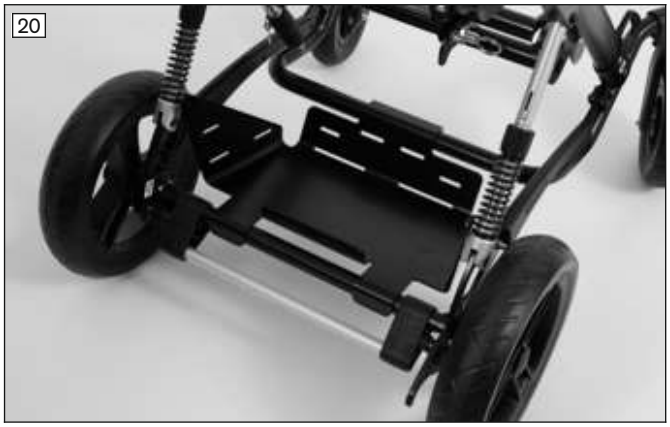
20

21

Монтаж платформы для аппаратов искусственной вентиляции легких T1

1) Ленты-липучки с жесткой частью наклеить на угловые накладки платформы для аппаратов искусственной вентиляции легких T1, как изображено на рисунке (см. рис. 19).
2) Прочно привинтить удерживающую скобу к платформе для аппаратов искусственной вентиляции легких T1 (см. рис. 22, поз. 1; см. рис. 23, поз 1).
3) Прочно привинтить опоры к удерживающей скобе (см. рис. 22, поз. 2).
   ИНФОРМАЦИЯ: Рекомендуется сначала монтировать только одну опору к удерживающей скобе. Монтаж второй опоры на удерживающейся скобе осуществляется во время установки платформы для аппаратов искусственной вентиляции легких T1 на передней раме.
4) Платформу для аппаратов искусственной вентиляции легких T1 установить на трубу передней рамы (см. рис. 24, поз. 1).
5) Навесить и монтировать опоры платформы для аппаратов искусственной вентиляции легких T1 в крепежные петли (см. рис. 25; см. рис. 24 поз. 2).

→ Платформа для аппаратов искусственной вентиляции легких T1 смонтирована (см. рис. 24).

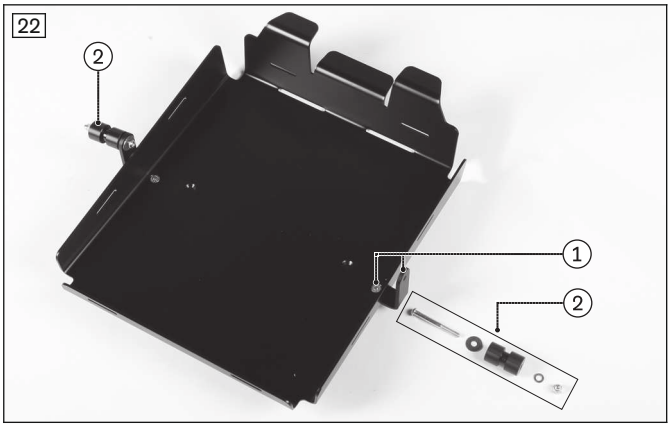

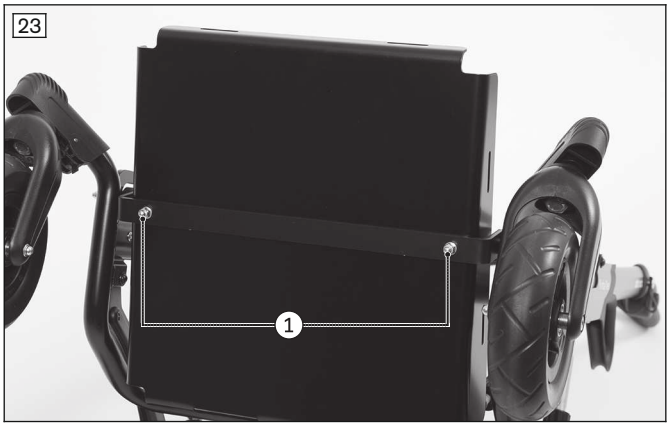

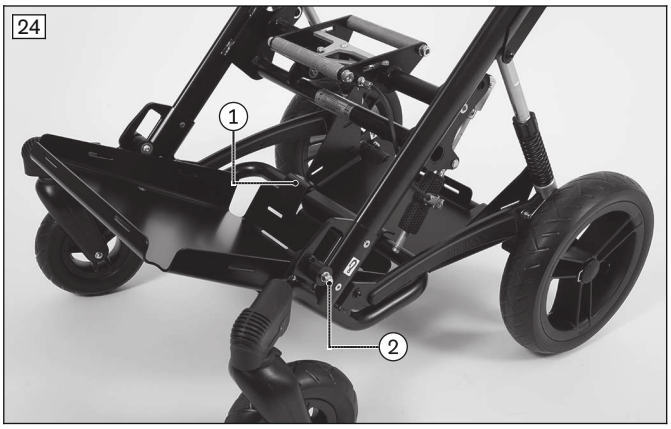

6.2.2 Монтаж в случае размещения сиденья в направлении движения

Монтаж платформы для аппаратов искусственной вентиляции легких T2

1) Ленту-липучку с мягкой частью приклеить на трубу передней рамы (см. рис. 18).
   ИНФОРМАЦИЯ: Отрезать кусок длиной прим. 210 мм для размера 1 и прим. 290 мм для размера 2.
2) Ленты-липучки с жесткой частью наклеить на угловые накладки платформы для аппаратов искусственной вентиляции легких T2, как изображено на рисунке (см. рис. 19).
3) Прочно привинтить опоры к платформе для аппаратов искусственной вентиляции легких T2 (см. рис. 26, поз. 1).
   ИНФОРМАЦИЯ: Рекомендуется сначала монтировать только одну опору к удерживающей скобе. Монтаж второй опоры на удерживающейся скобе осуществляется во время установки платформы для аппаратов искусственной вентиляции легких T2 на передней раме.
4) Платформу для аппаратов искусственной вентиляции легких T2 установить на трубу передней рамы (см. рис. 27, поз. 1).
5) Навесить и монтировать опоры платформы для аппаратов искусственной вентиляции легких в крепежные петли (см. рис. 28; см. рис. 27 поз. 2).

→ Платформа для аппаратов искусственной вентиляции легких T2 смонтирована (см. рис. 27).

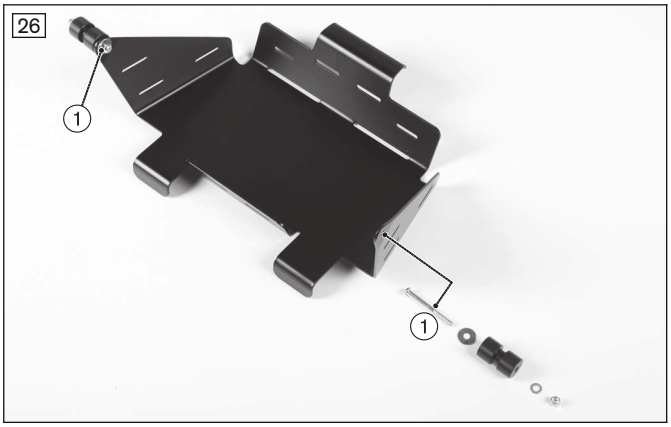

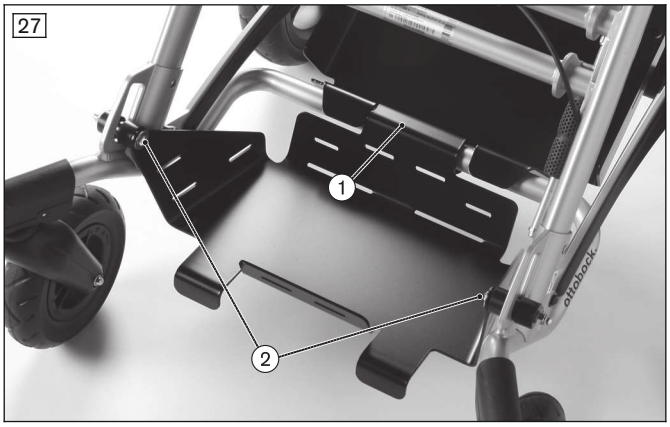

Монтаж платформы для аппаратов искусственной вентиляции легких T1

1) Ленты-липучки с жесткой частью наклеить на угловые накладки платформы для аппаратов искусственной вентиляции легких T1, как изображено на рисунке (см. рис. 19).
2) Прочно привинтить опоры под платформой для аппаратов искусственной вентиляции легких T1 (см. рис. 29; см. рис. 30).
3) Платформу для аппаратов искусственной вентиляции легких T1 установить на трубу передней рамы (см. рис. 31, поз. 1).
4) Зажимные хомуты опор внимательно вдавить та осевую трубу до полной фиксации (см. рис. 31, поз. 2/3).

→ Платформа для аппаратов искусственной вентиляции легких T1 смонтирована (см. рис. 32)

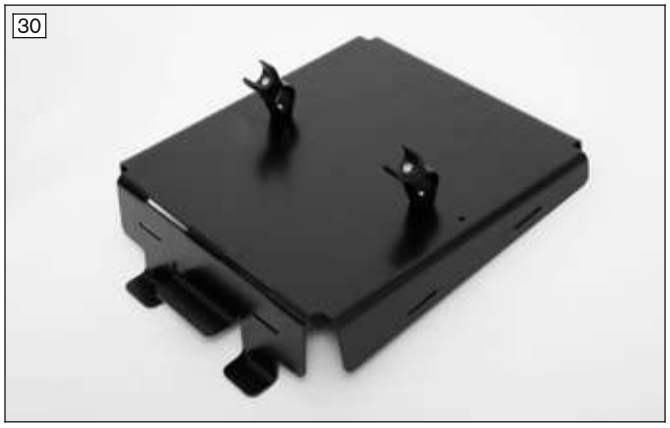

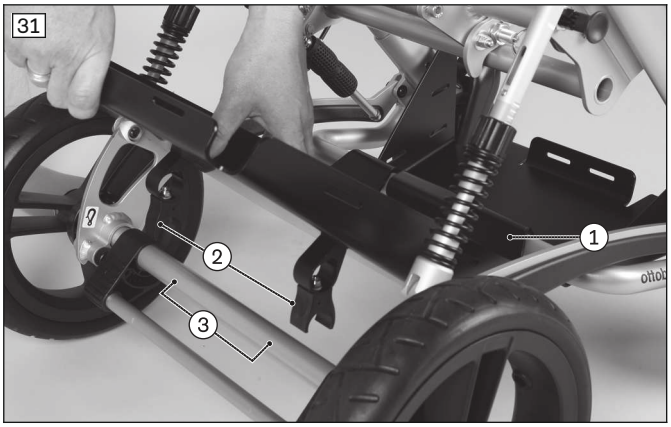

7 Передача изделия

7.1 Транспортировка изделия к клиенту

УВЕДОМЛЕНИЕ

Применение непригодной упаковки

Повреждение в результате транспортировки изделия в ненадлежащей упаковке

► Для поставки продукта следует использовать только оригинальную упаковку.

7.2 Передача изделия

⚠ ОСТОРОЖНО

Отсутствие инструктажа

Падение, опрокидывание пользователя в результате недостаточных знаний об изделии

► При передаче изделия проведите инструктаж пользователя или сопровождающего лица на предмет безопасного пользования.

Для обеспечения надлежащей передачи изделия следует соблюдать следующий порядок действий:

- Вместе с пользователем следует осуществить пробную посадку в изделие. При этом следует обращать внимание, прежде всего, на правильность размещения пользователя в коляске с медицинской точки зрения.
- Следует проинструктировать пользователя вместе с возможными сопровождающими лицами на предмет безопасного использования изделия. Для этого следует, прежде всего, использовать прилагаемое руководство по применению.
- При передаче кресла-коляски пользователю или сопровождающему лицу следует передать руководство по применению.
- **В зависимости от оснащения:** дополнительно также необходимо передать все руководства по применению комплектующих, входящих в комплект поставки.

8 Эксплуатация

8.1 Указания по использованию

- Подвешивание грузов (например, рюкзаков) может отрицательно повлиять на устойчивость. Поэтому не допускается подвешивать дополнительные грузы к изделию.
- Изделия данной серии, в целом, соответствуют минимальным техническим требованиям для кресел-колясок, транспортируемых железнодорожным транспортом. Однако необходимо учесть, что ввиду различных исполнений вполне возможно, что не каждое отдельное изделие отвечает всем минимальным требованиям (см. стр. 63).

8.2 Kimba Neo

8.2.1 Модуль сиденья

⚠ ВНИМАНИЕ

Применение альтернативных систем сиденья

Тяжелые травмы пользователя вследствие неправильного обращения с изделием

► Изделие может быть оснащено модулем сиденья Kimba Neo или альтернативными системами сидений. В любом случае, учитывайте указания, приведенные в отдельном руководстве по применению модуля сиденья/системы сиденья.

8.2.1.1 Модуль сиденья Kimba Neo

Регулировка ограничителя опрокидывания после разворота сиденья

Крепление сиденья в колясках серийно оснащаются ограничителем опрокидывания (см. рис. 33). При регулировке угла наклона сиденья этот ограничитель препятствует откидыванию модуля сиденья вперед/назад свыше установленных величин.

Каждый раз после разворота модуля сиденья ограничитель опрокидывания следует отрегулировать описанным ниже способом:

1) Активировать регулировку угла наклона сиденья (см. рис. 35) и переместить модуль сиденья вперед до упора.
   → Теперь сиденье откинуто вперед примерно на 10°.
2) Демонтировать модуль сиденья (см. руководство по применению модуля сиденья, код 647H893).
   → Доступ к опоре для крепления сиденья открыт.
3) Потянуть за кольцо (см. рис. 33/см. рис. 34, поз. 1) для ослабления фиксирующего болта.
4) В зависимости от направления установки модуля сиденья переместить ограничительный крюк (см. рис. 33/см. рис. 34, поз. 2) в требуемое положение:
   → Ограничительный крюк внизу (см. рис. 33): сиденье должно быть установлено передней частью в направлении движения.
   → Ограничительный крюк вверху (см. рис. 34): сиденье должно быть установлено передней частью против направления движения.
5) Обращать внимание на то, чтобы после регулировки фиксирующий болт заблокировался полностью/со слышимым щелчком.
6) Установить модуль сиденья (см. руководство по применению модуля сиденья), код 647H893).
7) Проконтролировать работу ограничителя опрокидывания:
   → Для этого активировать регулировку угла наклона сиденья (см. рис. 35 при системе регулировки угла наклона сиденья на шасси: см. следующую главу) и переместить модуль сиденья вперед/назад.
   → Смещение модуля сиденья допускается в пределах до ок. 10° вперед и ок. 40° назад. Если этого не происходит, то ограничительный крюк (см. рис. 33/см. рис. 34, поз. 2) установлен в неправильном положении и должен быть отрегулирован надлежащим образом (см. действия 2–6).

ИНФОРМАЦИЯ

Описание дальнейших работ по регулировке сиденья приведено в руководстве по применению модуля сиденья.

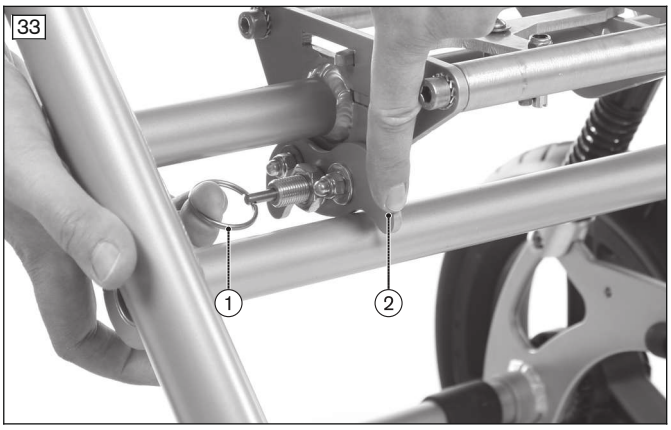

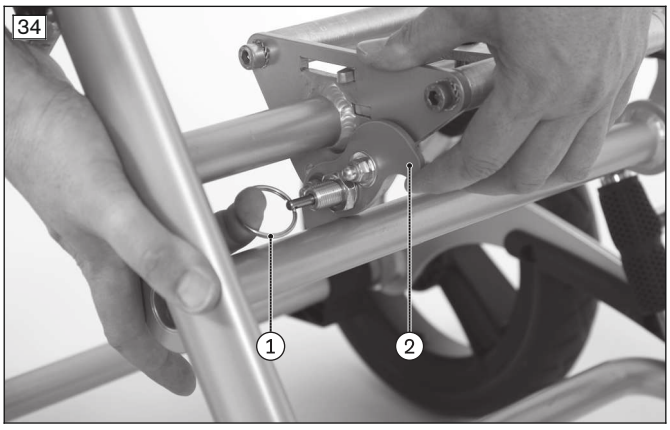

8.2.1.2 Альтернативные системы сиденья без собственной системы регулировки угла наклона сиденья

⚠ ВНИМАНИЕ

Неправильное обращение с системой регулировки угла наклона сиденья

Угроза опрокидывания, падения из чашеобразного сиденья/системы сиденья в результате ошибок в обращении с изделием

- ► Вначале следует потренироваться в обращении с системой регулировки наклона сиденья (наклон сиденья) без сидящего в коляске пользователя.
- ► После каждого изменения угла наклона сиденья, в частности в сочетании с отрегулированным углом наклона спинки сиденья, необходимо проверять устойчивость к опрокидыванию. При этом необходимо прочно удерживать руками изделие за ручку/скобу для сопровождающего лица.
- ► Перед задействованием регулировки угла наклона сиденья следует всегда принимать меры предосторожности против выпадения пользователя из коляски вперед/назад.
- ► Регулировку наклона сиденья следует выполнять только на ровном и прочном основании.
- ► Проезжать по участкам с подъемом и через препятствия разрешается только с пониженным наклоном сиденья (горизонтальное нейтральное положение сиденья). При движении под гору представляется целесообразным слегка наклонить сиденье назад.
- ► Разрешается проезжать только по таким участкам с подъемом, на которых удерживающие усилия поддаются управлению.
- ► При работе системы регулировки наклона сиденья не размещать руки в зоне исполнительного механизма.

В альтернативных системах сиденья без собственного механизма регулировки угла наклона сиденья угол наклона сиденья можно регулировать при помощи ручки на шасси Kimba Neo. В соответствии с необходимостью можно отрегулировать угол наклона альтернативной системы сиденья в диапазоне **от –10° до +40°**:

1) Встать слева от детской реабилитационной коляски и удерживать спинку в целях безопасности (см. рис. 36, поз. 1).
2) Активировать механизм регулировки путем поворачивания поворотной ручки в направлении стрелки на верхней части передней рамы (см. рис. 36, поз. 2).
   УВЕДОМЛЕНИЕ Повреждение системы регулировки сиденья. Прилагая усилие, повернуть поворотную ручку только до упора (пока не почувствуется ощутимое сопротивление). Перекручивание поворотной ручки может повредить исполнительный механизм.
3) Установить требуемый угол наклона сиденья (см. рис. 37).
4) Отпустить поворотную ручку, исполнительный механизм самостоятельно зафиксируется.
5) Проконтролировать жесткую установку сиденья в требуемом положении, легко надавливая на спинку сиденья по направлению вперед/назад. Если установка неверная, следует проконтролировать настройку поворотной ручки.

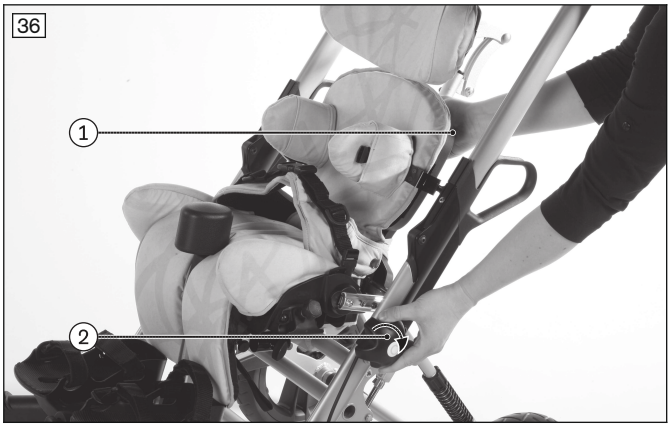

8.2.2 Опора чашеобразного сиденья

⚠ ВНИМАНИЕ

Неправильный монтаж чаши сиденья

Падение пользователя в результате неправильного монтажа и неправильных настроек

- ► Следует помнить, что при применении индивидуальной чаши сиденья дистрибьютор несет ответственность за безопасность пользователя. В частности следует обращать внимание на устойчивость к опрокидыванию и эргономически правильное положение пользователя на сиденье. Ottobock не несет за это никакой ответственности.
- ► Следует помнить, что при применении индивидуальной чаши сиденья дистрибьютор несет ответственность также за предоставление информации относительно подгонки, обслуживания и ухода за чашеобразным сиденьем. При возникновении вопросов следует обращаться к квалифицированному персоналу, который предоставил индивидуальную чашу сиденья.

ИНФОРМАЦИЯ

- ► Крепление на уличном шасси, а также принцип работы опциональной подножки и управление ею более детально описаны в руководстве по применению опоры чашеобразного сиденья 647G250=*.
- ► При применении уличного шасси с модулем сиденья Kimba Neo управление им более детально описано в руководстве по применению 647H893=*.

Опора чашеобразного сиденья Kimba служит в качестве базы для индивидуальной установки чашеобразных сидений (см. рис. 38). Она предлагается в различных размерах и с возможностью установки подножки.

Квалифицированный персонал прочно привинчивает опору чашеобразного сиденья к системе сиденья. Захватный механизм позволяет просто снимать модуль сиденья/чаши сиденья с крепления сиденья на уличном шасси.

Установка модуля сиденья/чаши сиденья

1) Сиденье с опорой чашеобразного сиденья сначала установить под углом прим. 45° на заднюю трубку крепления сиденья (см. рис. 39, поз. 1).
2) Прижать передний край сиденья в направлении шасси до слышимого щелчка в результате фиксации захватывающих крюков на передней трубе крепления для сиденья (см. рис. 39, поз. 2).
3) Проконтролировать прочное соединение сиденья с шасси. Для этого следует, напр., отвести спинку сиденья назад.

Снятие чаши/модуля сиденья

1) Потянуть вверх ручку расцепляющего рычага, который находится под сиденьем (см. рис. 39, поз. 2). После этого стопорный захват отсоединится от опоры для крепления сиденья.
2) Сиденье с опорой чашеобразного сиденья отвести назад под углом ок. 45° и затем извлечь по направлению вверх.

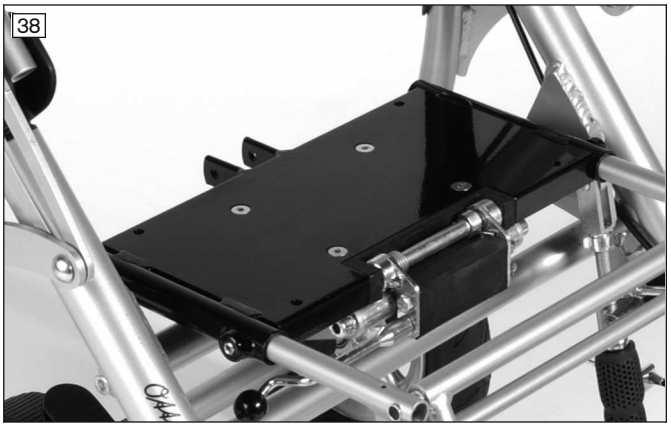

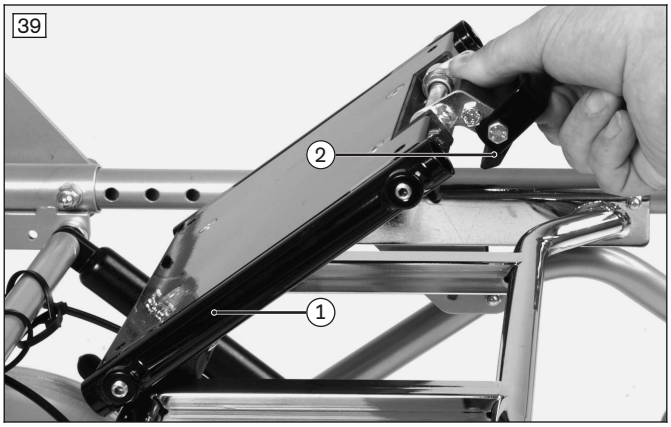

8.2.3 Ручка для сопровождающего лица

⚠ ВНИМАНИЕ

Поднятие за съемные детали

Угроза опрокидывания, падения пользователя в результате поднятия за съемные части

► Изделие разрешается поднимать только за сваренные или надежно смонтированные элементы конструкции. Конкретные повреждения возникают в особенности при поднятии в области опоры для ног, ручки/скобы для сопровождающего лица, скобы-фиксатора таза и подлокотников.

8.2.3.1 Регулировка ручки для сопровождающего лица

Ручку можно установить на требуемую высоту захвата:

1) Одновременно нажать на обе нажимные кнопки, которые находятся слева и справа на шарнирах с фиксаторами (см. рис. 41, поз. 1).
2) Установить ручку в требуемое положение (см. рис. 41, поз. 2).
3) Отпустить нажимные кнопки.
4) Ручку слегка поднять вверх или опустить вниз, пока шарниры с фиксаторами не зафиксируются с характерным слышимым щелчком.

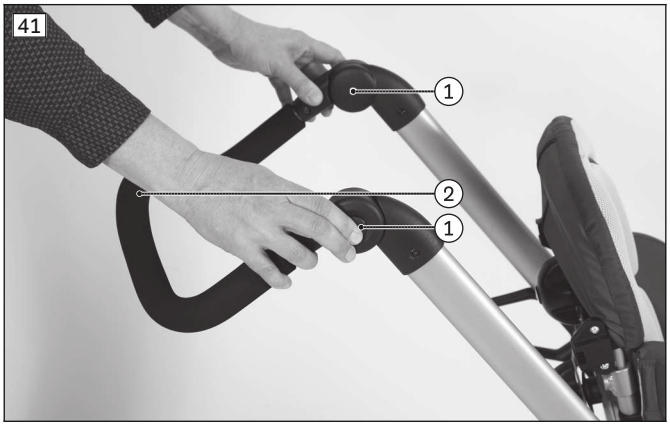

8.2.4 Тормоз

⚠ ВНИМАНИЕ

Не зафиксирован тормоз при посадке или высадке

Падение, опрокидывание в результате ошибки пользователя

► Перед посадкой и высадкой пользователя следует всегда фиксировать тормоз и контролировать тормозную функцию.

► На неровной поверхности или при пересадке (напр., в автомобиль) следует поставить детскую реабилитационную коляску на тормоз.

УВЕДОМЛЕНИЕ

Неправильное приведение в действие тормоза

Повреждение колес, потеря тормозной функции вследствие ненадлежащего управления

- ► Не используйте стояночный тормоз во время движения. Следует остановить коляску перед тем, как привести в действие стояночный тормоз.
- ► Никогда не приводите тормоз в действие, прилагая большую силу.
- ► Если при приведении тормоза в действие чувствуется заметное сопротивление, то путем легкого передвижения вперед или назад положение колес можно изменить так, чтобы стопорные штифты заскочили в тормозной фланец.

8.2.4.1 Нажатие на стояночный тормоз

Для вынимания ребенка, для снятия или установки сиденья, раскладывания и складывания или парковки детской реабилитационной коляски на неровной поверхности необходимо затягивать стояночный тормоз.

1) **Зафиксировать тормоз:** нажать стопой вниз на тормозную скобу (см. рис. 42).
2) **Отпустить тормоз:** потянуть тормозную скобу носком стопы вверх (см. рис. 43).

8.2.5 Передние колеса

Детская реабилитационная коляска оборудована поворотными передними колесами, облегчающими управление коляской. В случае необходимости направление движения направляющих колес может быть зафиксировано с помощью встроенного фиксатора направления. При перемещении по неровной поверхности данная функция повышает боковую устойчивость коляски.

Активация фиксатора направления

1) Потянуть корпус фиксатора направления в направлении движения (##01117_D2_56395).
2) Передвинуть детскую реабилитационную коляску вперед до слышимой фиксации направляющих колес в корпусе фиксатора направления.

Деактивация фиксатора направления

1) Передвинуть корпус фиксатора направления в направлении сиденья (##01117_D2_56395).
2) Направляющие колеса вновь разблокированы.

8.2.6 Амортизаторы

В зависимости от веса пользователя и характеристик покрытия или состояния дорог можно плавно отрегулировать жесткость амортизаторов:

1) Регулировочные кольца на обеих сторонах рамы следует закрутить с одинаковым усилием (см. рис. 44, поз. 1).
   → По часовой стрелке: жесткость амортизаторов повышается.
   → Против часовой стрелки: жесткость амортизаторов уменьшается.
2) Наличие одинаковых установленных значений следует проконтролировать на обеих сторонах. Для ориентировки можно использовать 4 маркировки (см. рис. 44, поз. 2; см. рис. 45, поз. 1).

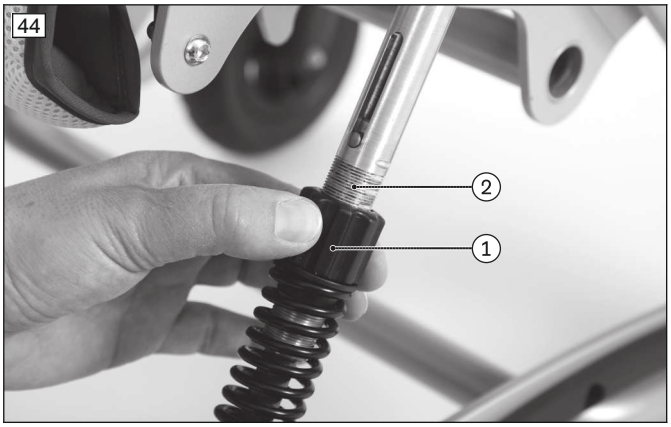

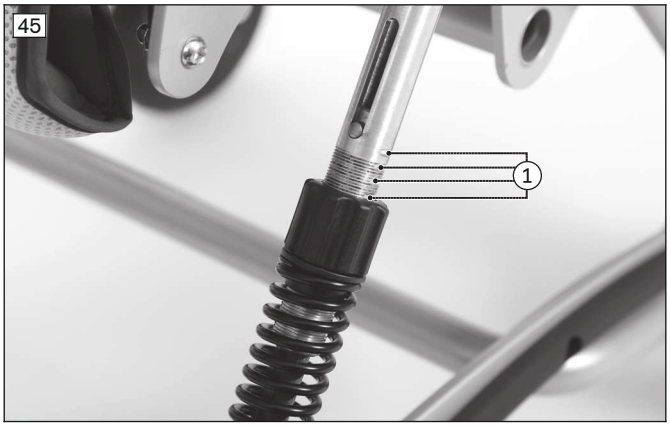

Мы рекомендуем следующие величины установки силы сжатия пружины:

Вес пациента	Маркировка*
до 10 кг	до 1-ой маркировки сверху
до 20 кг	до 2-ой маркировки сверху
до 30 кг	до 3-ой маркировки сверху
до 40 кг	до 4-ой маркировки сверху

* Исходная точка: верхняя кромка пластиковой регулировочной гайки

8.2.7 Дополнительные опции

8.2.7.1 Вспомогательное устройство для осуществления легкого наклона

Вспомогательное устройство для осуществления наклона (см. рис. 46) облегчает сопровождающему лицу осуществление наклона коляски, например при передвижении по лестнице или через бордюрный камень.

Легкий наклон изделия

1) Перед преодолением препятствия поставить ступню на устройство для осуществления легкого наклона и нажать на него (см. рис. 47).
2) Посредством одновременного нажатия ручки для сопровождающего лица вниз слегка наклонить коляску.

8.2.7.2 Противоударные подушки

Детская реабилитационная коляска может быть укомплектована защитными подушками, которые обеспечивают дополнительную защиту пользователя от ударов в области складного механизма (см. рис. 108).

Использование противоударных подушек

1) Противоударные подушки обернуть вокруг ручки для сопровождающего лица и закрыть застежку-липучку.
2) Развернуть застежку-липучку книзу и стянуть противоударную подушку по складному механизму до деблокираторов. **ИНФОРМАЦИЯ: Перед складыванием шасси следует удалить противоударные подушки, чтобы они не мешали работе складного механизма.**

8.2.7.3 Сумка

УВЕДОМЛЕНИЕ

Перегрузка

Повреждение изделия вследствие несоблюдения заданных условий

- ► Учитывать максимальную дополнительную нагрузку сумки для вещей (см. стр. 61).
- ► Следует учитывать, что после погрузки сумки для вещей запрещается превышать максимальную дополнительную нагрузку целого изделия.

УВЕДОМЛЕНИЕ

Неправильное закрепление

Повреждение изделия вследствие ошибки при монтаже

- ► При креплении следить за тем, чтобы изделие не цеплялось за колеса.

Детская реабилитационная коляска может быть укомплектована сумкой для вещей.

Сумка для вещей крепится к раме с помощью кнопок и ленты-липучки (см. рис. 48, поз. 1; см. рис. 49, поз. 1).

Для чистки сумку для вещей можно снимать.

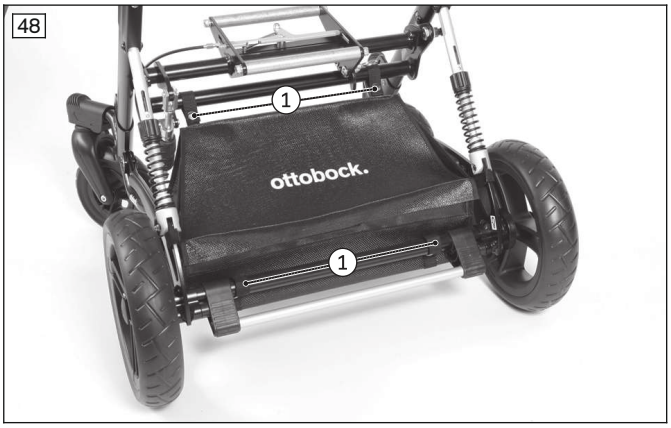

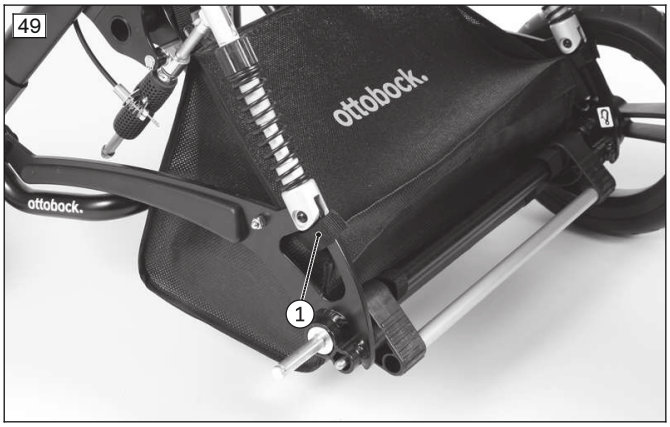

8.2.7.4 Подножка-приставка к коляске

⚠ ВНИМАНИЕ

Неправильное применение подножки-приставки

Угроза падения, опрокидывания, травмирования в результате ошибки пользователя

- ► Не привышайте максимальную нагрузку подножки-приставки. Она составляет **20 кг**.
- ► Не применяйте подножку-приставку для езды на самокате.

УВЕДОМЛЕНИЕ

Повреждения при складывании

Повреждение изделия в результате ошибки пользователя

- ► Не складывайте коляску вместе с установленной подножкой-приставкой.

ИНФОРМАЦИЯ

Все указания по креплению, регулировке и использованию подножки-приставки содержатся в приложенном руководстве по применению.

Подножка-приставка к коляске (см. рис. 50) служит в качестве надежного компонента, обеспечивающего возможность передвижения второго ребенка, и предоставляет достаточно места для стояния.

Все указания по использованию, креплению и регулировке подножки-приставки к коляске содержатся в приложенном руководстве по применению.

Рекомендации по монтажу

- Соединительные устройства с ремнями из синтетического материала расположены в направлении назад, жестко натянуты и закреплены на задних крепежных петлях (см. рис. 51, поз. 1).
- Ремни из синтетического материала расположены в направлении внутрь (см. рис. 51, поз. 2).
- Предохранительные штифты установлены в направлении изнутри наружу (см. рис. 51, поз. 3).
- Крепежный ремешок может быть закреплен поверх фиксатора складного механизма на фиксирующем шарнире (см. рис. 52, поз. 1).

Указания по применению

- Откинутую вверх подножку-приставку к коляске следует зафиксировать с помощью входящего в комплект поставки фирмы-изготовителя крепежного ремешка (см. рис. 52, поз. 2).

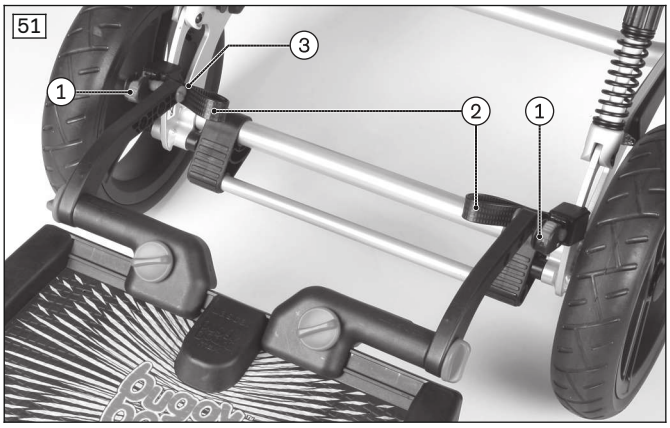

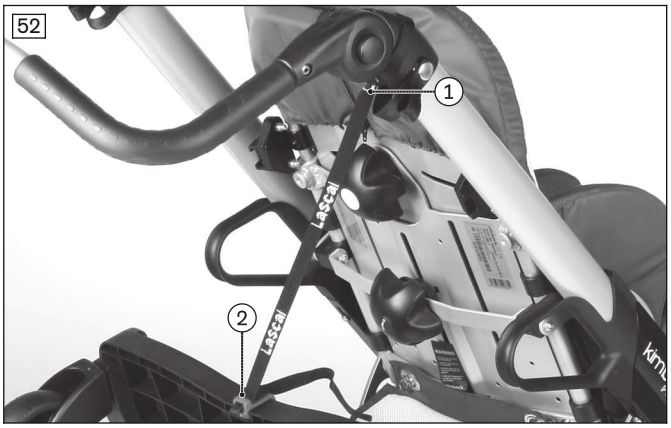

8.2.7.5 Платформа для аппаратов искусственной вентиляции легких

⚠ ОСТОРОЖНО

Запрещенное использование в специализированных автомобилях для транспортировки лиц с ограниченными возможностями передвижения

Опасность получения тяжелых травм в результате несчастных случаев

► Опция не пригодна для использования в специализированном автомобиле для транспортировки лиц с ограниченными возможностями передвижения. Перед транспортировкой ее необходимо демонтировать с изделия и надежно разместить.

УВЕДОМЛЕНИЕ

Перегрузка

Повреждение изделия вследствие несоблюдения заданных условий

► Следует учитывать, что после погрузки дыхательного аппарата запрещается превышать максимальную дополнительную нагрузку целого изделия (см. стр. 61).

Платформа для аппаратов искусственной вентиляции легких служит для крепления специальных аппаратов для искусственной вентиляции легких. Аппараты закрепляются с помощью ремней при применении шлица на платформе для аппаратов искусственной вентиляции легких.

В соответствии с заказом данный опциональный компонент смонтирован следующим образом:

- Монтаж большой платформы T1 для аппаратов искусственной вентиляции легких над передними колесами (см. рис. 53) – пользователь сидит в направлении, противоположном направлению движения
- Монтаж большой платформы T1 для аппаратов искусственной вентиляции легких над задними колесами (см. рис. 54) – пользователь сидит в направлении движения

Разворот модуля сидения возможен только при перемонтаже платформы для аппаратов искусственной вентиляции легких.

ИНФОРМАЦИЯ: для этого следует обращаться к квалифицированному персоналу, который осуществлял регулировку изделия.

53

54

8.2.7.6 Держатель для стаканчика/бутылочки

Держатель для стаканчика/бутылочки (см. рис. 55) служит для удерживания стаканчика/бутылочки с жидкостью, расположенных в пределах досягаемости руки пользователя или сопровождающего лица. В соответствии с необходимостью стаканчик/бутылочка могут быть установлены на ручке для сопровождающего лица, на трубке складного механизма или ручке-скобе.

Монтаж держателя для стаканчика/бутылочки

1) **Только при вертикально расположенной трубке:** зафиксировать самоклеющиеся полоски-липучки в требуемом положении и на соответствующем расстоянии. Они удерживают держатель для стаканчика/бутылочки при наполненной бутылочке.
2) С помощью застежек-липучек зафиксировать держатель для стаканчика/бутылочки в требуемом положении.

55

56

8.2.8 Демонтаж и транспортировка

⚠ ВНИМАНИЕ

Открытые складные механизмы

Угроза защемления пальцев вследствие неправильного обращения

► При раскладывании спинки захватывайте ее только за предназначенные для этого детали.

УВЕДОМЛЕНИЕ

Деформация в сложенном состоянии

Повреждение изделия, проблемы при раскладывании вследствие недопустимой нагрузки

- ► Устанавливать тяжелые предметы на сложенное изделие запрещено.
- ► Необходимо следить за тем, чтобы предметы, размещенные в сумке для вещей, не были раздавлены.

ИНФОРМАЦИЯ

Изделие может быть оснащено модулем сиденья Kimba Neo или альтернативными системами сидений. В этом случае учитывайте указания в отдельном руководстве по применению системы сиденья.

Для транспортировки в легковом автомобиле детскую реабилитационную коляску необходимо подготовить:

1) Потянуть деблокираторы складного механизма вверх (см. рис. 57).
2) Откинуть ручку для сопровождающего лица над сиденьем и сложить детскую реабилитационную коляску (см. рис. 58).
3) При необходимости сложить рукоятки ручки для сопровождающего лица для экономии места (Регулировка ручки для сопровождающего лица).
4) При необходимости нажать на блокировку задних колес и оттянуть колеса наружу (см. рис. 4, поз. 1).
5) Положить детскую реабилитационную коляску в багажник и зафиксировать от смещения при помощи транспортировочных креплений.

8.2.9 Применение в специализированных автомобилях для транспортировки людей с ограниченными возможностями передвижения

⚠ ОСТОРОЖНО

Применение в качестве сиденья в специализированных автомобилях для транспортировки лиц с ограниченными возможностями передвижения

Опасность получения тяжелых травм при несчастных случаях в результате ошибки пользователя

- ► В первую очередь необходимо использовать кресла, системы укладки и натяжения ремней безопасности, установленные в автомобиле для транспортировки лиц с ограниченными возможностями передвижения. Только в этом случае обеспечивается оптимальная защита всех находящихся в автомобиле людей при ДТП.
- ► Для применения в специализированном автомобиле для транспортировки лиц с ограниченными возможностями передвижения изделие было апробировано в комбинации с модулем сиденья Kimba Neo.
- ► Изделие допускается к использованию в качестве сиденья в специализированном автомобиле для транспортировки лиц с ограниченными возможностями передвижения при условии применения элементов безопасности, предоставленных производителем, а также подходящих фиксирующих систем и систем укладки и натяжения ремней безопасности. Более детальная информация приведена в брошюре, номер для заказа 646D158.
- ► Предлагаемые производителем ремни и вспомогательные средства для позиционирования служат при этом лишь для дополнительной надежности размещения пользователя в изделии.
- ► Применение изделия в сочетании с дополнительной платформой для аппаратов искусственной вентиляции легких **не** допускается.
- ► Подножку-приставку к коляске-багги перед применением в специализированном автомобиле для транспортировки лиц с ограниченными возможностями передвижения необходимо снять.

⚠ ОСТОРОЖНО

Превышение транспортировочного веса при применении в специализированных автомобилях для транспортировки лиц с ограниченными возможностями передвижения

Тяжелые травмы в результате несчастных случаев вследствие превышения допустимой нагрузки

- ► При использовании в специализированном автомобиле для транспортировки лиц с ограниченными возможностями передвижения изделие в сочетании с модулем сиденья Kimba Neo рассчитано на макс. вес пользователя **40** кг.
- ► При использовании изделия в специализированном автомобиле для транспортировки лиц с ограниченными возможностями передвижения сумка для вещей должна быть пустой.
- ► Содержимое подстаканника (опция) во время применения в специализированных автомобилях для транспортировки людей с ограниченными возможностями передвижения необходимо изъять и уложить на хранение.

⚠ ОСТОРОЖНО

Недопустимая транспортировка пассажиров с активированной регулировкой угла наклона спинки

Потеря надежности размещения в изделии вследствие ошибки пользователя

- ► Следует убедиться, что во время транспортировки пользователь сидит почти вертикально.
- ► При наличии системы регулировки угла наклона спинки сиденья перед началом движения установить спинку практически в вертикальное положение.
- ► Проверьте фиксацию.

ИНФОРМАЦИЯ

Для транспортировки детей весом до **36 кг** компания Ottobock настоятельно рекомендует использовать устройство укладки и натяжения ремней безопасности для детей (детское автокресло), апробированное в соответствии с ECE R44/04 или выше, или систему укладки ремней безопасности в соответствии с ECE 44.04, разработанную специально для детей с ограниченными возможностями. Обязательно учитывайте правовые предписания вашей страны или региона.

Производитель провел испытание изделия по ISO 7176-19, и при соблюдении указанных ниже условий его разрешается применять в качестве сиденья в специализированных автомобилях для транспортировки людей с ограниченными возможностями передвижения.

Во время перевозки в специализированном автомобиле для транспортировки лиц с ограниченными возможностями передвижения изделие должно быть надежно зафиксировано. На следующих рисунках показан пример крепления в автомобиле.

Производитель не несет ответственности за применяемые системы крепления. Следует убедиться, что используются только те системы крепления, которые соответствуют установленным законом требованиям и рассчитаны на общий вес изделия вместе с пользователем.

8.2.9.1 Необходимые комплектующие

Для фиксации уличного шасси Kimba Neo в специализированном автомобиле для транспортировки лиц с ограниченными возможностями передвижения 4 удерживающих ремня, имеющихся в транспортном средстве, крепятся к крепежным петлям.

- Крепежные петли уже имеются на раме изделия:
  - Крепежные петли спереди: см. рис. 60, поз. 1
  - Крепежные петли сзади: см. рис. 61, поз. 1

8.2.9.2 Использование изделия в транспортном средстве

⚠ ОСТОРОЖНО

Размещение в специализированных автомобилях для транспортировки лиц с ограниченными возможностями передвижения

Опасность получения тяжелых травм при несчастных случаях в результате ошибки пользователя

- ► Размещение изделия в специализированных автомобилях для транспортировки лиц с ограниченными возможностями передвижения должно выполняться исключительно квалифицированным персоналом.
- ► Уличное шасси и модуль сиденья должны быть всегда направлены вперед, когда изделие используется в качестве сиденья в специализированном автомобиле для транспортировки лиц с ограниченными возможностями передвижения.
- ► Сообщить квалифицированному персоналу об указанных далее крепежных точках на вашем изделии.

⚠ ОСТОРОЖНО

Недостаточная фиксация при транспортировке

Потеря устойчивости вследствие несоблюдения заданных условий транспортировки

- ► Следует учитывать следующие указания по правильной фиксации в специализированных автомобилях для транспортировки лиц с ограниченными возможностями передвижения.
- ► При необходимости проинформируйте квалифицированный персонал о следующих указаниях.

Более подробная информация относительно применения изделия Kimba Neo в специализированных автомобилях для транспортировки лиц с ограниченными возможностями передвижения содержится в следующих главах.

8.2.9.3 Выравнивание модуля сиденья

Перед использованием изделия в специализированном автомобиле для транспортировки лиц с ограниченными возможностями передвижения следует выровнять модуль сиденья в направлении движения (пользователь смотрит вперед в направлении движения).

- **Модуль сиденья Kimba Neo:** для выполнения демонтажа/разворачивания и установки модуля сиденья см. руководство по применению (для пользователей), код 647H892.
- **Альтернативные системы сиденья:** для выполнения демонтажа/разворачивания и установки системы сиденья следует обращать внимание на указания отдельного руководства по применению системы сиденья.

8.2.9.4 Выравнивание и фиксация угла наклона сиденья

8.2.9.4.1 Модуль сиденья Kimba Neo

Активация фиксатора

Перед использованием изделия в специализированном автомобиле для транспортировки лиц с ограниченными возможностями передвижения следует выровнять угол наклона сиденья по горизонтали и зафиксировать это положение.

1) Установить поверхность сиденья в горизонтальное положение, вращая верхнюю поворотную ручку вправо (см. руководство по применению для модуля сиденья: код 647H893).
2) Потянуть предохранительный фиксатор и зафиксировать его в предусмотренном отверстии крепления сиденья (см. рис. 62).
3) Для проверки прижать крепление сиденья к предохранительному фиксатору (см. рис. 63, поз. 1/2).
   → Крепление сиденья теперь должно быть зафиксировано без зазора в обоих направлениях.

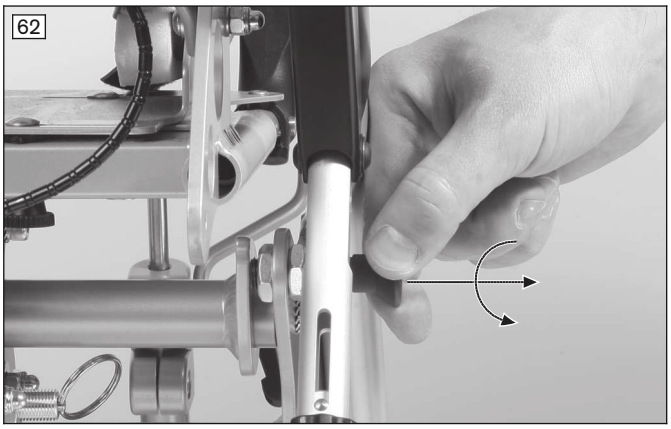

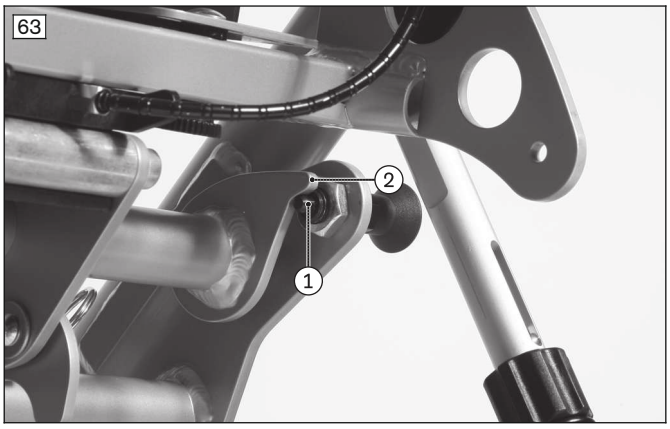

Деактивация фиксатора

После использования изделия в специализированном автомобиле для транспортировки лиц с ограниченными возможностями передвижения следует вновь разблокировать систему регулировки угла наклона сиденья.

1) Извлечь предохранительный фиксатор из гнезда и зафиксировать вращением в вытянутом состоянии (см. рис. 64).
2) Предохранительный фиксатор деактивирован (см. рис. 65, поз. 1). Теперь можно установить желаемый угол наклона сиденья, вращая верхнюю поворотную ручку.

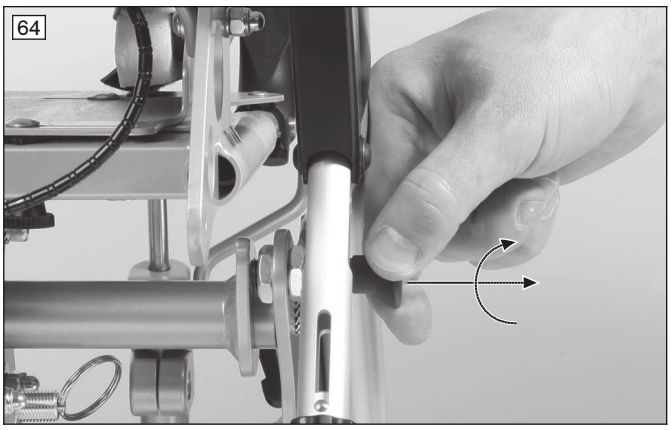

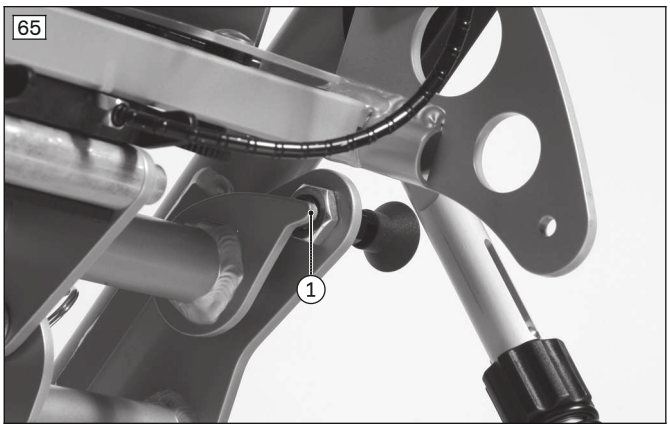

8.2.9.4.2 Альтернативные системы сидений

Следует обращать внимание на информацию, приведенную в предыдущем разделе.

8.2.9.5 Выравнивание и фиксация угла наклона спинки сиденья

8.2.9.5.1 Модуль сиденья Kimba Neo

Перед использованием изделия в специализированном автомобиле для транспортировки лиц с ограниченными возможностями передвижения следует выровнять угол наклона спинки сиденья по вертикали и зафиксировать это положение.

1) Установить спинку в вертикальное положение, вращая нижнюю поворотную ручку влево (см. рис. 66; Изменение угла наклона спинки сиденья).
2) Нижнюю поворотную ручку повернуть влево примерно на **5 мм** для разблокировки предохранителя спинки.
3) Вытянуть предохранитель спинки и повернуть его на 90° (см. рис. 67). Выступающие стопорные элементы предохранителя спинки (см. рис. 67, поз. 1) должны зафиксироваться в горизонтальных продольных пазах (см. рис. 68, поз. 1).
4) Зафиксировать положение спинки, вращая нижнюю поворотную ручку вправо.

Деактивация фиксатора

После использования изделия в специализированном автомобиле для транспортировки лиц с ограниченными возможностями передвижения следует вновь деактивировать предохранитель спинки.

1) Нижнюю поворотную ручку поворачивать влево, пока не будет разблокирован предохранитель спинки.
2) Вытянуть предохранитель спинки и повернуть его на 90° (см. рис. 67). Выступающие стопорные элементы предохранителя спинки должны зафиксироваться в вертикальных продольных пазах (см. рис. 68, поз. 2).
3) Нижнюю поворотную ручку повернуть вправо для фиксации угла наклона спинки без предохранителя спинки (см. рис. 66; Изменение угла наклона спинки сиденья).

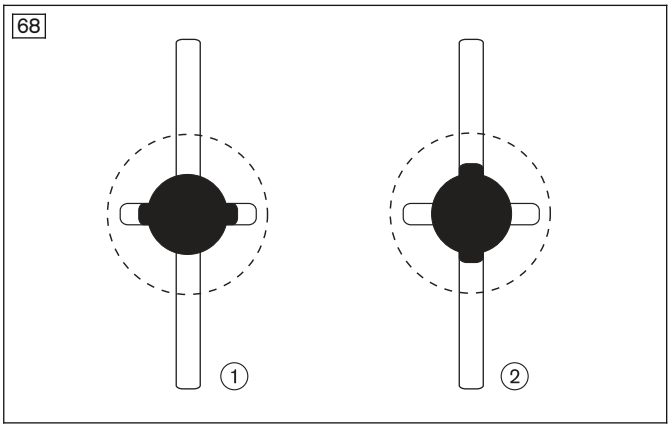

8.2.9.5.2 Альтернативные системы сидений

Перед использованием изделия в специализированном автомобиле для транспортировки лиц с ограниченными возможностями передвижения следует слегка наклонить спинку сиденья назад под углом **ок. 95°**.

Учитывайте при этом указания в отдельном руководстве по применению системы сиденья.

8.2.9.6 Фиксация изделия в автомобиле

Изделие крепится к крепежным петлям (точкам крепления) при помощи 4 удерживающих ремней, имеющихся в транспортном средстве.

Точки крепления обозначены наклейкой (см. стр. 16). Наклейка указывает, где необходимо зацеплять удерживающие ремни, имеющиеся в транспортном средстве.

Фиксация изделия в автомобиле для перевозки лиц с ограниченной подвижностью

Для перевозки в специализированном автомобиле для транспортировки лиц с ограниченными возможностями передвижения следует обеспечить фиксацию детской реабилитационной коляски при помощи удерживающих ремней, имеющихся в транспортном средстве, следующим образом:

1) Установить изделие в направлении движения примерно посередине между закрепленными в полу транспортного средства перфорированными рейками или на них и зафиксировать его с помощью стояночного тормоза.
2) Проверить соответствие имеющейся в транспортном средстве системы ремней с установленными на изделии крепежными петлями.
3) Соединить удерживающие ремни, закрепленные в полу транспортного средства, с крепежными петлями изделия (см. рис. 60; спереди: поз. 1, сзади: поз. 2):
   → **Спереди:** навесить крючки в крепежные петли изнутри кнаружи (см. рис. 69, поз. 1).
   → **Сзади:** навесить крючки в крепежные петли изнутри или снаружи (см. рис. 70, поз. 1).
4) Жестко натянуть удерживающие ремни, имеющиеся в транспортном средстве, согласно указаниям фирмы-производителя. Передние удерживающие ремни могут проходить только под углом не более **45°** (см. рис. 71).
5) Сложить вниз ручку для толкания для дополнительной устойчивости системы сиденья (см. рис. 71, поз. 1).
6) Извлечь ручку-скобу из модуля сиденья и уложить на хранение. Порядок действий см. в руководстве по применению модуля сиденья (см. рис. 71, поз. 2).
7) **Только для опции передних колес "Поворотные":** повернуть поворотные колеса вперед, чтобы улучшить устойчивость (см. рис. 71).
8) Удалить все неразрешенные детали с изделия (см. стр. 43).
9) Установить амортизаторы в положение "Жестко" (см. стр. 31).

→ Удерживающие ремни установлены правильно (см. рис. 71).

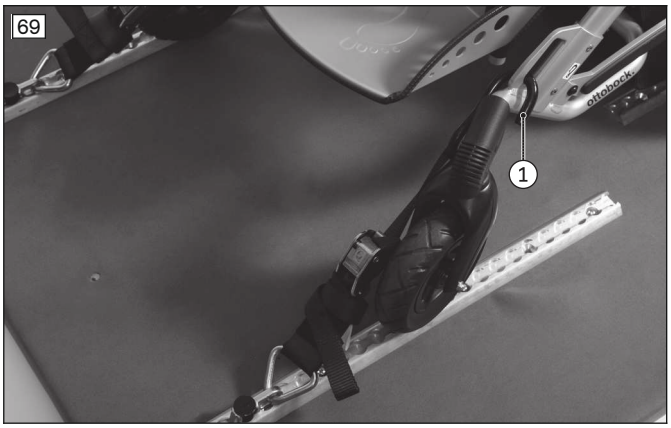

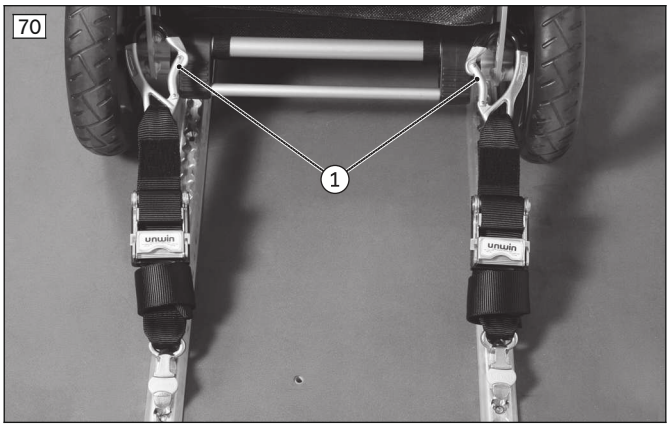

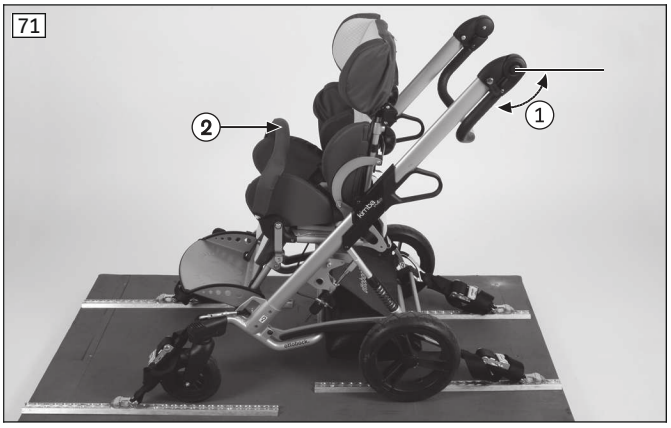

8.2.9.7 Фиксация пользователя в коляске

Указания по правильной фиксации пользователя в специализированных автомобилях для транспортировки лиц с ограниченными возможностями передвижения

- Ремни персональной системы укладки и натяжения ремней безопасности должны всегда проходить вблизи тела пользователя. Запрещается проводить ремни по боковинам и колесам.
- Наплечный ремень должен всегда проходить через плечо пользователя.
- Лента ремня безопасности не должна перекручиваться на теле пользователя.

Установка персональной системы укладки и натяжения ремней безопасности, встроенной в автомобиль для транспортировки лиц с ограниченными возможностями передвижения

Для перевозки в специализированном автомобиле для транспортировки лиц с ограниченными возможностями передвижения следует обеспечить фиксацию детской реабилитационной коляски при помощи ремней для позиционирования следующим образом:

1) Привести пользователя в почти вертикальное положение.
2) Закрепить концы поясного удерживающего ремня слева и справа соответственно за точку крепления/штырь:
   → Провести каждый конец поясного ремня безопасности со стороны сидения вниз (см. рис. 72, см. рис. 73).
   → Зацепить концы поясного ремня безопасности за предназначенные для этого точки крепления/штырьки (см. рис. 74, поз. 1).
   → **ИНФОРМАЦИЯ: Поясной ремень безопасности должен проходить под углом от 45° до 75° по отношению к горизонтали. Только в исключительных случаях, если прочее невозможно, угол может составлять от 30° до 45° по отношению к горизонтали (**см. рис. 75**).**
3) Зафиксировать наплечный ремень в предусмотренной точке крепления/штыре на поясном ремне (см. рис. 76).

73

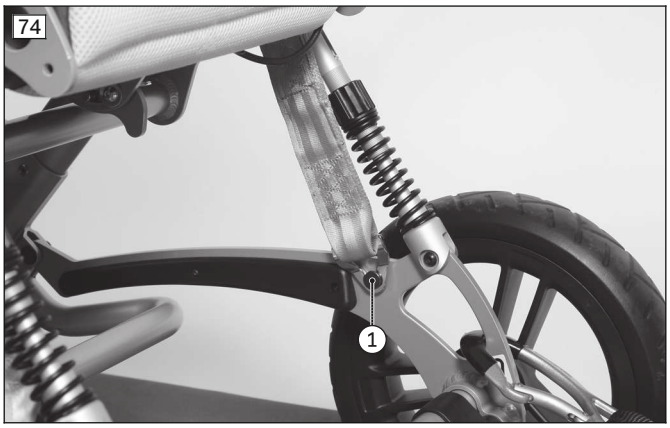

74

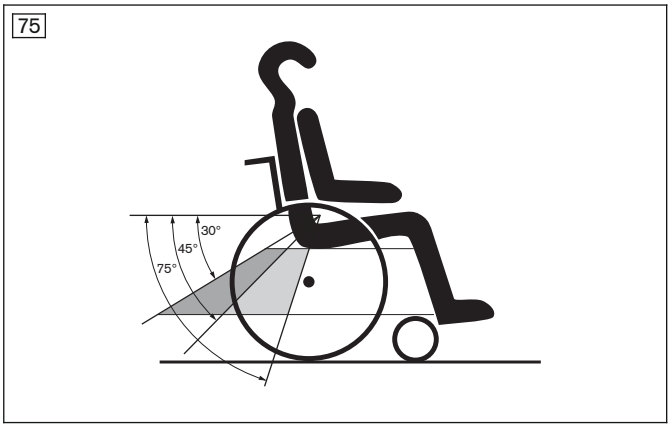

75

76

8.2.9.8 Ограничения при применении

⚠ ОСТОРОЖНО

Использование изделия с определенными настройками или смонтированными опциями

Тяжелые травмы в результате несчастных случаев из-за отсоединения опциональных компонентов

► Перед применением изделия в автомобиле для перевозки лиц с ограниченной подвижностью необходимо снять опциональные компоненты: их демонтаж обеспечит безопасность перевозки. Для этого учитывать следующие указания.

► Надежно разместите демонтированные опциональные компоненты в автомобиле для перевозки лиц с ограниченной подвижностью.

Перед перевозкой в специализированном автомобиле для транспортировки лиц с ограниченными возможностями передвижения следующие опциональные компоненты следует демонтировать с уличного шасси Kimba Neo и модуля сиденья Kimba Neo и уложить на хранение в надежное место:

- Платформу для аппаратов искусственной вентиляции легких (уличное шасси)
- Buggy Board (уличное шасси)
- Съемную сумку (уличное шасси)
- Сумку для вещей (уличное шасси)
- Ручку-скобу (модуль сиденья)
- Подголовник (модуль сиденья)
- Нагрудные пелоты (модуль сиденья)
- Абдукционный клин (модуль сиденья)
- Опору для шейного отдела (модуль сиденья)
- Боковые направляющие (модуль сиденья)
- Подлокотники (модуль сиденья)
- Терапевтический столик (модуль сиденья)
- Навес, навес от дождя (модуль сиденья)
- Защиту от дождя (модуль сиденья)
- Дождевик (модуль сиденья)
- Летний/зимний мешок (модуль сиденья)

На следующие опции распространяются другие ограничения:

- Ремни на липучке для стоп (модуль сиденья): при перевозке в специализированном автомобиле для транспортировки лиц с ограниченными возможностями передвижения стопы не должны находиться в ремнях или фиксироваться ими.

8.3 Kimba Cross

8.3.1 Модуль сиденья

⚠ ВНИМАНИЕ

Применение альтернативных систем сиденья

Тяжелые травмы пользователя вследствие неправильного обращения с изделием

► Изделие может быть оснащено модулем сиденья Kimba Neo или альтернативными системами сидений. В любом случае, учитывайте указания, приведенные в отдельном руководстве по применению модуля сиденья/системы сиденья.

8.3.2 Опора чашеобразного сиденья

⚠ ВНИМАНИЕ

Неправильный монтаж чаши сиденья

Падение пользователя в результате неправильного монтажа и неправильных настроек

- ► Следует помнить, что при применении индивидуальной чаши сиденья дистрибьютор несет ответственность за безопасность пользователя. В частности следует обращать внимание на устойчивость к опрокидыванию и эргономически правильное положение пользователя на сиденье. Ottobock не несет за это никакой ответственности.
- ► Следует помнить, что при применении индивидуальной чаши сиденья дистрибьютор несет ответственность также за предоставление информации относительно подгонки, обслуживания и ухода за чашеобразным сиденьем. При возникновении вопросов следует обращаться к квалифицированному персоналу, который предоставил индивидуальную чашу сиденья.

ИНФОРМАЦИЯ

- ► Крепление на уличном шасси, а также принцип работы опциональной подножки и управление ею более детально описаны в руководстве по применению опоры чашеобразного сиденья 647G250=*.
- ► При применении уличного шасси с модулем сиденья Kimba Neo управление им более детально описано в руководстве по применению 647H893=*.

Опора чашеобразного сиденья Kimba служит в качестве базы для индивидуальной установки чашеобразных сидений (см. рис. 77). Она предлагается в различных размерах и с возможностью установки подножки.

Квалифицированный персонал прочно привинчивает опору чашеобразного сиденья к системе сиденья. Захватный механизм позволяет просто снимать модуль сиденья/чаши сиденья с крепления сиденья на уличном шасси.

Установка модуля сиденья/чаши сиденья

1) Сиденье с опорой чашеобразного сиденья сначала установить под углом прим. 45° на заднюю трубку крепления сиденья (см. рис. 78, поз. 1).
2) Прижать передний край сиденья в направлении шасси до слышимого щелчка в результате фиксации захватывающих крюков на передней трубе крепления для сиденья (см. рис. 78, поз. 2).
3) Проконтролировать прочное соединение сиденья с шасси. Для этого следует, напр., отвести спинку сиденья назад.

Снятие чаши/модуля сиденья

1) Потянуть вверх ручку расцепляющего рычага, который находится под сиденьем (см. рис. 78, поз. 2). После этого стопорный захват отсоединится от опоры для крепления сиденья.
2) Сиденье с опорой чашеобразного сиденья отвести назад под углом ок. 45° и затем извлечь по направлению вверх.

77

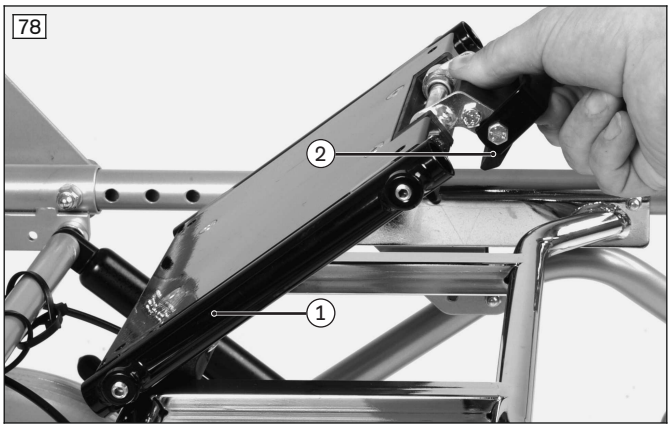

78

8.3.3 Ручка для сопровождающего лица

⚠ ВНИМАНИЕ

Поднятие за съемные детали

Угроза опрокидывания, падения пользователя в результате поднятия за съемные части

► Изделие разрешается поднимать только за сваренные или надежно смонтированные элементы конструкции. Конкретные повреждения возникают в особенности при поднятии в области опоры для ног, ручки/скобы для сопровождающего лица, скобы-фиксатора таза и подлокотников.

8.3.3.1 Регулировка высоты ручки для сопровождающего лица

1) Отпустить зажимной рычаг на обеих сторонах.
2) Ручку для сопровождающего лица установить на требуемую высоту.
3) Затянуть зажимной рычаг (см. рис. 79, поз. 1).

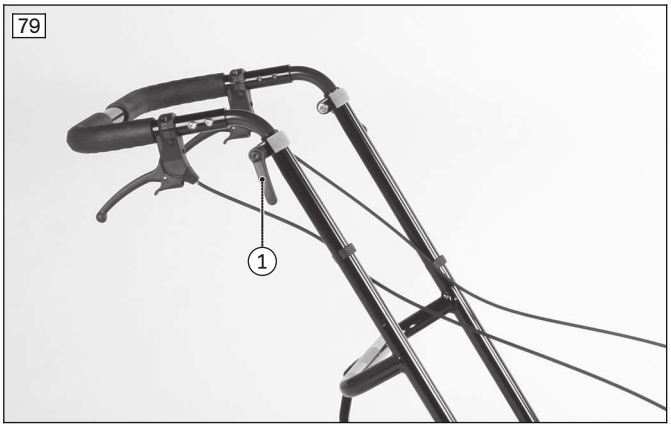

8.3.3.2 Регулировка угла ручки для сопровождающего лица

1) Откинуть фиксирующую скобу стопорного штифта и вынуть стопорный штифт.
2) Выбрать желаемый угол ручки для сопровождающего лица.
3) Вставить стопорный штифт через отверстие в распорке спинки и застопорить фиксирующей скобой (см. рис. 80).

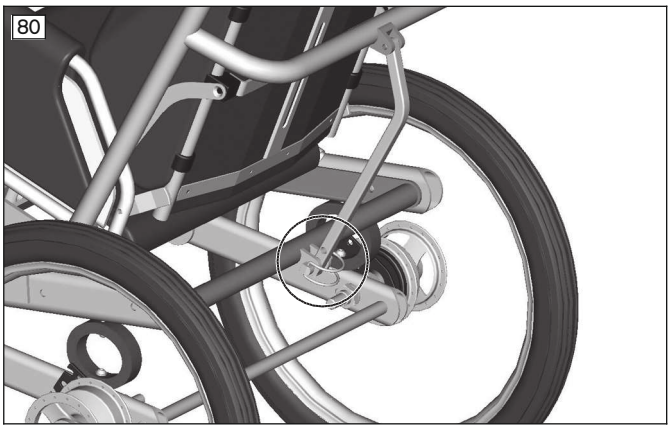

8.3.4 Тормоз

⚠ ВНИМАНИЕ

Не зафиксирован тормоз при посадке или высадке

Падение, опрокидывание в результате ошибки пользователя

► Перед посадкой и высадкой пользователя следует всегда фиксировать тормоз и контролировать тормозную функцию.

► На неровной поверхности или при пересадке (напр., в автомобиль) следует поставить детскую реабилитационную коляску на тормоз.

УВЕДОМЛЕНИЕ

Ненадлежащее нажатие тормозов

Повреждение колес, утрата функции торможения в результате неправильного обращения

- ► Не использовать стояночный тормоз во время движения. Перед торможением изделие должно находится в состоянии покоя.
- ► Не нажимать на стояночный тормоз с чрезмерной силой.

8.3.4.1 Нажатие тормоза

1) Барабанные тормоза привести в движение путем затягивания тормозного рычага (см. рис. 81 поз. 1).
2) Зафиксировать тормоза путем одновременного перемещения малых тормозных рычагов вниз (см. рис. 81 поз. 2).
3) Тормозные рычаги вновь привести в движение для отпускания тормоза (см. рис. 81 поз. 1).

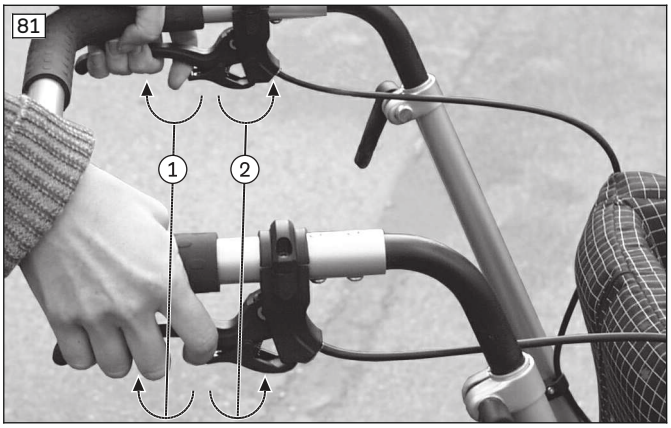

8.3.4.2 Регулировка тормоза

1) Ослабить контргайку (см. рис. 82 поз. 1)
2) Повернуть регулировочную гайку (см. рис. 82 поз. 2)
3) Затянуть контргайку (см. рис. 82 поз. 1).

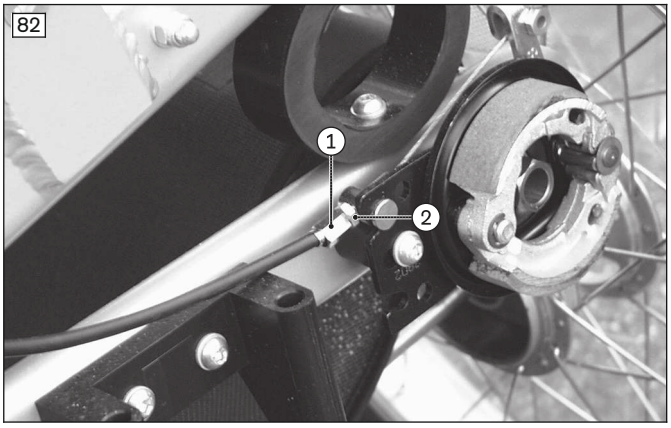

8.3.5 Изменение угла наклона сиденья

1) Ослабить поворотную ручку на левой стороне шасси и раскрутить до упора (см. рис. 83).
2) Нажать на подпружиненную поворотную ручку вовнутрь так, чтобы сиденье можно было свободно поворачивать над осью опоры для крепления сиденья.
3) Выбрать желаемое положение сиденья.
4) Отпустить поворотную ручку и легким перемещением сиденья обеспечить его фиксацию.
5) Закрутить поворотную ручку (см. рис. 83).

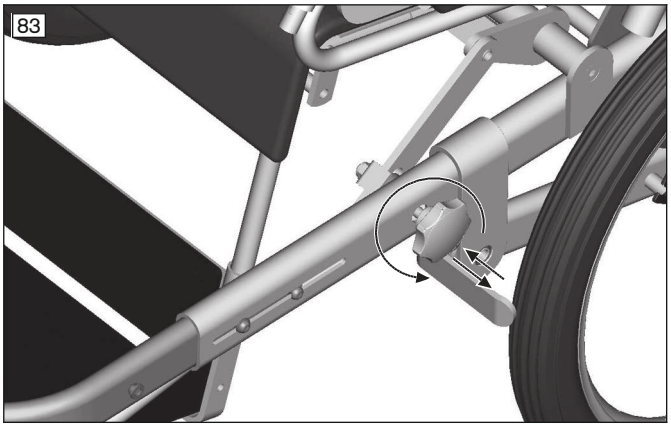

8.3.6 Регулировка колесной базы

1) Вынуть оба винта с внутренним шестигранником передней рамы овального сечения на обеих сторонах.
2) Отрегулировать переднюю раму путем вставления или вытягивания в диапазоне от **800 мм** до **920 мм** (см. рис. 84 и см. рис. 85).
3) Определить новое положение и затянуть оба винта с внутренним шестигранником передней рамы овального сечения на обеих сторонах.

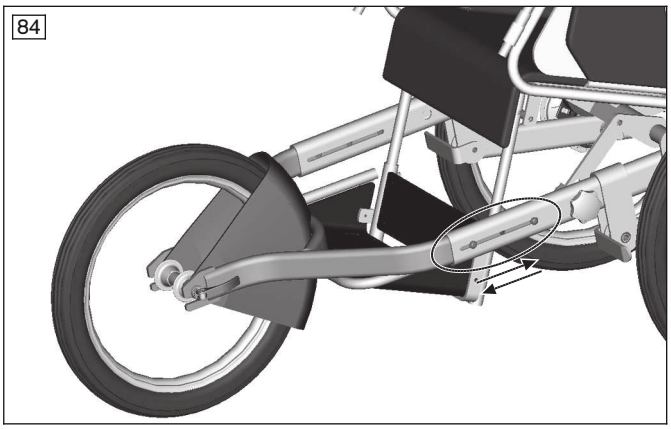

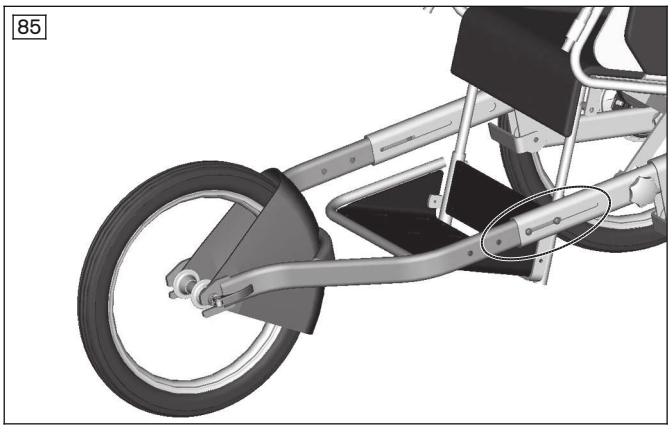

8.3.7 Применение в качестве прицепа к велосипеду

⚠ ВНИМАНИЕ

Рискованное вождение

Угроза падения, опрокидывания назад и в сторону в результате ненадлежащего наезда на препятствия

- ► Перед выездом на прогулку апробируйте ходовые качества коляски в комбинации с велосипедом в безопасных условиях.
- ► Апробируйте коляску с увеличенной шириной колеи в безопасных условиях.
- ► Передвигайтесь осторожно и не допускайте быстрого наезда на значительные препятствия только одним задним колесом.
- ► Никогда не преодолевайте препятствия по диагонали. Всегда выезжайте прямо на препятствия (под углом **90°**).
- ► Не допускайте возникновения заноса при прохождении поворотов.

8.3.7.1 Монтаж сцепного устройства к велосипеду

В комплект поставки входит:

- Сцепное устройство типа E производства фирмы Weber для монтажа оси к велосипеду
- Два металлических стопора вращения для ступиц колес велосипеда с неподвижной осью (большое отверстие) и быстрозажимным приспособлением (малое отверстие)

1) Снять гайку колеса или быстрозажимное приспособление.
2) Установить базу на ось (см. рис. 86, поз. 4).

3) Вставить стопор вращения так, чтобы шарнирный элемент находился в горизонтальном положении (см. рис. 86, поз. 3 и поз. 2).
   ИНФОРМАЦИЯ: Следите за тем, чтобы зубцы стопора вращения точно входили в базу.
4) Ось и сцепное устройство зажать гайкой колеса или быстрозажимным приспособлением.
5) Проверить ходовое колесо на надежность посадки.
6) Предохранительный трос уложить вокруг оси колеса и навесить (см. рис. 86, поз. 1).
7) Вставить стопорную заглушку.
   ИНФОРМАЦИЯ: Сначала затяните регулировочную гайку быстрозажимного приспособления так, чтобы быстрозажимный рычаг прочно закрывался.
8) Регулировочную гайку быстрозажимного приспособления навинтить на натяжную ось, сделав не менее 5 оборотов.
   ИНФОРМАЦИЯ: Соблюдайте руководство по применению вашего велосипеда или быстрозажимного устройства.

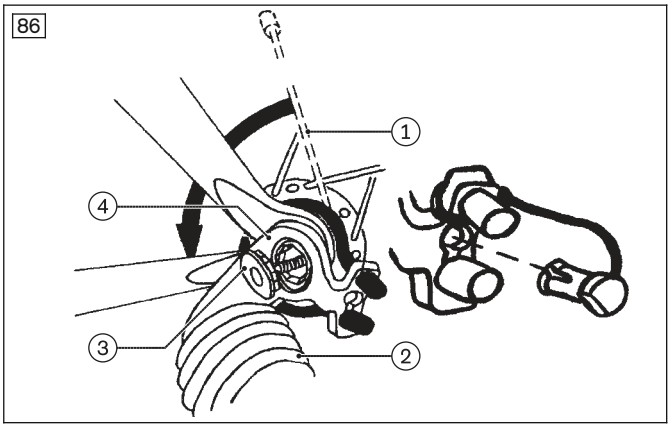

8.3.7.2 Присоединение прицепа к велосипеду

Инструкция приклеена в форме этикетки на каждом дышле прицепа. Дышло прицепа дополнительно фиксируется к раме велосипеда при помощи предохранительной ленточной скобы.

8.3.7.3 Пакет оснащения

Пакет оснащения требуется для участия в уличном движении.

В объем поставки пакета оснащения входят:

- Дуга безопасности
- Флажок
- Система освещения (задний свет красный; стоп-сигнал красный)
- Рефлекторы, самоклеящиеся, белые
- Отражатели на колеса

Части пакета оснащения монтируются на изделии на заводе-производителе. Также их устанавливает квалифицированный персонал.

8.3.8 Дополнительные опции

8.3.8.1 Направляемое переднее колесо

Направляемое переднее колесо уменьшает диаметр поворота детской реабилитационной коляски и позволяет использовать ее в более узких пространственных условиях.

1) Снять переднее колесо с жесткой конструкцией (см. стр. , монтаж переднего колеса).
2) Вставить направляемое переднее колесо в вилку и нажать в направлении вверх назад (см. рис. 87, поз. 1).
3) Закрыть эксцентриковый прижим натяжной оси (см. рис. 88).

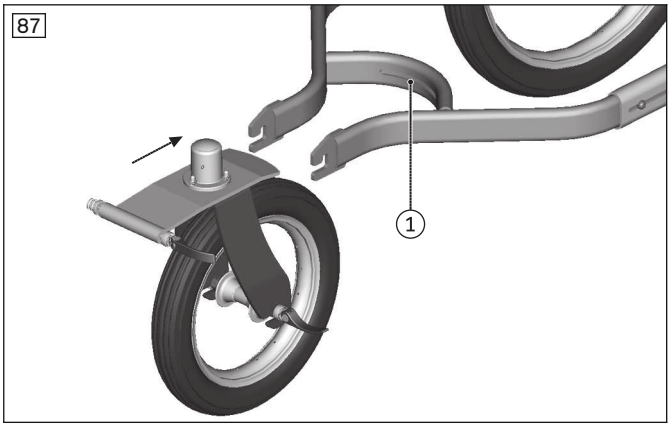

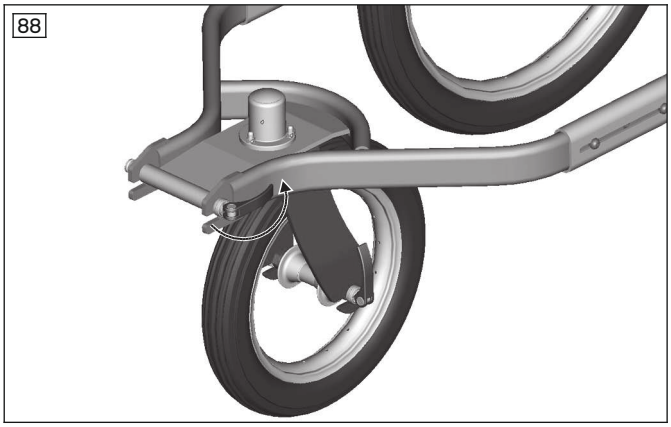

8.3.8.2 Брызговик задних колес/щиток для защиты одежды

1) Нажать на центральные болты съемных осей и снять задние колеса.
2) Вставить и затянуть крепление брызговика (см. рис. 89, поз. 1).
3) Вставить брызговик в приемные отверстия (см. рис. 90).
4) Вставить и зафиксировать задние колеса.

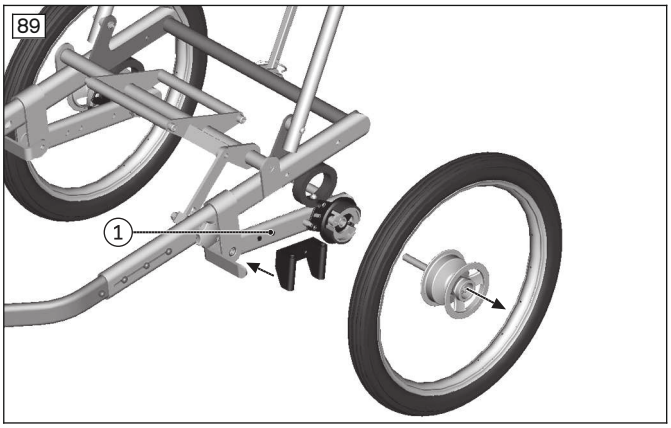

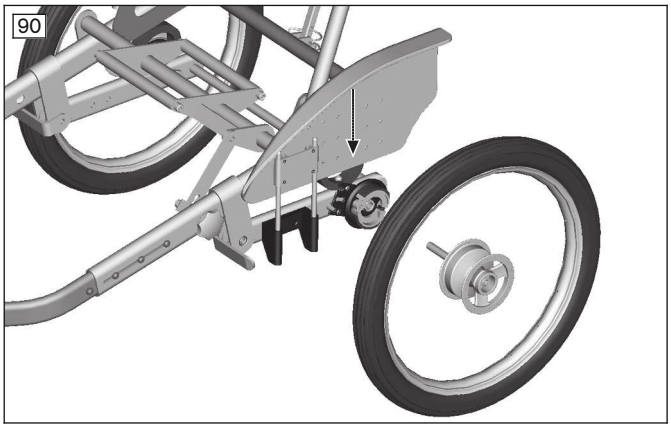

8.3.8.3 Антиопрокидыватель

Антиопрокидыватель предотвращает опрокидывание шасси назад.

1) Ослабить винтовое соединение правой задней оси и снять гайку со стопорными шайбами.
2) Антиопрокидыватель приставить таким образом, чтобы его вилка выступала за поперечную распорку (см. рис. 91).
3) Отверстие антиопрокидывателя провести через заднюю ось и вновь закрепить гайкой со стопорными шайбами.
4) Затянуть гайку. **Опционально:** Антиопрокидыватель нажатием откинуть вниз с последующим вращением из активного в пассивное положение (см. рис. 92 и см. рис. 93).

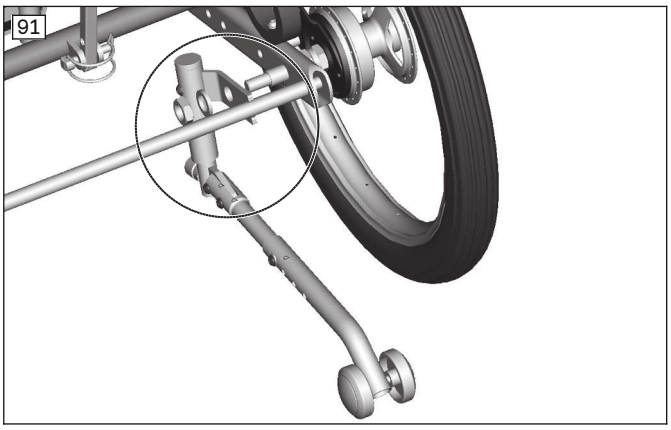

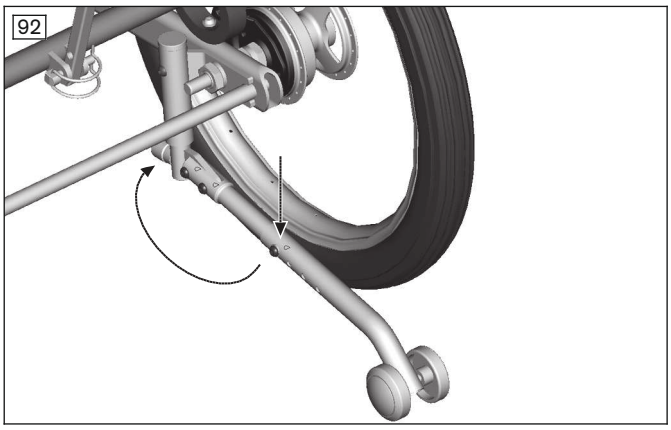

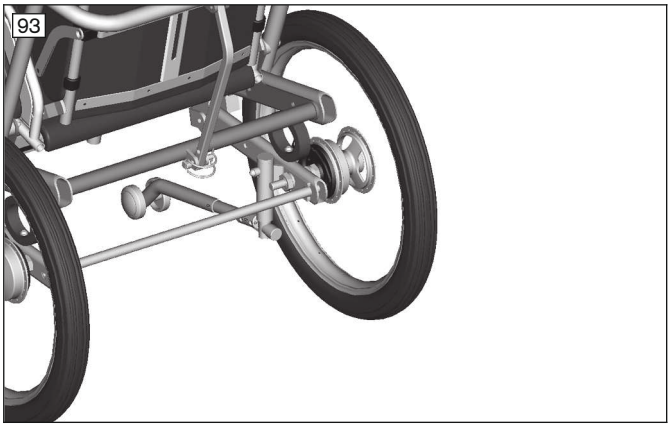

8.3.8.4 Сумка

1) Боковую сторону сумки прикрепить 3 нажимными кнопками к соединительной оси боковой трубы рамы.
2) Боковую сторону сумки прикрепить 2 нажимными кнопками справа и слева к раме базы перед шарнирной опорой.

8.3.8.5 Защитные диски для спиц

► Защитные диски для спиц закрепить при помощи монтажных элементов на спицах.

8.3.9 Демонтаж и транспортировка

⚠ ВНИМАНИЕ

Открытые складные механизмы

Угроза защемления пальцев вследствие неправильного обращения

► При раскладывании спинки захватывайте ее только за предназначенные для этого детали.

УВЕДОМЛЕНИЕ

Деформация в сложенном виде

Повреждение изделия, проблемы при раскладывании вследствие недопустимой нагрузки

► Никогда не кладите тяжелые предметы на сложенное изделие.

ИНФОРМАЦИЯ

Изделие может быть оснащено модулем сиденья Kimba Neo или альтернативными системами сидений. В этом случае учитывайте указания в отдельном руководстве по применению системы сиденья.

8.3.9.1 Складывание шасси

1) Съемные оси и колеса вытянуть вместе из опоры крепления оси.
2) Съемные оси снять с задних колес.
3) Открыть эксцентриковый прижим переднего колеса.
4) Переднее колесо с брызговиком вынуть из вилки.
5) Снять с фиксации откидную скобу (см. рис. 94).
6) Вытянуть стопорный штифт из отверстия в распорке спинки и отверстия в накладке опоры крепления.
7) Распорку спинки вытянуть из опоры крепления и ручку для сопровождающего лица откинуть вниз (см. рис. 95).
8) Вставить стопорный штифт в отверстие в накладке шасси (см. рис. 96).
9) Вставить транспортировочные крепления.

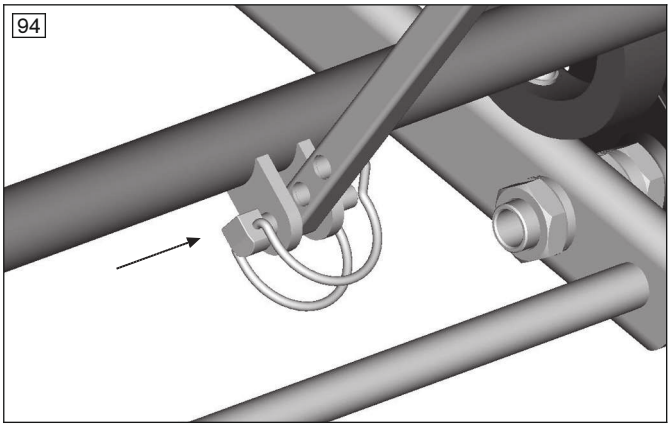

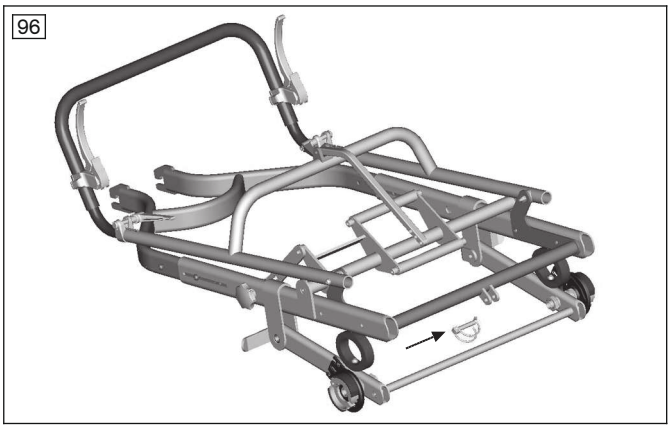

8.3.10 Применение в специализированных автомобилях для транспортировки людей с ограниченными возможностями передвижения

⚠ ОСТОРОЖНО

Недопустимое применение в специализированных автомобилях для транспортировки лиц с ограниченными возможностями передвижения

Тяжелые травмы в результате несчастного случая вследствие нахождения в коляске

- ► Изделие **не допущено** производителем для использования в качестве сиденья в специализированном автомобиле для транспортировки лиц с ограниченными возможностями передвижения.
- ► Во время поездки в специализированном автомобиле для транспортировки лиц с ограниченными возможностями передвижения используйте исключительно установленные в транспортном средстве места, оборудованные соответствующей системой ремней безопасности для пассажиров.
- ► Информацию о текущем состоянии наших мероприятий вы можете получить у квалифицированного персонала.

Изделие Kimba Cross не допущено производителем для использования в качестве сиденья в специализированном автомобиле для транспортировки лиц с ограниченными возможностями передвижения.

8.4 Kimba Inline

8.4.1 Модуль сиденья

⚠ ВНИМАНИЕ

Применение альтернативных систем сиденья

Тяжелые травмы пользователя вследствие неправильного обращения с изделием

- ► Изделие может быть оснащено модулем сиденья Kimba Neo или альтернативными системами сидений. В любом случае, учитывайте указания, приведенные в отдельном руководстве по применению модуля сиденья/системы сиденья.

8.4.2 Опора чашеобразного сиденья

⚠ ВНИМАНИЕ

Неправильный монтаж чаши сиденья

Падение пользователя в результате неправильного монтажа и неправильных настроек

- ► Следует помнить, что при применении индивидуальной чаши сиденья дистрибьютор несет ответственность за безопасность пользователя. В частности следует обращать внимание на устойчивость к опрокидыванию и эргономически правильное положение пользователя на сиденье. Ottobock не несет за это никакой ответственности.
- ► Следует помнить, что при применении индивидуальной чаши сиденья дистрибьютор несет ответственность также за предоставление информации относительно подгонки, обслуживания и ухода за чашеобразным сиденьем. При возникновении вопросов следует обращаться к квалифицированному персоналу, который предоставил индивидуальную чашу сиденья.

ИНФОРМАЦИЯ

- ► Крепление на уличном шасси, а также принцип работы опциональной подножки и управление ею более детально описаны в руководстве по применению опоры чашеобразного сиденья 647G250=*.
- ► При применении уличного шасси с модулем сиденья Kimba Neo управление им более детально описано в руководстве по применению 647H893=*.

Опора чашеобразного сиденья Kimba служит в качестве базы для индивидуальной установки чашеобразных сидений (см. рис. 97). Она предлагается в различных размерах и с возможностью установки подножки.

Квалифицированный персонал прочно привинчивает опору чашеобразного сиденья к системе сиденья. Захватный механизм позволяет просто снимать модуль сиденья/чаши сиденья с крепления сиденья на уличном шасси.

Установка модуля сиденья/чаши сиденья

1) Сиденье с опорой чашеобразного сиденья сначала установить под углом прим. 45° на заднюю трубку крепления сиденья (см. рис. 98, поз. 1).
2) Прижать передний край сиденья в направлении шасси до слышимого щелчка в результате фиксации захватывающих крюков на передней трубе крепления для сиденья (см. рис. 98, поз. 2).
3) Проконтролировать прочное соединение сиденья с шасси. Для этого следует, напр., отвести спинку сиденья назад.

Снятие чаши/модуля сиденья

1) Потянуть вверх ручку расцепляющего рычага, который находится под сиденьем (см. рис. 98, поз. 2). После этого стопорный захват отсоединится от опоры для крепления сиденья.
2) Сиденье с опорой чашеобразного сиденья отвести назад под углом ок. 45° и затем извлечь по направлению вверх.

97

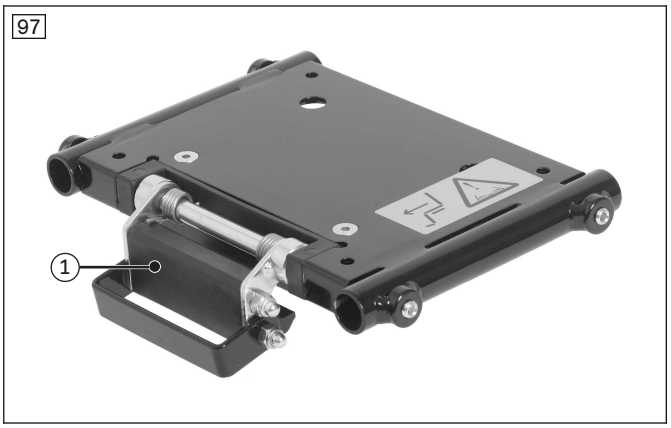

98

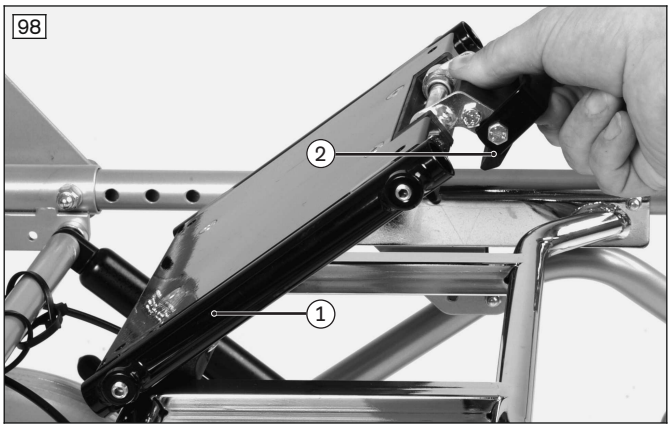

8.4.3 Регулировка наклона сиденья

1) Отпустить зажимной рычаг (см. рис. 99).
2) Установить требуемый угол наклона сиденья.
   ВНИМАНИЕ Следует придерживать сидящего в коляске пользователя, защищая его таким образом от выпадения (напр., удерживая его за туловище).

3) Затянуть зажимные рычаги.
4) Проконтролировать жесткую установку сиденья в требуемом положении, легко надавливая на спинку сиденья по направлению вперед/назад. Если сиденье все еще не недостаточно стабильно зафиксировано, то дотянуть зажимной рычаг.

8.4.4 Ручка для сопровождающего лица

⚠ ВНИМАНИЕ

Поднятие за съемные детали

Угроза опрокидывания, падения пользователя в результате поднятия за съемные части

► Изделие разрешается поднимать только за сваренные или надежно смонтированные элементы конструкции. Конкретные повреждения возникают в особенности при поднятии в области опоры для ног, ручки/скобы для сопровождающего лица, скобы-фиксатора таза и подлокотников.

8.4.4.1 Регулировка ручки для сопровождающего лица

Ручку для сопровождающего лица можно регулировать по высоте размещения:

1) Отпустить зажимной рычаг на обеих сторонах (см. рис. 100).
2) Одновременно нажать на обе нажимные кнопки, которые находятся слева и справа (см. рис. 100, поз. 1).
3) Установить ручку в требуемое положение.
4) Затянуть зажимной рычаг (см. рис. 100).

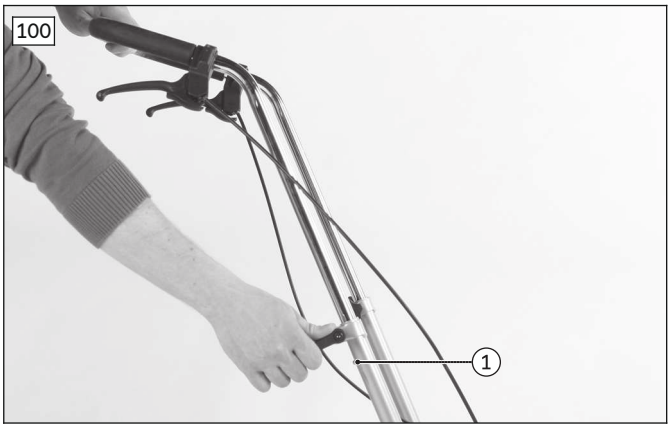

8.4.5 Тормоз

⚠ ВНИМАНИЕ

Не зафиксирован тормоз при посадке или высадке

Падение, опрокидывание в результате ошибки пользователя

► Перед посадкой и высадкой пользователя следует всегда фиксировать тормоз и контролировать тормозную функцию.

► На неровной поверхности или при пересадке (напр., в автомобиль) следует поставить детскую реабилитационную коляску на тормоз.

УВЕДОМЛЕНИЕ

Ненадлежащее нажатие тормозов

Повреждение колес, утрата функции торможения в результате неправильного обращения

► Не использовать стояночный тормоз во время движения. Перед торможением изделие должно находится в состоянии покоя.

► Не нажимать на стояночный тормоз с чрезмерной силой.

8.4.5.1 Нажатие тормоза

1) Барабанные тормоза привести в движение путем затягивания тормозного рычага (см. рис. 101). **Опционально:** Зафиксировать тормоза путем одновременного перемещения малых тормозных рычагов вниз (см. рис. 102).
2) Тормозные рычаги вновь привести в действие для отпускания тормоза (см. рис. 101).

101

102

8.4.5.2 Регулировка тормоза

Для достижения оптимального тормозного действия производится настройка тормозной силы, выполняемая посредством регулировочного винта (см. рис. 103, поз. 2).

- **Увеличение тормозной силы:** вывернуть регулировочный винт.
- **Уменьшение тормозной силы:** завинтить регулировочный винт.

1) Ослабить контргайку (см. рис. 103, поз. 1) и вывернуть регулировочный винт так, чтобы можно было услышать шумы от контакта с вращающимся приводным колесом.
2) Регулировочный винт (см. рис. 103, поз. 2) закрутить вплоть до исчезновения шумов от контакта с приводным колесом, колесо должно вращаться свободно.
3) Прочно затянуть контргайку (см. рис. 103, поз. 1), чтобы зафиксировать регулировочный винт.

→ Тормозная сила обоих приводных колес должна быть отрегулирована одинаково.

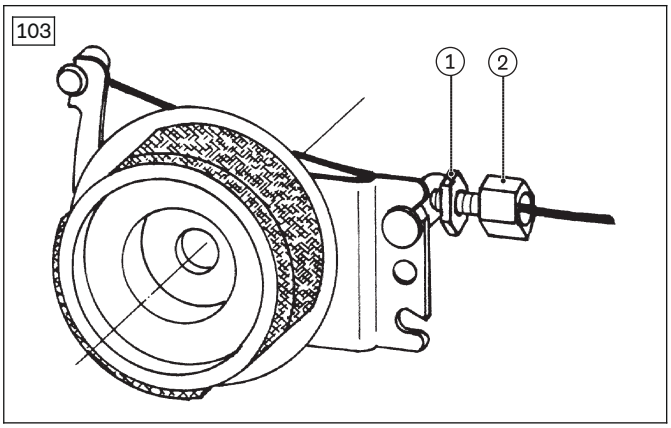

103

8.4.6 Регулировка колесной базы

1) Ослабить зажимные колесики на обеих сторонах (см. рис. 104).
2) Одновременно нажать на обе нажимные кнопки, которые находятся слева и справа (см. рис. 104, поз. 1).
3) Увеличить или уменьшить колесную базу.
4) Прочно затянуть зажимные колесики (см. рис. 104).

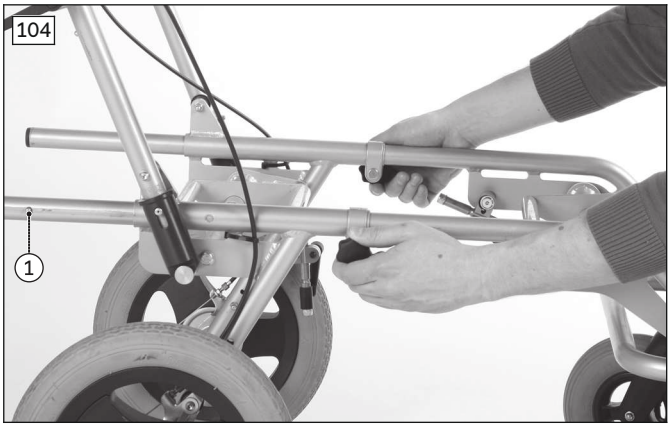

8.4.7 Демонтаж и транспортировка

⚠ ВНИМАНИЕ

Открытые складные механизмы

Угроза защемления пальцев вследствие неправильного обращения

► При раскладывании спинки захватывайте ее только за предназначенные для этого детали.

УВЕДОМЛЕНИЕ

Деформация в сложенном виде

Повреждение изделия, проблемы при раскладывании вследствие недопустимой нагрузки

► Никогда не кладите тяжелые предметы на сложенное изделие.

ИНФОРМАЦИЯ

Изделие может быть оснащено модулем сиденья Kimba Neo или альтернативными системами сидений. В этом случае учитывайте указания в отдельном руководстве по применению системы сиденья.

1) Фиксирующую задвижку на обеих сторонах потянуть вверх и ручку для сопровождающего лица откинуть вперед (см. рис. 105).
2) Ручку для сопровождающего лица положить на раму (см. рис. 106 и см. рис. 107).

8.4.8 Применение в специализированных автомобилях для транспортировки людей с ограниченными возможностями передвижения

⚠ ОСТОРОЖНО

Недопустимое применение в специализированных автомобилях для транспортировки лиц с ограниченными возможностями передвижения

Тяжелые травмы в результате несчастного случая вследствие нахождения в коляске

- ► Изделие **не допущено** производителем для использования в качестве сиденья в специализированном автомобиле для транспортировки лиц с ограниченными возможностями передвижения.
- ► Во время поездки в специализированном автомобиле для транспортировки лиц с ограниченными возможностями передвижения используйте исключительно установленные в транспортном средстве места, оборудованные соответствующей системой ремней безопасности для пассажиров.
- ► Информацию о текущем состоянии наших мероприятий вы можете получить у квалифицированного персонала.

Изделие Kimba Inline не допущено производителем для использования в качестве сиденья в специализированном автомобиле для транспортировки лиц с ограниченными возможностями передвижения.

8.5 Уход за изделием

⚠ ВНИМАНИЕ

Неправильная или недостаточная очистка

Нанесение ущерба здоровью вследствие инфекций; повреждения изделия вследствие ошибки пользователя

- ► Регулярно очищать изделие.
- ► Не очищать изделие струей воды или очистителем высокого давления. Попадание воды может привести к коррозии и неправильному функционированию изделия в дальнейшем.
- ► После очистки изделия следует проконтролировать его ходовые качества.

8.5.1 Снятие противоударной подушки для очистки/установка противоударной подушки (только Kimba Neo, опция)

Для ухода и технического обслуживания изделия противоударную подушку можно демонтировать.

1) Открыть застежку-липучку противоударной подушки.
2) Снять и почистить противоударную подушку.
3) Противоударные подушки обернуть вокруг ручки для сопровождающего лица и закрыть застежку-липучку.
4) Развернуть застежку-липучку книзу и стянуть противоударную подушку по складному механизму до деблокираторов (см. рис. 108).

8.5.2 Очистка

Изделие необходимо регулярно чистить в зависимости от загрязнения и частоты применения, **не менее 1x в месяц**:

8.5.2.1 Очистка вручную

- Очистку пластиковых деталей, частей рамы, а также шасси и колес проводить влажным способом с применением мягкого чистящего средства. После этого изделие тщательно высушить.
- С целью предотвращения износа загрязненные пружины следует очищать при помощи мягкой, сухой щетки.
- Не очищать изделие с помощью очистителя высокого давления.
- Не применять агрессивные чистящие средства, растворители, а также жесткие щетки и подобные материалы.

8.5.2.2 Очистка в моечной установке

1) Уличное шасси разрешается мыть при макс. **60 °C** на протяжении макс. **10 минут**.
2) **При необходимости:** снять все компоненты, в которых собралась вода.
3) Высушить шасси. Чтобы из шасси могла выйти вода, его необходимо положить на оба задних колеса.
   ИНФОРМАЦИЯ! Мы рекомендуем сушить изделие при помощи сжатого воздуха.
4) **При необходимости:** установить все демонтированные компоненты на место.
5) Перед повторным применением или хранением необходимо проверить, находится ли шасси в сухом состоянии. Вытереть влажные компоненты салфеткой.
6) Проверить, все ли этикетки (заводская табличка и предупредительные таблички) разборчивы. В ином случае заменить все этикетки.

Важные указания по очистке

- Не применять агрессивные чистящие средства, растворители, а также жесткие щетки и подобные материалы.

8.5.3 Дезинфекция

- Перед дезинфекцией изделие следует тщательно очистить.
- Все детали изделия протереть влажной салфеткой с применением дезинфицирующего средства.
- Для дезинфекции применять только бесцветные средства на водной основе. При этом следует соблюдать установленные фирмой-производителем указания по применению продукта.

9 Техническое обслуживание и ремонт

9.1 Техническое обслуживание

⚠ ОСТОРОЖНО

Неправильно проведенные работы по техническому обслуживанию

Тяжелые травмы пользователя, повреждение изделия в результате несоблюдения интервалов технического обслуживания

► Выполнять только те работы по техническому обслуживанию, которые описаны в этой главе. Все остальные работы по техническому и сервисному обслуживанию разрешается выполнять только квалифицированному персоналу.

► Контроль функциональности и безопасности изделия, а также его техническое обслуживание следует проводить **1 раз в год**.

► Для пользователей с меняющимися анатомическими характеристиками (например, размером или весом тела) или картиной заболевания проверка, регулировка и техническое обслуживание необходимо проводить минимум **1 раз в полгода**.

- **Каждый раз перед использованием изделия** следует проводить контроль его исправности.
- В случае обнаружения недостатков запрещается использовать изделие. Это касается прежде всего нарушения устойчивости изделия или изменения характеристик движения, а также проблем, связанных с размещением пользователя в коляске или с устойчивостью сиденья. Для устранения таких дефектов следует в незамедлительном порядке обратиться к специалистам.
- Это же положение распространяется и в том случае, если будут обнаружены незакрепленные, изношенные, искривленные или поврежденные детали, трещины на раме или поломки рамы.
- Некоторые работы по техническому обслуживанию в определенном объеме могут быть проведены в домашних условиях (см. главу "Интервалы технического обслуживания" и "Содержание работ по техническому обслуживанию").
- Пренебрежение техническим обслуживанием изделия может привести к опасности травмирования пользователя изделия.

9.1.1 Интервалы технического обслуживания

В указанные интервалы времени можно осуществлять контроль описанных ниже функций в домашних условиях. При выполнении таких работ пользователь не должен находится в детской реабилитационной коляске/багги:

Компонент	Действие	Перед началом движения	еженедельно	ежемесячно
Складной механизм	Контроль износа			X
Задние колеса	Контроль прочности посадки съемных осей (при наличии)	X		
	Контроль вращения колес на отсутствие радиального биения			X
Тормоз	Контроль тормозной функции	X		
Шины	Контроль глубины профиля (мин. 1 мм)			X
Колеса	Контроль посадки на отсутствие зазора	X		
	Контроль вращения колес на отсутствие радиального биения			X
Крепления для дополнительного оснащения	Контроль креплений на наличие повреждений			X
Подшипники	Контроль наличия загрязнений			X
Амортизаторы	Контроль наличия загрязнений/износа/неустойчивости			X
Изделие	Контроль читабельности всех этикеток и маркировок на изделии			X

9.1.2 Содержание работ по техническому обслуживанию

Для обеспечения безупречного функционирования и при наличии определенных умений пользователя или сопровождающего лица техническое обслуживание некоторых деталей изделия может производиться ими самостоятельно:

- Со временем на оси направляющего колеса и на винтовой оси вилки направляющего колеса накапливаются частицы загрязнений и волосы. В результате затрудняется управление направляющими колесами. Регулярно удалять загрязнения и смазывать оси маслом. При этом учитывать сведения в главе "Действия при тугом ходе".
- Задние колеса в серийном исполнении оснащены системой с съемными осями. Для обеспечения исправной работы этой системы следует избегать скопления грязи на съемной оси или втулке съемной оси. Кроме того, время от времени необходимо смазывать съемную ось свободным от примесей смол маловязким маслом (маслом для швейных машин).
- Поршневые стержни пружин необходимо регулярно слегка смазывать жидким маслом, не содержащим смолистых веществ (только Kimba Neo).
- Если детская реабилитационная коляска намокла, ее следует вытереть насухо.
- Особенно в начале использования изделия или после выполнения регулировочных работ на детской реабилитационной коляске следует контролировать прочность затяжки резьбовых соединений. Если резьбовое соединение раскручивается неоднократно, следует незамедлительно обратиться квалифицированному персоналу.

9.2 Ремонт

⚠ ОСТОРОЖНО

Запрещенные ремонтные работы

Тяжелые травмы пользователя, повреждение изделия в результате ошибок при регулировке и монтаже

► Все ремонтные работы разрешается выполнять только квалифицированному персоналу.

10 Утилизация

10.1 Указания по утилизации

Для утилизации изделие следует передать квалифицированному персоналу.

Утилизацию всех компонентов изделия следует осуществлять в соответствии с действующими в стране эксплуатации изделия национальными законодательными предписаниями по охране окружающей среды.

10.2 Рекомендации по вторичному использованию

⚠ ВНИМАНИЕ

Бывшие в употреблении подушки сиденья

Функциональные и/или гигиенические факторы риска вследствие повторного применения

► При вторичном использовании изделия следует заменить подушки сиденья новыми.

Данное изделие можно использовать неоднократно.

При вторичном применении изделия – также, как и подержанные машины и транспортные средства – подвергаются особой нагрузке. Характеристики и функционирование не должны изменяться в такой степени, которая повлекла бы за собой возникновение ущерба безопасности пациента или третьих лиц во время эксплуатации.

Для повторного применения соответствующее изделие следует вначале тщательно очистить и дезинфицировать. Затем квалифицированный персонал должен проконтролировать состояние изделия, в том числе на наличие износа и повреждений. Необходимо заменить изношенные и поврежденные части, а также не подходящие для нового пользователя компоненты.

Подробная информация о замене деталей, а также о требуемых инструментах содержится в руководстве по сервисному обслуживанию.

11 Правовые указания

На все правовые указания распространяется право той страны, в которой используется изделие, поэтому эти указания могут варьировать.

11.1 Ответственность

Производитель несет ответственность в том случае, если изделие используется в соответствии с описаниями и указаниями, приведенными в данном документе. Производитель не несет ответственности за ущерб, возникший вследствие пренебрежения положениями данного документа, в особенности при ненадлежащем использовании или несанкционированном изменении изделия.

11.2 Гарантия

Подробную информацию об условиях гарантии можно получить у персонала специализированной организации, которая осуществила подгонку данного изделия, или в сервисной службе производителя (адреса указаны на внутренней стороне задней обложки).

11.3 Срок службы

Ожидаемый срок службы: **4 года**

Ожидаемый срок службы заложен в основу определения параметров, производства, а также предписаний по применению изделия по назначению. Данные предписания охватывают также критерии для технического ухода, обеспечения эффективности и безопасности изделия.

12 Технические характеристики

12.1 Kimba Neo

Шасси	Размер 1	Размер 2
Общая ширина **[мм]**	600	670
Диаметр переднего колеса, передние поворотные колеса **[мм/дюйм]**	170/6,7	170/6,7
Диаметр заднего колеса **[мм/дюйм]**	280/11	280/11
Высота ручки для сопровождающего лица (мин./макс.) **[мм]**	710/1160	710/1160
Регулировка угла наклона сиденья (откидывание опоры для крепления сиденья) (мин./макс.) **[°]**	-40/+10 или -10/+40	-40/+10 или -10/+40
Макс. нагрузка **[кг]**	55[1)]	55[1)]
Макс. нагрузка сумки для вещей **[кг]**	7	7
Вес шасси **[кг]**	10,5	11,5
Размеры в сложенном виде без сиденья (ДхШхВ) **[мм]**	790x600x470	790x670x470
Мин. размеры в сложенном виде с сиденьем, установленным в направлении движения; наклон назад 10°, угол наклона спинки 100° (ДхШхВ) **[мм]**	900x600x530	970x670x590

[1)]**Следует помнить:** уличное шасси и модуль сиденья возможно имеют различные величины дополнительной нагрузки. Для комбинации уличного шасси Kimba Neo и модуля сиденья Kimba Neo действует следующее правило:

- **Максимальный вес пользователя модуля сиденья** (40 кг) **плюссобственная масса модуля сиденья** (7 кг, для размера 1) = 47 кг
- **Максимальная допустимая нагрузка на уличное шасси** (55 кг) **минусмаксимальный вес пользователя модуля сиденья** и **собственная масса модуля** (47 кг) = 8 кг, которые остаются для остальных принадлежностей и массы загруженных в сумку вещей

Опора чашеобразного сиденья Kimba	Размер 1	Размер 2
Длина **[мм]**	190	240
Ширина **[мм]**	330	380
Вес **[кг]**	1,1	1,4

Условия применения изделия

Температура и влажность воздуха	
Температура эксплуатации [°C (°F)]	От -10 до +40 (от 14 до 104)
Температура транспортировки и хранения [°C (°F)]	От -10 до +40 (от 14 до 104)
Влажность воздуха [%]	От 10 до 85; без конденсации влаги

12.2 Kimba Cross

Шасси	Размер 1
Общая ширина (без колес)**[мм]**	610
Общая ширина (с колесами) **[мм]**	705
Диаметр переднего колеса, передние направляемые колеса **[мм/дюйм]**	300/11,8
Диаметр переднего колеса, передние колеса с жесткой конструкцией **[мм/дюйм]**	400/15,7
Диаметр заднего колеса	450/17,7
Высота ручки для сопровождающего лица (мин./макс.) **[мм/дюйм]**	940/1195
Регулировка угла наклона сиденья (откидывание опоры для крепления сиденья) (мин./макс.) **[°]**	-2/+30
Макс. нагрузка **[кг]**	50[1)]

Шасси	Размер 1
Макс. нагрузка сумки для вещей **[кг]**	7
Вес шасси **[кг]**	15,8
Размеры в сложенном виде без сиденья, без колес (ДхШхВ) **[мм]**	1000x610x320
Размеры в сложенном виде без сиденья, с колесами (ДхШхВ) **[мм]**	1270x700x480

[1]**Следует помнить:** уличное шасси и модуль сиденья возможно имеют различные величины дополнительной нагрузки. Для комбинации уличного шасси Kimba Cross и модуля сиденья Kimba Neo действует следующее правило:

- Допустимая нагрузка, модуль сиденья (макс. 40 кг) + собственный вес модуля сиденья, размер 1 (7,5 кг) = 47,5 кг.
- Допустимая нагрузка, уличное шасси (макс. 50 кг) – вес модуля сиденья с полной нагрузкой/собственный вес (47,5 кг) = 2,5 кг для дополнительных комплектующих + вес предметов в сумке для вещей.

Опора чашеобразного сиденья Kimba	Размер 1	Размер 2
Длина **[мм]**	190	240
Ширина **[мм]**	330	380
Вес **[кг]**	1,1	1,4

Условия применения изделия

Температура и влажность воздуха	
Температура эксплуатации [°C (°F)]	От -10 до +40 (от 14 до 104)
Температура транспортировки и хранения [°C (°F)]	От -10 до +40 (от 14 до 104)
Влажность воздуха [%]	От 10 до 85; без конденсации влаги

12.3 Kimba Inline

Шасси	Размер 1
Общая ширина **[мм]**	640
Диаметр переднего колеса **[мм/дюйм]**	200/7,9
Диаметр заднего колеса **[мм/дюйм]**	250/9,8
Высота ручки для сопровождающего лица (мин./макс.) **[мм]**	930/1030
Регулировка угла наклона сиденья (откидывание опоры для крепления сиденья) (мин./макс.) **[°]**	-30/+40
Макс. нагрузка **[кг]**	50[1]
Вес шасси **[кг]**	10,6
Размеры в сложенном виде без сиденья (ДхШхВ) **[мм]**	900x640x480[2]

[1]**Следует помнить:** уличное шасси и модуль сиденья возможно имеют различные величины дополнительной нагрузки. Для комбинации уличного шасси Kimba Inline и модуля сиденья Kimba Neo действует следующее правило:

- Допустимая нагрузка, модуль сиденья (макс. 40 кг) + собственный вес модуля сиденья, размер 1 (7,5 кг) = 47,5 кг.
- Допустимая нагрузка, уличное шасси (макс. 50 кг) – собственный вес 2 модулей сиденья (2 x 7,5 кг) = 35 кг для веса 2 детей.

[2] Размеры уличного шасси с передними колесами с жесткой конструкцией в сложенном виде: 970x600x530 мм

Опора чашеобразного сиденья Kimba	Размер 1
Длина **[мм]**	190
Ширина **[мм]**	330
Вес **[кг]**	1,1

Условия применения изделия

Температура и влажность воздуха	
Температура эксплуатации [°C (°F)]	От -10 до +40 (от 14 до 104)
Температура транспортировки и хранения [°C (°F)]	От -10 до +40 (от 14 до 104)
Влажность воздуха [%]	От 10 до 85; без конденсации влаги

13 Приложения

13.1 Предельные значения для реабилитационных детских колясок, транспортируемых в поездах

ИНФОРМАЦИЯ

► Изделия данной серии соответствуют в принципе минимальным техническим требованиям постановления ЕС (№ 1300/2014) касательно доступности железных дорог для лиц с ограниченными возможностями.

Характеристика	Предельное значение (согласно постановлению (ЕС) №1300/2014)
Длина [мм]	1200 (плюс 50 мм для стоп)
Ширина [мм]	700 (плюс 50 мм на каждой стороне для рук при движении)
Колеса минимального размера ["]	прим. 3 или больше (согласно постановлению колесо минимального размера должно быть в состоянии преодолевать щели размером 75 мм по горизонтали и 50 мм по вертикали)
Высота [мм]	макс. 1375; включая пользователя мужского пола ростом 1,84 м (95. процентиль)
Радиус поворота [мм]	1500
Максимальный вес [кг]	200 (изделие вместе с пользователем, включая багаж)
Максимальная высота преодолеваемого препятствия [мм]	50
Дорожный просвет [мм]	60 (при угле подъема 10° для продвижения вперед в конце подъема дорожный просвет под опорой для ног должен составлять не менее 60 мм)
Максимальный угол наклона, при котором изделие сохраняет стабильность [°]	6 (динамическая стабильность во всех направлениях) 9 (статическая стабильность во всех направлениях, также при затянутом тормозе)

Kundenservice/Customer Service

Europe

Otto Bock HealthCare Deutschland GmbH
Max-Näder-Str. 15 · 37115 Duderstadt · Germany
T +49 5527 848-3433 · F +49 5527 848-1460
healthcare@ottobock.de · www.ottobock.de

Otto Bock Healthcare Products GmbH
Brehmstraße 16 · 1110 Wien · Austria
F +43 1 5267985
service-admin.vienna@ottobock.com · www.ottobock.at

Otto Bock Adria d.o.o. Sarajevo
Ramiza Salčina 85
71000 Sarajevo · Bosnia-Herzegovina
T +387 33 255-405 · F +387 33 255-401
obadria@bih.net.ba · www.ottobockadria.com.ba

Otto Bock Bulgaria Ltd.
41 Tzar Boris III' Blvd. · 1612 Sofia · Bulgaria
T +359 2 80 57 980 · F +359 2 80 57 982
info@ottobock.bg · www.ottobock.bg

Otto Bock Suisse AG
Luzerner Kantonsspital 10 · 6000 Luzern 16 · Suisse
T +41 41 455 61 71 · F +41 41 455 61 70
suisse@ottobock.com · www.ottobock.ch

Otto Bock ČR s.r.o.
Protetická 460 · 33008 Zruč-Senec · Czech Republic
T +420 377825044 · F +420 377825036
email@ottobock.cz · www.ottobock.cz

Otto Bock Iberica S.A.
C/Majada, 1 · 28760 Tres Cantos (Madrid) · Spain
T +34 91 8063000 · F +34 91 8060415
info@ottobock.es · www.ottobock.es

Otto Bock France SNC
4 rue de la Réunion - CS 90011
91978 Courtaboeuf Cedex · France
T +33 1 69188830 · F +33 1 69071802
information@ottobock.fr · www.ottobock.fr

Otto Bock Healthcare plc
32, Parsonage Road · Englefield Green
Egham, Surrey TW20 0LD · United Kingdom
T +44 1784 744900 · F +44 1784 744901
bockuk@ottobock.com · www.ottobock.co.uk

Otto Bock Hungária Kft.
Tatai út 74. · 1135 Budapest · Hungary
T +36 1 4511020 · F +36 1 4511021
info@ottobock.hu · www.ottobock.hu

Otto Bock Adria d.o.o.
Dr. Franje Tuđmana 14 ·10431 Sveta Nedelja · Croatia
T +385 1 3361 544 · F +385 1 3365 986
ottobockadria@ottobock.hr · www.ottobock.hr

Otto Bock Italia Srl Us
Via Filippo Turati 5/7 · 40054 Budrio (BO) · Italy
T +39 051 692-4711 · F +39 051 692-4720
info.italia@ottobock.com · www.ottobock.it

Otto Bock Benelux B.V.
Mandenmaker 14 · 5253 RC
Nieuwkuijk · The Netherlands
T +31 73 5186488 · F +31 73 5114960
info.benelux@ottobock.com · www.ottobock.nl

Industria Ortopédica Otto Bock Unip. Lda.
Av. Miguel Bombarda, 21 - 2º Esq.
1050-161 Lisboa · Portugal
T +351 21 3535587 · F +351 21 3535590
ottobockportugal@mail.telepac.pt

Otto Bock Polska Sp. z o. o.
Ulica Koralowa 3 · 61-029 Poznań · Poland
T +48 61 6538250 · F +48 61 6538031
ottobock@ottobock.pl · www.ottobock.pl

Otto Bock Romania srl
Şos de Centura Chitila - Mogoşoaia Nr. 3
077405 Chitila, Jud. Ilfov · Romania
T +40 21 4363110 · F +40 21 4363023
info@ottobock.ro · www.ottobock.ro

OOO Otto Bock Service
p/o Pultikovo, Business Park „Greenwood“,
Building 7, 69 km MKAD
143441 Moscow Region/Krasnogorskiy Rayon
Russian Federation
T +7 495 564 8360 · F +7 495 564 8363
info@ottobock.ru · www.ottobock.ru

Otto Bock Scandinavia AB
Koppargatan 3 · Box 623 · 60114 Norrköping · Sweden
T +46 11 280600 · F +46 11 312005
info@ottobock.se · www.ottobock.se

Otto Bock Slovakia s.r.o.
Röntgenova 26 · 851 01 Bratislava 5 · Slovak Republic
T +421 2 32 78 20 70 · F +421 2 32 78 20 89
info@ottobock.sk · www.ottobock.sk

Otto Bock Sava d.o.o.
Industrijska bb · 34000 Kragujevac · Republika Srbija
T +381 34 351 671 · F +381 34 351 671
info@ottobock.rs · www.ottobock.rs

Otto Bock Ortopedi ve
Rehabilitasyon Tekniği Ltd. Şti.
Mecidiyeköy Mah. Lati Lokum Sok.
Meriç Sitesi B Blok No: 30/B
34387 Mecidiyeköy-İstanbul · Turkey
T +90 212 3565040 · F +90 212 3566688
info@ottobock.com.tr · www.ottobock.com.tr

Africa

Otto Bock Algérie E.U.R.L.
32, rue Ahcène Outaleb - Coopérative les Mimosas
Mackle-Ben Aknoun · Alger · DZ Algérie
T +213 21 913863 · F +213 21 913863
information@ottobock.fr · www.ottobock.fr

Otto Bock Egypt S.A.E.
28 Soliman Abaza St. Mohandessein - Giza · Egypt
T +20 2 37606818 · F +20 2 37605734
info@ottobock.com.eg · www.ottobock.com.eg

Otto Bock South Africa (Pty) Ltd
Building 3 Thornhill Office Park · 94 Bekker Road
Midrand · Johannesburg · South Africa
T +27 11 564 9360
info-southafrica@ottobock.co.za
www.ottobock.co.za

Americas

Otto Bock Argentina S.A.
Av. Belgrano 1477 · CP 1093
Ciudad Autônoma de Buenos Aires · Argentina
T +54 11 5032-8201 / 5032-8202
atencionclientes@ottobock.com.ar
www.ottobock.com.ar

Otto Bock do Brasil Tecnica Ortopédica Ltda.
Alameda Maria Tereza, 4036, Bairro Dois Córregos
CEP: 13.278-181, Valinhos-São Paulo · Brasil
T +55 19 3729 3500 · F +55 19 3269 6061
ottobock@ottobock.com.br · www.ottobock.com.br

Otto Bock HealthCare Canada
5470 Harvester Road
Burlington, Ontario, L7L 5N5, Canada
T +1 800 665 3327 · F +1 800 463 3659
CACustomerService@ottobock.com
www.ottobock.ca

Oficina Ottobock Habana
Calle 3ra entre 78 y 80.
Edificio Jerusalen · Oficina 112 · Calle 3ra.
Playa, La Habana. Cuba
T +53 720 430 69 · +53 720 430 81
hector.corcho@ottobock.com.br
www.ottobock.com.br

Otto Bock HealthCare Andina Ltda.
Calle 138 No 53-38 · Bogotá · Colombia
T +57 1 8619988 · F +57 1 8619977
info@ottobock.com.co · www.ottobock.com.co

Otto Bock de Mexico S.A. de C.V.
Prolongación Calle 18 No. 178-A
Col. San Pedro de los Pinos
C.P. 01180 México, D.F. · Mexico
T +52 55 5575 0290 · F +52 55 5575 0234
info@ottobock.com.mx · www.ottobock.com.mx

Otto Bock HealthCare LP
11501 Alterra Parkway Suite 600
Austin, TX 78758 · USA
T +1 800 328 4058 · F +1 800 962 2549
USCustomerService@ottobock.com
www.ottobockus.com

Asia/Pacific

Otto Bock Australia Pty. Ltd.
Suite 1.01, Century Corporate Centre
62 Norwest Boulevarde
Baulkham Hills NSW 2153 · Australia
T +61 2 8818 2800 · F +61 2 8814 4500
healthcare@ottobock.com.au · www.ottobock.com.au

Beijing Otto Bock Orthopaedic Industries Co., Ltd.
B12E, Universal Business Park
10 Jiuxianqiao Road, Chao Yang District
Beijing, 100015, P.R. China
T +8610 8598 6880 · F +8610 8598 0040
news-service@ottobock.com.cn
www.ottobock.com.cn

Otto Bock Asia Pacific Ltd.
Unit 1004, 10/F, Greenfield Tower, Concordia Plaza
1 Science Museum Road, Tsim Sha Tsui
Kowloon, Hong Kong · China
T +852 2598 9772 · F +852 2598 7886
info@ottobock.com.hk · www.ottobock.com

Otto Bock HealthCare India Pvt. Ltd.
20th Floor, Express Towers
Nariman Point, Mumbai 400 021 · India
T +91 22 2274 5500 / 5501 / 5502
information@indiaottobock.com · www.ottobock.in

Otto Bock Japan K. K.
Yokogawa Building 8F, 4-4-44 Shibaura
Minato-ku, Tokyo, 108-0023 · Japan
T +81 3 3798-2111 · F +81 3 3798-2112
ottobock@ottobock.co.jp · www.ottobock.co.jp

Otto Bock Korea HealthCare Inc.
4F Agaworld Building · 1357-74, Seocho-dong
Seocho-ku, 137-070 Seoul · Korea
T +82 2 577-3831 · F +82 2 577-3828
info@ottobockkorea.com · www.ottobockkorea.com

Otto Bock South East Asia Co., Ltd.
1741 Phaholyothin Road
Kwaeng Chatuchark · Khet Chatuchark
Bangkok 10900 · Thailand
T +66 2 930 3030 · F +66 2 930 3311
obsea@otttobock.co.th · www.ottobock.co.th

Other countries

Ottobock SE & Co. KGaA
Max-Näder-Straße 15 · 37115 Duderstadt · Germany
T +49 5527 848-1590 · F +49 5527 848-1676
reha-export@ottobock.de · www.ottobock.com

Ihr Fachhändler | Your specialist dealer

Otto Bock Mobility Solutions GmbH
Lindenstraße 13 · 07426 Königsee/Germany
www.ottobock.com

© Ottobock · 647H891=ru_INT-06-2005