ottobock.

# Kimba Neo

IT Istruzioni per l'uso (Personale tecnico specializzato) ..... 3

# Indice

IT


**1 Introduzione ... 5**

**2 Descrizione del prodotto ... 5**
2.1 Funzionamento ... 5
2.2 Panoramica del prodotto ... 6

**3 Utilizzo ... 6**
3.1 Uso previsto ... 6
3.2 Indicazioni ... 7
3.3 Controindicazioni ... 7
3.4 Qualifica ... 7
3.5 Durata di utilizzo ... 7

**4 Sicurezza ... 7**
4.1 Significato dei simboli utilizzati ... 7
4.2 Indicazioni generali per la sicurezza ... 7
4.3 Istruzioni di sicurezza per l'utilizzo ... 8
4.4 Targhetta modello e targhette di avvertenza ... 8
4.4.1 Targhetta modello ... 8

**5 Consegna ... 8**
5.1 Fornitura ... 8
5.2 Opzioni ... 8
5.3 Immagazzinamento ... 9

**6 Preparazione all'uso ... 9**
6.1 Assemblaggio ... 9
6.2 Montaggio di ulteriori opzioni/accessori ... 10
6.2.1 Poggiatesta ... 10
6.2.1.1 Pelotte del poggiatesta ... 10
6.2.1.2 Poggiatesta integrati ... 11
6.2.2 Cinture di sicurezza ... 11
6.2.2.1 Passanti di riavvolgimento ... 11
6.2.3 Cintura pelvica ... 12
6.2.4 Cintura a quattro punti ... 13
6.2.5 Cintura a cinque punti ... 16
6.2.6 Ausili posturali ... 18
6.2.6.1 Pelotte toracali ... 18
6.2.6.2 Cuneo di abduzione ... 18
6.2.6.3 Supporto per il bacino ... 19
6.2.6.4 Stabilizzatore pettorale ... 19
6.2.6.5 Giubbotto di sicurezza ... 21
6.2.6.6 Imbragatura ... 23
6.2.6.7 Poggianuca ... 24
6.2.6.8 Supporto lombare ... 24
6.2.6.9 Cinturini fermapiedi a velcro ... 25
6.2.7 Braccioli ... 25
6.2.8 Tavolino ... 25
6.2.9 Attacchi tettuccio ... 25
6.2.10 Telo antipioggia ... 25
6.2.11 Sacco estivo/invernale ... 26
6.2.12 Imbottitura di protezione ... 26
6.2.13 Rivestimento imbottito della pedana ... 26
6.2.14 Rivestimento antiscivolo ... 26
6.2.15 Rialzo per i piedi per ridurre la distanza sedile/pedana ... 27
6.2.16 Fodera anti-incontinenza ... 27

**7 Regolazioni ... 27**
7.1 Presupposti ... 27

7.2 Funzioni di base dell'unità posturale Kimba Neo ....28
7.2.1 Regolazione della profondità del sedile ....28
7.2.2 Regolazione della larghezza del sedile ....28
7.2.3 Regolazione dell'altezza dello schienale ....28
7.2.4 Altre regolazioni ....29
7.3 Poggiatesta ....29
7.3.1 Regolazione della pelotta del poggiatesta ....29
7.3.2 Adeguamento dei poggiatesta integrati ....29
7.4 Ausili posturali ....30
7.4.1 Regolazione delle pelotte toracali ....30
7.4.2 Regolazione del cuneo di abduzione ....30
7.4.3 Regolazione dello stabilizzatore pettorale ....30
7.4.4 Regolazione del giubbotto di sicurezza ....30
7.4.5 Regolazione dell'imbragatura ....30
7.4.6 Regolazione del supporto per il bacino ....31
7.4.7 Regolazione del poggianuca ....31
7.4.8 Regolazione dell'imbottitura lombare ....31
7.4.9 Regolazione dei cinturini fermapiedi a velcro ....31
7.5 Regolazione della pedana ....31
7.5.1 Regolazione dell'altezza della pedana ....31
7.5.2 Regolazione dell'angolazione della pedana ....31
7.5.3 Altre regolazioni ....31
7.6 Cinture di sicurezza ....32
7.6.1 Altre regolazioni ....32

**8 Utilizzo in veicoli per il trasporto di persone con disabilità motorie ....32**
8.1 Indicazioni generali per la sicurezza ....32
8.2 Autorizzazione all'impiego ....33
8.3 Informazioni importanti ....33

**9 Consegna ....33**
9.1 Controllo finale ....33

**10 Manutenzione e riparazione ....33**

**11 Smaltimento ....34**
11.1 Indicazioni sullo smaltimento ....34
11.2 Indicazioni per il riutilizzo ....34

**12 Note legali ....34**
12.1 Durata di utilizzo ....34
12.2 Responsabilità ....34
12.3 Conformità CE ....34
12.4 Garanzia commerciale ....34
12.5 Marchi ....34

**13 Dati tecnici ....35**

# 1 Introduzione

**INFORMAZIONE**

Data dell'ultimo aggiornamento: 2016-01-19

- ► Leggere attentamente il presente documento prima di utilizzare il prodotto.
- ► Attenersi alle indicazioni di sicurezza per evitare lesioni e danni al prodotto.
- ► Istruire l'utente sull'utilizzo corretto e sicuro del prodotto.
- ► Conservare il presente documento.

**INFORMAZIONE**

- ► È possibile richiedere nuove informazioni sulla sicurezza del prodotto ed eventuali richiami del prodotto presso il Customer Care Center (CCC) all'indirizzo di posta elettronica oa@ottobock.com o al servizio di assistenza del produttore (per gli indirizzi vedere il risvolto posteriore o il retro della copertina).
- ► È possibile richiedere il presente documento in formato PDF presso il Customer Care Center (CCC) all'indirizzo di posta elettronica oa@ottobock.com o al servizio di assistenza del produttore (per gli indirizzi vedere il risvolto posteriore o il retro della copertina). Il file PDF può essere visualizzato anche in formato ingrandito.

Il prodotto è stato approntato in base a quanto riportato sul foglio d'ordine. Tuttavia potrebbe essere necessario effettuare ulteriori adattamenti e regolazioni in base alle condizioni mediche o alle esigenze dell'utente.

Queste istruzioni per l'uso contengono le nozioni necessarie per eseguire i lavori di regolazione. È necessario eseguire tali lavori in stretta collaborazione con l'utente.

**Tenere presente quanto segue:**

- Le istruzioni per l'uso (per il personale tecnico) sono destinate al personale tecnico qualificato e devono essere sempre a sua disposizione.
- L'uso del prodotto e il funzionamento delle opzioni sono descritti nelle istruzioni per l'uso (per l'utente). Consegnare le presenti istruzioni per l'uso all'utente.
- Il produttore consiglia di verificare periodicamente le regolazioni del prodotto per garantirne una funzionalità ottimale nel tempo. In particolare nel caso di bambini e ragazzi si raccomanda un controllo semestrale.
- Il montaggio e il montaggio post-vendita delle opzioni sono descritti generalmente nelle istruzioni per il servizio assistenza.
- Il prodotto può essere combinato esclusivamente con le opzioni qui indicate. Il produttore non si assume alcuna responsabilità per un utilizzo in combinazione con prodotti medicali e/o accessori di altri produttori al di fuori del sistema modulare. Si prega di osservare anche le indicazioni riportate al capitolo "Responsabilità".

# 2 Descrizione del prodotto

## 2.1 Funzionamento

Il passeggino è stato ideato per il trasporto di bambini con difficoltà o incapacità motorie.

Il passeggino è omologato soltanto per il trasporto di un bambino di età compresa tra 1-10 anni (a seconda della statura e del peso del bambino). Deve essere manovrato da un accompagnatore (trasporto da parte di terzi).

Il passeggino può essere utilizzato in luoghi aperti e chiusi. Può essere regolato in base alle esigenze personali.

## 2.2 Panoramica del prodotto

**Unità posturale Kimba Neo**

| | |
|---|---|
| 1 | Schienale regolabile in inclinazione |
| 2 | Sedile rimovibile con pelotte laterali |
| 3 | Pedana regolabile |
| 4 | Regolazione dell'inclinazione dello schienale |
| 5 | Dispositivo di regolazione dell'inclinazione del sedile |

# 3 Utilizzo

## 3.1 Uso previsto

Questa unità posturale per passeggino è stata ideata esclusivamente per il trasporto di bambini con difficoltà o incapacità motorie.

Questa unità posturale per passeggino è omologata soltanto per il trasporto di un bambino (Kimba Inline per due bambini) di età compresa tra 1 – 10 anni (a seconda della statura e del peso del bambino). Deve essere manovrata da un accompagnatore (trasporto da parte di terzi).

L'unità posturale per passeggino può essere utilizzata in luoghi aperti e chiusi. Può essere regolata in diversi modi in base alle esigenze personali.

Il prodotto deve essere utilizzato esclusivamente con le opzioni indicate nel foglio d'ordine del prodotto.

La garanzia è valida solo se il prodotto viene utilizzato come indicato e per gli scopi previsti.

### 3.2 Indicazioni

I molteplici allestimenti e la struttura modulare consentono l'utilizzo del prodotto da parte di utenti che non sono in grado di camminare o hanno difficoltà a farlo, ad esempio a causa di:

- Paralisi (paraplegia, tetraplegia)
- Perdita degli arti (amputazione di arto inferiore)
- Difetto alle articolazioni o deformazione delle articolazioni
- Contratture o lesioni delle articolazioni
- Patologie neurologiche e muscolari

### 3.3 Controindicazioni

Nessuna.

### 3.4 Qualifica

I lavori di montaggio e regolazione descritti qui di seguito devono essere eseguiti solo da personale tecnico qualificato.

### 3.5 Durata di utilizzo

Durata di utilizzo prevista: **4 anni.**

La durata di utilizzo prevista è stata presa come base per la progettazione, la fabbricazione e le condizioni per l'uso previsto del prodotto. Comprende anche disposizioni relative a manutenzione, garanzia di efficienza e sicurezza del prodotto.

Un uso oltre la durata di utilizzo prevista indicata comporta un aumento dei rischi residui e dovrebbe avvenire solo dopo una valutazione attenta e qualificata da parte di personale specializzato.

Allo scadere della durata di utilizzo, l'utente o la persona responsabile dovrebbe rivolgersi al personale tecnico specializzato che ha fornito il prodotto o al servizio assistenza del costruttore (per l'indirizzo vedere il risvolto di copertina/il retro copertina). Qui l'utente può informarsi sui rischi noti e sulle possibilità attuali di rimodernamento del prodotto.

## 4 Sicurezza

### 4.1 Significato dei simboli utilizzati

| | |
|---|---|
| ⚠ AVVERTENZA | Avvertenza relativa a possibili gravi pericoli di incidente e lesioni. |
| ⚠ CAUTELA | Avvertenza relativa a possibili pericoli di incidente e lesioni. |
| AVVISO | Avvertenza relativa a possibili guasti tecnici. |

### 4.2 Indicazioni generali per la sicurezza

**⚠ AVVERTENZA**

**Istruzioni insufficienti**

Caduta, ribaltamento dell'utente a seguito di istruzioni insufficienti

► Al momento della consegna istruire l'utente o l'accompagnatore sull'uso sicuro del prodotto.

**⚠ CAUTELA**

**Utilizzo di attrezzi inadeguati**

Inceppamento, schiacciamento o danneggiamento del prodotto a causa dell'utilizzo di attrezzi sbagliati

► Per effettuare i lavori utilizzare solo attrezzi che soddisfino i requisiti del luogo di lavoro e il cui utilizzo appropriato garantisca sicurezza e protezione della salute.

► Osservare le indicazioni contenute nel capitolo "Attrezzi necessari".

**AVVISO**

**Ribaltamento o caduta del prodotto**

Pericolo di danneggiamento del prodotto dovuto a fissaggio assente

- ► Prima di eseguire qualsiasi intervento, bloccare il prodotto in modo che non possa cadere o rovesciarsi.
- ► Durante l'esecuzione di tutti i lavori bloccare il prodotto al banco di lavoro con un dispositivo di ancoraggio.

**AVVISO**

**Utilizzare un materiale d'imballaggio appropriato**

Il trasporto con un imballaggio non appropriato potrebbe essere la causa di eventuali danni al prodotto

- ► Per la spedizione del prodotto utilizzare solo l'imballaggio originale.

## 4.3 Istruzioni di sicurezza per l'utilizzo

**⚠ CAUTELA**

**Viti non serrate correttamente**

Inceppamento, schiacciamento, ribaltamento, caduta dell'utente a causa di errori di montaggio

- ► Dopo qualsiasi intervento di regolazione, riserrare i dadi e le viti di fissaggio. Osservare le coppie di serraggio prescritte.
- ► Dopo aver svitato le viti con frenafiletti, sostituirle con delle viti nuove con frenafiletti oppure fissare le vecchie viti con un frenafiletti di durezza media (ad es. Loctite® 241).

**⚠ CAUTELA**

**Utilizzo errato di dadi autobloccanti**

Caduta, ribaltamento dell'utente a causa di collegamenti a vite allentati

- ► Dopo lo smontaggio sostituire sempre i dadi autobloccanti con dadi autobloccanti nuovi.

## 4.4 Targhetta modello e targhette di avvertenza

### 4.4.1 Targhetta modello

| Etichetta | | Significato |
|---|---|---|
| <br>La targhetta "telaio outdoor" si trova sul tubo posteriore del telaio base. | **A** | Indicazione del modello |
| | **B** | Codice articolo del produttore |
| | **C** | Portata massima (vedere capitolo "Dati tecnici") |
| | **D** | Costruttore/Indirizzo/Paese di produzione |
| | **E** | Numero di serie |
| | **F** | EAN/GTIN |
| | **G** | Prima dell'utilizzo leggere le istruzioni per l'uso. |
| | **H** | Marchio CE - Sicurezza del prodotto in conformità alle direttive UE |
| | **I** | **FS:** manopola per attivare il dispositivo di regolazione dell'inclinazione del sedile sul telaio outdoor<br>**KNS:** manopola per attivare il dispositivo di regolazione dell'inclinazione del sedile sull'unità posturale |

# 5 Consegna

## 5.1 Fornitura

La fornitura comprende:

- Unità posturale multifunzione (opzione standard)
- Opzioni in base all'ordine
- Istruzioni per l'uso (per l'utente)

## 5.2 Opzioni

Il funzionamento e l'utilizzo delle opzioni sono descritti con maggiore dettaglio nelle istruzioni per l'uso (per l'utente).

Le opzioni e gli accessori disponibili sono elencati nel foglio d'ordine.

### 5.3 Immagazzinamento

L'unità posturale deve essere messa sempre in un luogo asciutto. La temperatura ambiente deve essere mantenuta tra **-10 °C** e **+40 °C**. La diretta esposizione al sole o ai raggi UV causa il precoce invecchiamento del prodotto. La conseguenza è un indurimento della superficie del materiale.

## 6 Preparazione all'uso

### 6.1 Assemblaggio

**⚠ CAUTELA**

**Bordi contundenti sporgenti**

Inceppamento, schiacciamento dovuto a un uso non corretto

► Per ribaltare lo schienale afferrare solo i componenti preposti.

**⚠ CAUTELA**

**Errori durante l'assemblaggio**

Caduta, ribaltamento dell'utente a causa di componenti non serrati

► Ogni volta che si applica l'unità posturale, verificare che si innesti nel telaio con uno scatto.

► Fissare l'unità posturale con il dispositivo di bloccaggio del sedile.

**AVVISO**

**Errore durante la rimozione, l'applicazione o la regolazione del sedile**

Danni al rivestimento del sedile dovuti a un trattamento inappropriato

► Verificare che le guide laterali del sedile non urtino contro il telaio inferiore durante la rimozione, l'applicazione o la regolazione del sedile.

► A tale scopo ripiegare le guide laterali verso l'interno in modo che non tocchino il telaio inferiore durante la rimozione, l'applicazione o la regolazione.

**Applicazione del sedile**

1) Posizionare prima il sedile con un angolo di ca. 45° sul tubo posteriore dell'alloggiamento del sedile (v. fig. 2).
2) Premere poi il bordo anteriore del sedile sul telaio finché il perno di arresto non si inserisce sul tubo anteriore dell'alloggiamento del sedile (v. fig. 3).
3) Per bloccarlo spingere verso sinistra il dispositivo di bloccaggio del sedile (v. fig. 4).
4) Controllare che il sedile e il telaio siano collegati saldamente. Per farlo, tirare ad esempio all'indietro lo schienale.

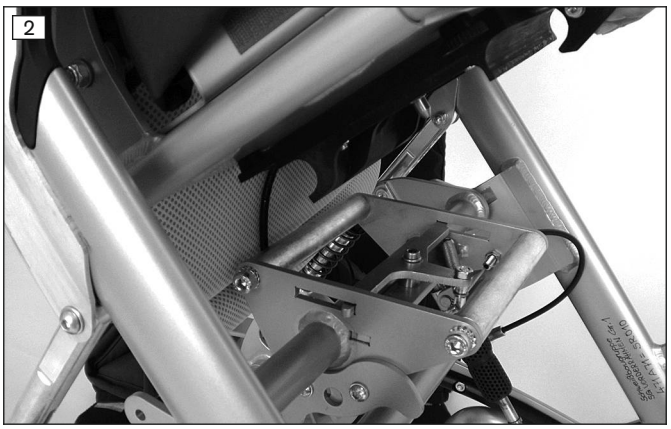

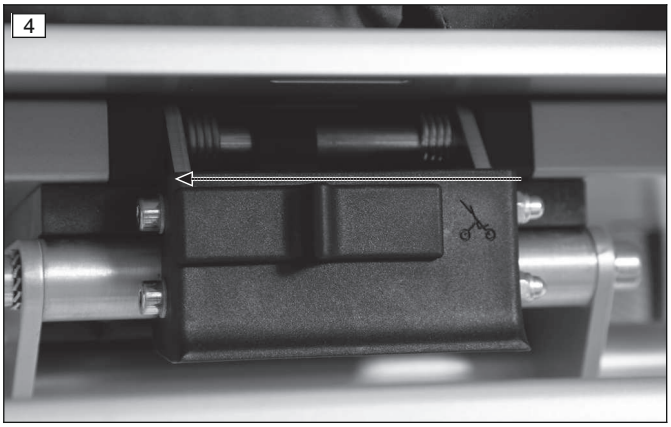


**Montaggio delle imbottiture**

**INFORMAZIONE**

- ► Montare le pelotte prima di montare l'imbottitura standard.
- ► Posizionare l'unità posturale prima del montaggio dell'imbottitura (vedere il capitolo "Regolazioni").

1) Aprire la cerniera dell'imbottitura dello schienale.
2) Tirare l'imbottitura dello schienale con il cappuccio sopra il pannello d'inserimento dello schienale e chiudere la cerniera (v. fig. 5).
3) Tirare verso il basso l'imbottitura in eccesso tra il bordo inferiore dello schienale e il sedile e fissarla alle manopole di bloccaggio sul lato esterno dello schienale.
4) Collocare l'imbottitura sul sedile in modo tale da poter far combaciare le due superfici di fissaggio a velcro (v. fig. 6).

## 6.2 Montaggio di ulteriori opzioni/accessori

### 6.2.1 Poggiatesta

#### 6.2.1.1 Pelotte del poggiatesta

1) Infilare le pelotte del poggiatesta attraverso l'imbottitura dalla parte giusta (v. fig. 7).
2) Aprire la cerniera del cappuccio dell'imbottitura (v. fig. 5) e spingere l'imbottitura lateralmente fino a dietro il sedile.
3) Infilare le viti di bloccaggio attraverso l'asola nella pelotta del poggiatesta e il foro nella piastra dello schienale (v. fig. 8).
   **INFORMAZIONE: Se le pelotte del poggiatesta devono essere montate sui fori superiori (= punti di ancoraggio della piastra dello schienale), è necessario sostituire le viti con le viti più lunghe in dotazione.**
4) Fissare le pelotte del poggiatesta sul lato posteriore della piastra dello schienale con dei dadi zigrinati.
5) Se necessario, regolare la larghezza. Avvitare manualmente i dadi zigrinati.
6) Chiudere nuovamente l'imbottitura.

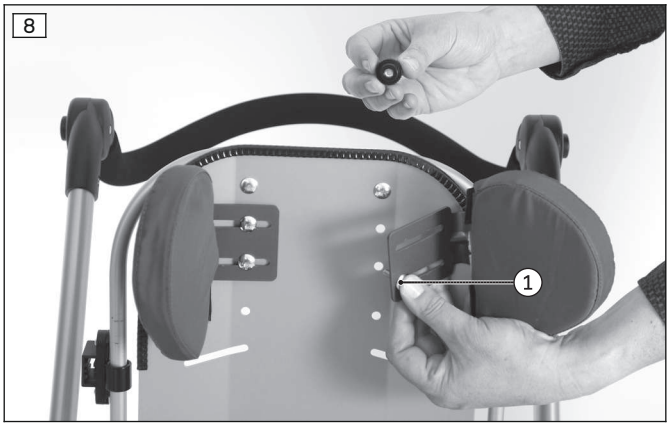


#### 6.2.1.2 Poggiatesta integrati

Il montaggio viene eseguito di fabbrica.

Per modificare la distanza dei poggiatesta: (adeguamento dei poggiatesta integrati).

### 6.2.2 Cinture di sicurezza

**⚠ CAUTELA**

**Procedimento errato durante la regolazione**

Lesioni, posture errate, malessere dell'utente a causa di errori di regolazione

- ► Il sistema di cinture deve essere montato solo da personale specializzato qualificato.
- ► Il posizionamento e l'adattamento personalizzati del sistema di cinture rientrano nelle responsabilità del personale specializzato qualificato.
- ► Se il sistema di cinture viene regolato troppo stretto l'utente potrebbe sentire dolore o malessere.
- ► Se viene regolato troppo lento l'utente potrebbe scivolare in una posizione per lui pericolosa. Inoltre, le fibbie di chiusura potrebbero aprirsi accidentalmente se si dovessero impigliare negli indumenti (es. bottoni).
- ► Per il montaggio e la regolazione corretti seguire le indicazioni riportate nelle istruzioni per l'uso allegate al prodotto.

#### 6.2.2.1 Passanti di riavvolgimento

Per favorire lo scorrimento delle cinture nella zona pelvica è necessario montare passanti di riavvolgimento nei seguenti casi:

- cintura pelvica, parte della cintura pelvica del quarto/quinto punto: posizione di montaggio v. fig. 9, pos. 1
- cinture di fissaggio inferiori dello stabilizzatore pettorale: posizione di montaggio v. fig. 9, pos. 2

1) Applicare il passante di riavvolgimento dall'interno con la parte piatta sul punto di ancoraggio dell'unità posturale (v. fig. 10, pos. 1).
2) Infilare la vite di fissaggio dall'esterno attraverso il punto di ancoraggio (v. fig. 10, pos. 2) e avvitarla nel passante di riavvolgimento.
3) Montare il passante di riavvolgimento con rondella/dado a cappello.
4) Ruotare il passante di riavvolgimento nella direzione d'uso e completare il montaggio (v. fig. 9).

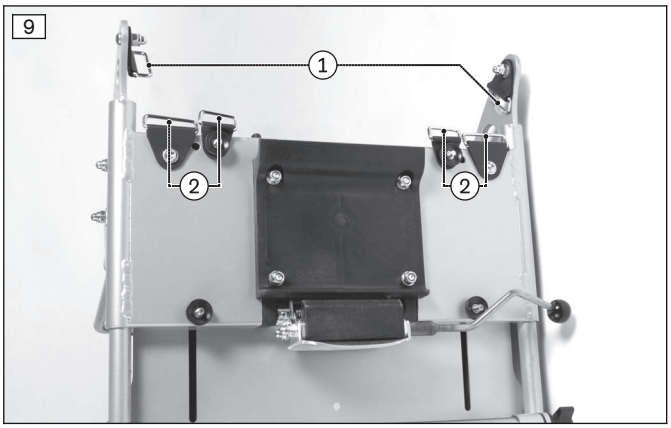


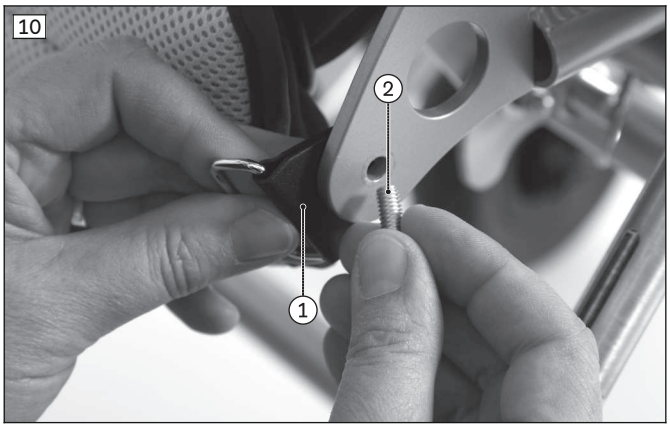

### 6.2.3 Cintura pelvica

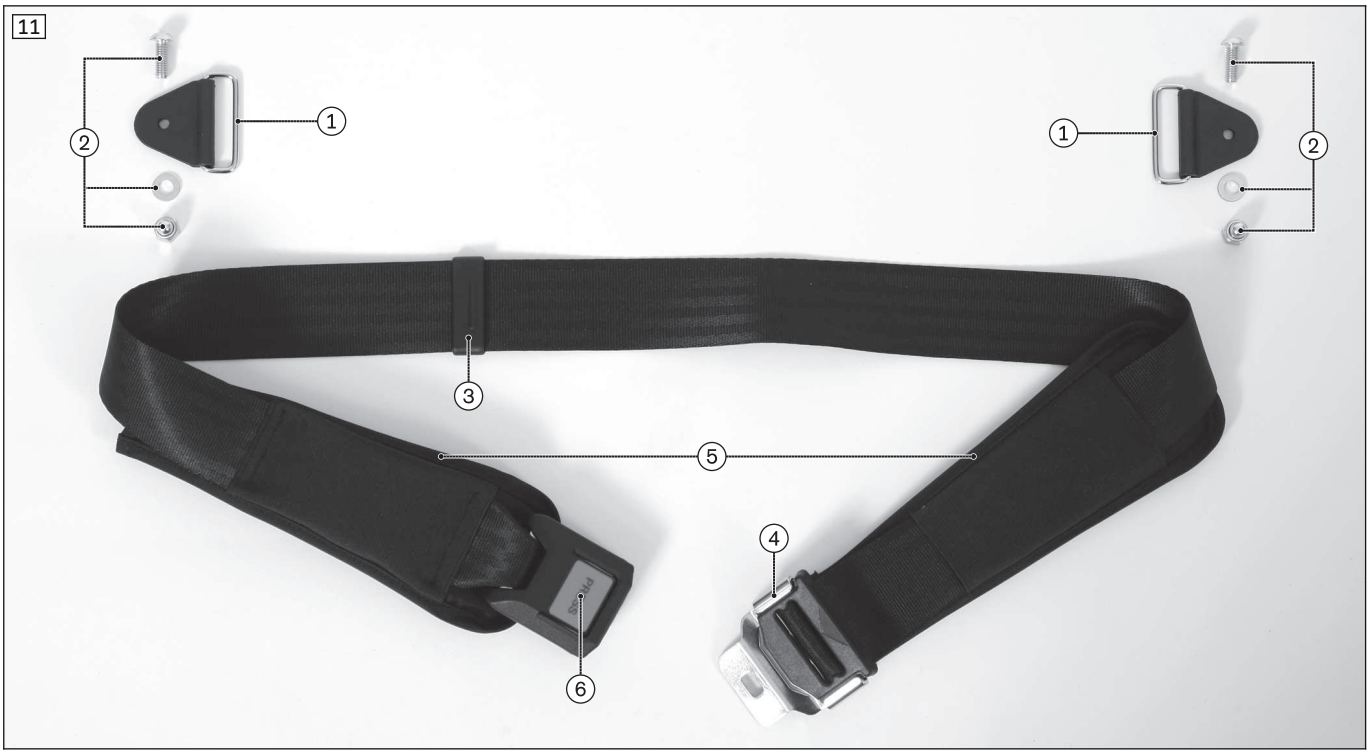


| | | | |
|---|---|---|---|
| 1 | Passanti di riavvolgimento | 4 | Fibbia di regolazione |
| 2 | Parti di fissaggio | 5 | Imbottitura cintura |
| 3 | Dispositivo estrazione cintura | 6 | Pulsante di sbloccaggio/blocchetto di chiusura della cintura |

**Montaggio della cintura pelvica**

1) Montare il passante di riavvolgimento come descritto nel capitolo "Passanti di riavvolgimento" (Passanti di riavvolgimento).
2) Sfilare la cintura dal dispositivo di estrazione della cintura (3) (v. fig. 12, pos. 1).
3) Comprimere la fibbia di regolazione (4) e sfilare la cintura (v. fig. 12, pos. 2).
   **INFORMAZIONE: Fare attenzione a non spingere la parte in plastica oltre la guida nella parte metallica.**
4) Sfilare un'imbottitura della cintura (5).
5) Far passare all'indietro la cintura tra il sedile e la superficie dello schienale attraverso l'elemento di collegamento a forma di mezzaluna e infilarla attraverso il primo passante di riavvolgimento (v. fig. 14, pos. 1).
6) Far passare la cintura dietro la superficie dello schienale e infilarla attraverso il secondo passante di riavvolgimento (v. fig. 15, pos. 1).
   **INFORMAZIONE: Se necessario, è possibile far passare la cintura all'interno dell'imbottitura del sedile (senza fig.).**
7) Portare in avanti la cintura facendola passare tra la superficie dello schienale e il sedile (v. fig. 15, pos. 2).
8) Infilare l'imbottitura della cintura (5).
9) Far passare l'estremità della cintura attraverso la fibbia di regolazione (4) e poi attraverso il dispositivo di estrazione della cintura (3) (v. fig. 12, pos. 1/2).

→ La cintura pelvica è montata correttamente, se il blocchetto di chiusura della cintura (6), poggiato sul sedile, può essere chiuso centralmente.

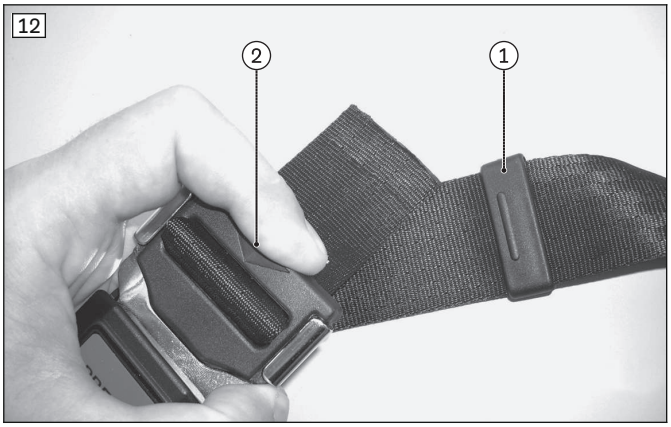


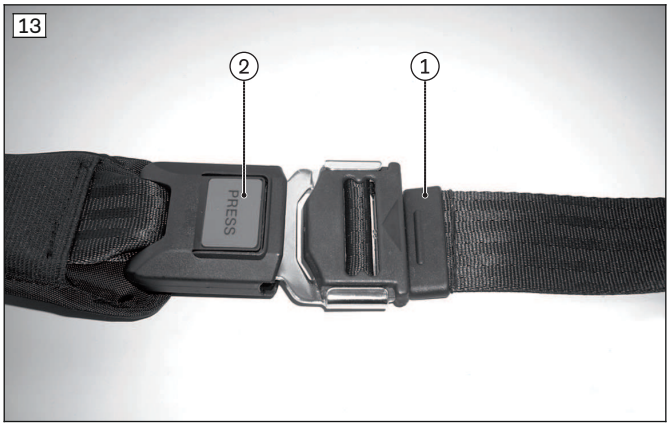


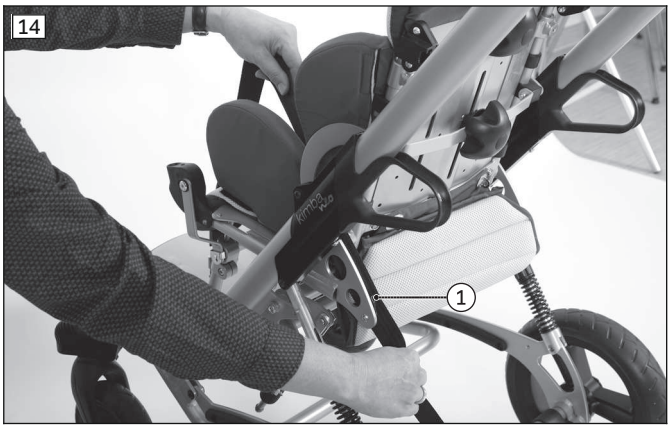


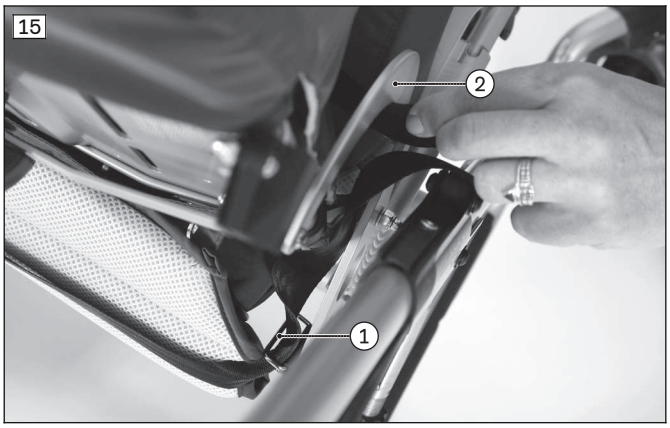


### 6.2.4 Cintura a quattro punti

**⚠ AVVERTENZA**

**Applicazione scorretta**

Strozzamento, soffocamento o strangolamento in caso di scivolamento in avanti/verso il basso nel prodotto

- ► Utilizzare l'ausilio posturale sempre in combinazione con un'imbragatura pelvica applicata e regolata correttamente al fine di stabilizzare il bacino.
- ► L'ausilio posturale deve essere stretto, ma non troppo, per evitare che l'utente si ferisca. Deve essere possibile infilare comodamente due dita tra l'ausilio posturale e il torace.
- ► L'ausilio posturale deve sostenere dal davanti il torace. Applicarlo/posizionarlo in modo tale da lasciare sempre libero il collo e l'area della gola. Seguire le indicazioni per il posizionamento.
- ► Rispettare le indicazioni per la corretta applicazione e regolazione riportate nelle presenti istruzioni per l'uso, in modo che l'utente non possa scivolare in una posizione pericolosa.

**Indicazioni di impiego**

- Far sedere l'utente in posizione eretta a 90° (se fisiologicamente possibile).
- Assicurarsi che la schiena dell'utente poggi sullo schienale imbottito (se fisiologicamente possibile).
- Controllare che l'altezza dello schienale del prodotto sia regolata correttamente. Lo schienale deve terminare all'altezza delle spalle (v. fig. 16).
- L'ausilio posturale deve sostenere dal davanti la regione del torace (sterno). Se necessario, adattare le fasce delle cinture superiori e inferiori.
- Assicurarsi che l'ausilio posturale non si trovi troppo vicino alla gola (v. fig. 17). In caso contrario sarà necessario regolare di nuovo le fasce delle cinture superiori.

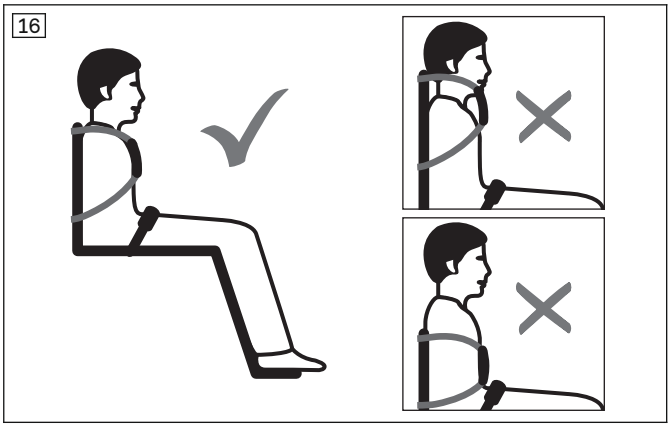


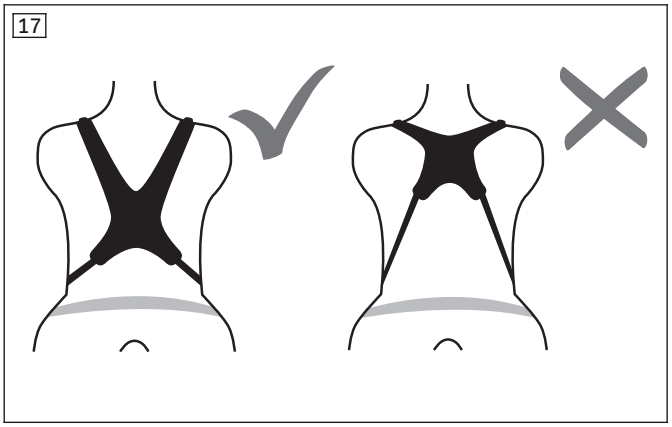


**Possibili errori**

- L'ausilio posturale si trova troppo vicino alla gola e mette in pericolo l'utente.
- L'ausilio posturale si trova all'altezza pelvica dell'utente (troppo in basso).
- Le anche dell'utente non vengono protette con un'imbragatura pelvica separata.
- Un'applicazione troppo lasca dell'ausilio posturale porta allo scivolamento/spostamento dell'utente in avanti/verso il basso.
- Durante il fissaggio e la regolazione l'ausilio posturale entra in collisione con apparecchi, accessori o tubicini di alimentazione e ne limita la funzionalità.

| | | | |
|---|---|---|---|
| 1 | Fibbia con rivetto | 5 | Parte della cintura pelvica |
| 2 | Bretelle per le spalle sinistra/destra | 6 | Dispositivo estrazione cintura |
| 3 | Imbottitura cintura | 7 | Fibbia di regolazione |
| 4 | Passante di riavvolgimento con parti di fissaggio | 8 | Blocchetto di chiusura della cintura con pulsante di sbloccaggio |

**Montaggio della cintura a quattro punti**

1) Montare i passanti di riavvolgimento (4) secondo quanto descritto nel capitolo "Passanti di riavvolgimento" (Passanti di riavvolgimento; v. fig. 19, pos. 1).
2) Fissare con i rivetti le 2 fibbie (1) nei fori della piastra inferiore dello schienale (v. fig. 19, pos. 2).
3) Infilare le bretelle per le spalle (2) attraverso l'imbottitura/la piastra dello schienale (v. fig. 20) e bloccarle nelle fibbie(v. fig. 19, pos. 3).
4) Se necessario, tagliare le estremità sporgenti delle bretelle per le spalle e far sciogliere con il calore (ad es. di un accendino) il bordo tagliato per evitare che si sfilacci.
5) Montare la parte della cintura pelvica (5) come descritto nel capitolo "Cintura pelvica" (Cintura pelvica).

→ La cintura a quattro punti è montata correttamente se entrambe le linguette di chiusura possono essere bloccate nel blocchetto di chiusura della cintura (8).

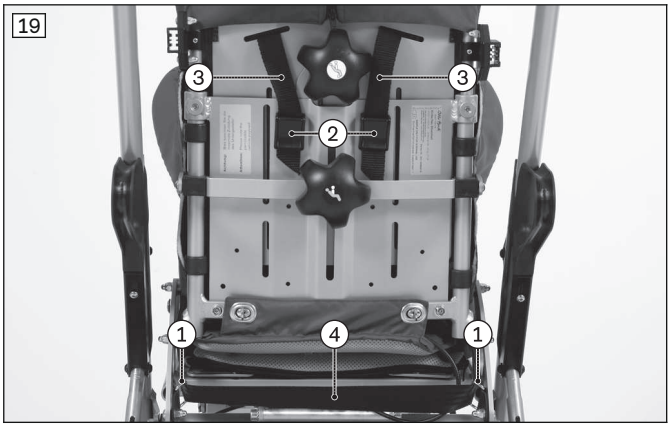

### 6.2.5 Cintura a cinque punti

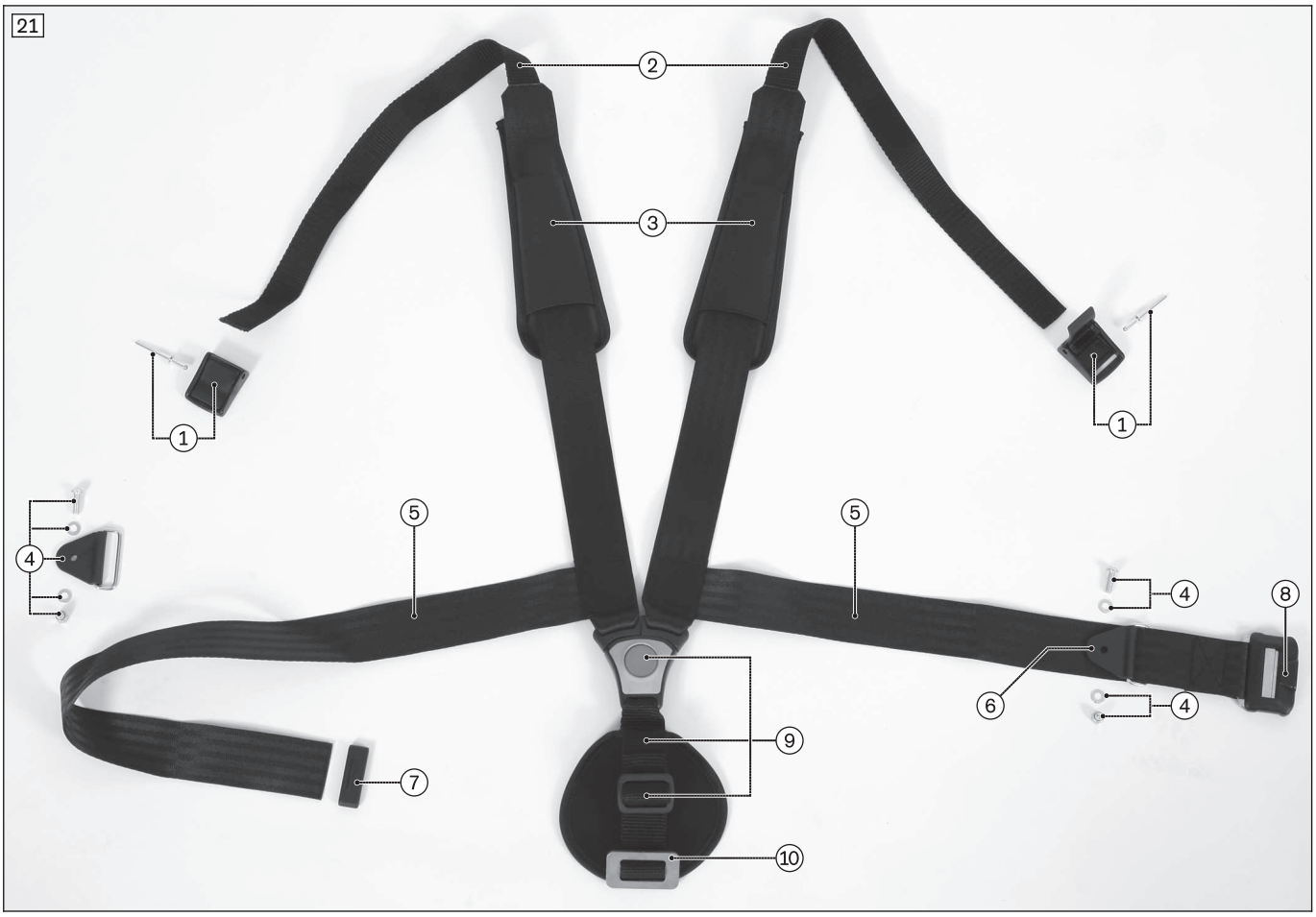


| | | | |
|---|---|---|---|
| 1 | Fibbia con rivetto | 6 | Passante di riavvolgimento, fisso |
| 2 | Bretelle per le spalle sinistra/destra | 7 | Dispositivo estrazione cintura |
| 3 | Imbottitura cintura | 8 | Fibbia di regolazione |
| 4 | Passante di riavvolgimento con parti di fissaggio | 9 | Cintura spartigambe con blocchetto di chiusura della cintura e fibbia di regolazione |
| 5 | Parte sinistra/destra cintura pelvica | 10 | Piastra di arresto |

**Inizio del montaggio**

1) Montare il passante di riavvolgimento destro non fisso (4) come descritto al capitolo "Passanti di riavvolgimento" (Passanti di riavvolgimento).
2) Fissare con i rivetti le 2 fibbie (1) nei fori della piastra inferiore dello schienale (v. fig. 19, pos. 2).
3) Infilare le bretelle per le spalle (2) attraverso l'imbottitura/la piastra dello schienale (v. fig. 20) e bloccarle nelle fibbie (v. fig. 19, pos. 3).

**Montaggio di una parte della cintura pelvica (5)**

1) Far passare da dietro la parte destra della cintura pelvica (5), tra il sedile e la superficie dello schienale, attraverso l'elemento di collegamento a forma di mezzaluna, infilarla nel passante di riavvolgimento e lasciarla pendere (v. fig. 22).
2) Montare il passante di riavvolgimento fisso (6) come descritto al capitolo "Passanti di riavvolgimento" (Passanti di riavvolgimento).
3) Far passare da dietro la parte sinistra della cintura pelvica (5), tra il sedile e la superficie dello schienale, attraverso l'elemento di collegamento a forma di mezzaluna (v. fig. 14).
4) Infilare il dispositivo di estrazione della cintura (7).
5) Far passare la parte destra della cintura pelvica (5) dietro il sedile attraverso la fibbia di regolazione (8) e quindi attraverso il dispositivo di estrazione della cintura (7) (v. fig. 23 - v. fig. 25).
   Per comprimere/infilare la fibbia di regolazione: Cintura pelvica.

**Montaggio della cintura spartigambe (9)**

1) Infilare la cintura spartigambe, dalla parte giusta, attraverso la fessura anteriore del piano di seduta (v. fig. 26, pos. 1).
2) Passare la cintura spartigambe 2 volte attraverso la piastra di arresto (10) e quindi di nuovo verso l'alto attraverso il piano di seduta (v. fig. 26, pos. 2).
3) Infilare una seconda volta la cintura spartigambe sotto il listello centrale della fibbia di regolazione (v. fig. 27, pos. 1).

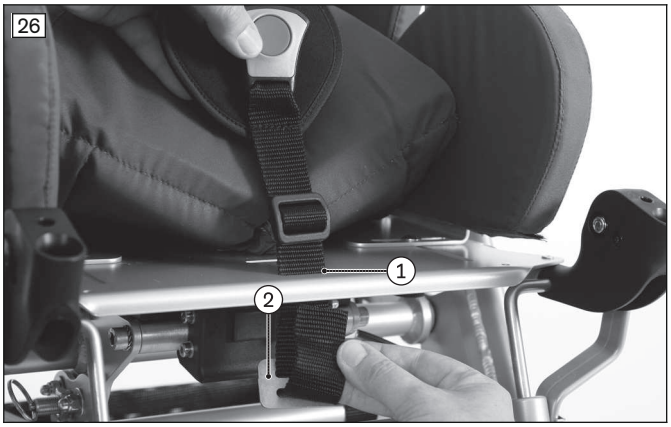

**Fine del montaggio**

► Se necessario, tagliare le estremità sporgenti delle bretelle per le spalle e far sciogliere con il calore (ad es. di un accendino) il bordo tagliato per evitare che si sfilacci.

→ La cintura a cinque punti è montata correttamente se entrambe le linguette di chiusura possono essere bloccate nel blocchetto di chiusura della cintura (9).

## 6.2.6 Ausili posturali

**⚠ CAUTELA**

**Istruzioni insufficienti**

Lesioni, posture errate, malessere dell'utente a causa di errori di informazione

► È responsabilità del personale specializzato qualificato assicurarsi che l'utente e/o l'assistente e il personale paramedico abbiano compreso come eseguire conformemente la regolazione, l'utilizzo, la manutenzione e la cura del sistema di cinture.

► Assicurarsi in particolare che l'utente e/o l'assistente e il personale paramedico sappiano come allentare e aprire velocemente il prodotto, in modo da agire tempestivamente in caso di emergenza.

### 6.2.6.1 Pelotte toracali

1) Far passare le pelotte toracali attraverso l'imbottitura, dalla parte giusta.
2) Inserire le viti di fissaggio rispettivamente attraverso l'asola nella pelotta toracale e nel pannello d'inserimento dello schienale (v. fig. 28, pos. 1).
3) Fissare le pelotte toracali sul lato posteriore del pannello d'inserimento dello schienale con dei dadi zigrinati.
4) Se necessario, regolare la larghezza/l'altezza. Avvitare manualmente i dadi zigrinati.

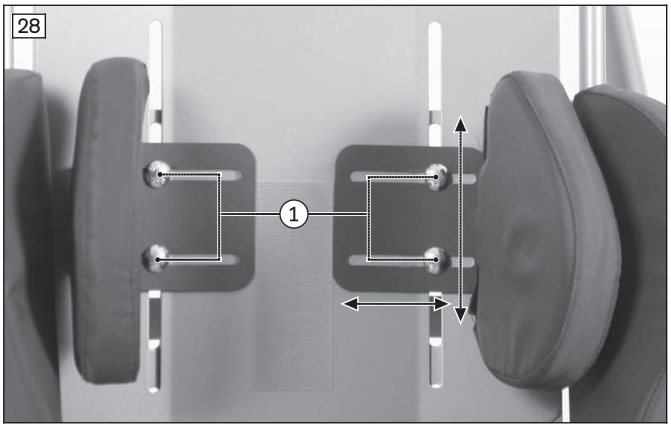


### 6.2.6.2 Cuneo di abduzione

1) Collocare il cuneo di abduzione nel punto desiderato sul piano di seduta (v. fig. 29, pos. 1) e avvitarlo dal basso senza serrare (v. fig. 30, pos. 1).
   **INFORMAZIONE: Se si utilizza la sacca di copertura per le gambe, tagliare il cuneo nel punto indicato, posizionare la sacca e avvitare leggermente il cuneo di abduzione.**
2) Se necessario, regolare in profondità il cuneo di abduzione nella relativa asola.
3) Avvitare bene il cuneo di abduzione.

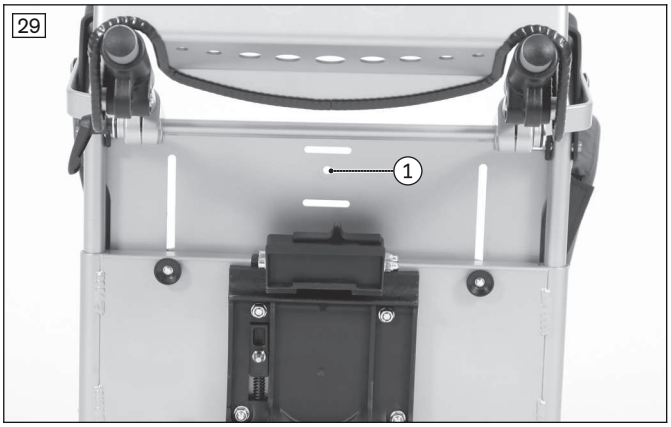


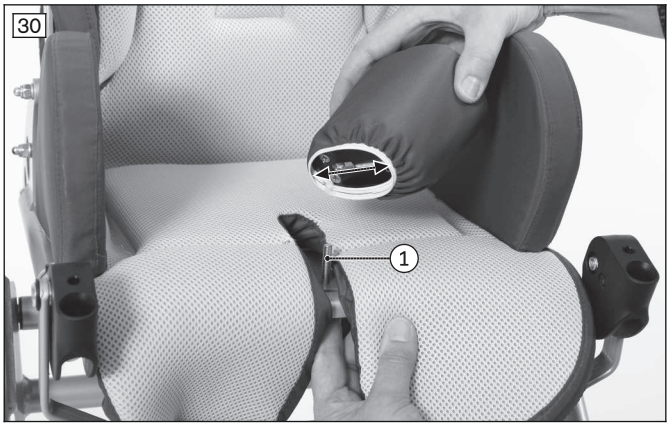


### 6.2.6.3 Supporto per il bacino

Le informazioni per il montaggio possono essere ricavate dalle istruzioni in dotazione.

### 6.2.6.4 Stabilizzatore pettorale

**⚠ AVVERTENZA**

**Applicazione scorretta**

Strozzamento, soffocamento o strangolamento in caso di scivolamento in avanti/verso il basso nel prodotto

- ► Utilizzare l'ausilio posturale sempre in combinazione con un'imbragatura pelvica applicata e regolata correttamente al fine di stabilizzare il bacino.
- ► L'ausilio posturale deve essere stretto, ma non troppo, per evitare che l'utente si ferisca. Deve essere possibile infilare comodamente due dita tra l'ausilio posturale e il torace.
- ► L'ausilio posturale deve sostenere dal davanti il torace. Applicarlo/posizionarlo in modo tale da lasciare sempre libero il collo e l'area della gola. Seguire le indicazioni per il posizionamento.
- ► Rispettare le indicazioni per la corretta applicazione e regolazione riportate nelle presenti istruzioni per l'uso, in modo che l'utente non possa scivolare in una posizione pericolosa.

**INFORMAZIONE**

Osservare le indicazioni per l'applicazione e quelle relative ad eventuali errori durante l'applicazione (v. pagina 13, cinture a 4 punti), che sono valide anche in questo caso.

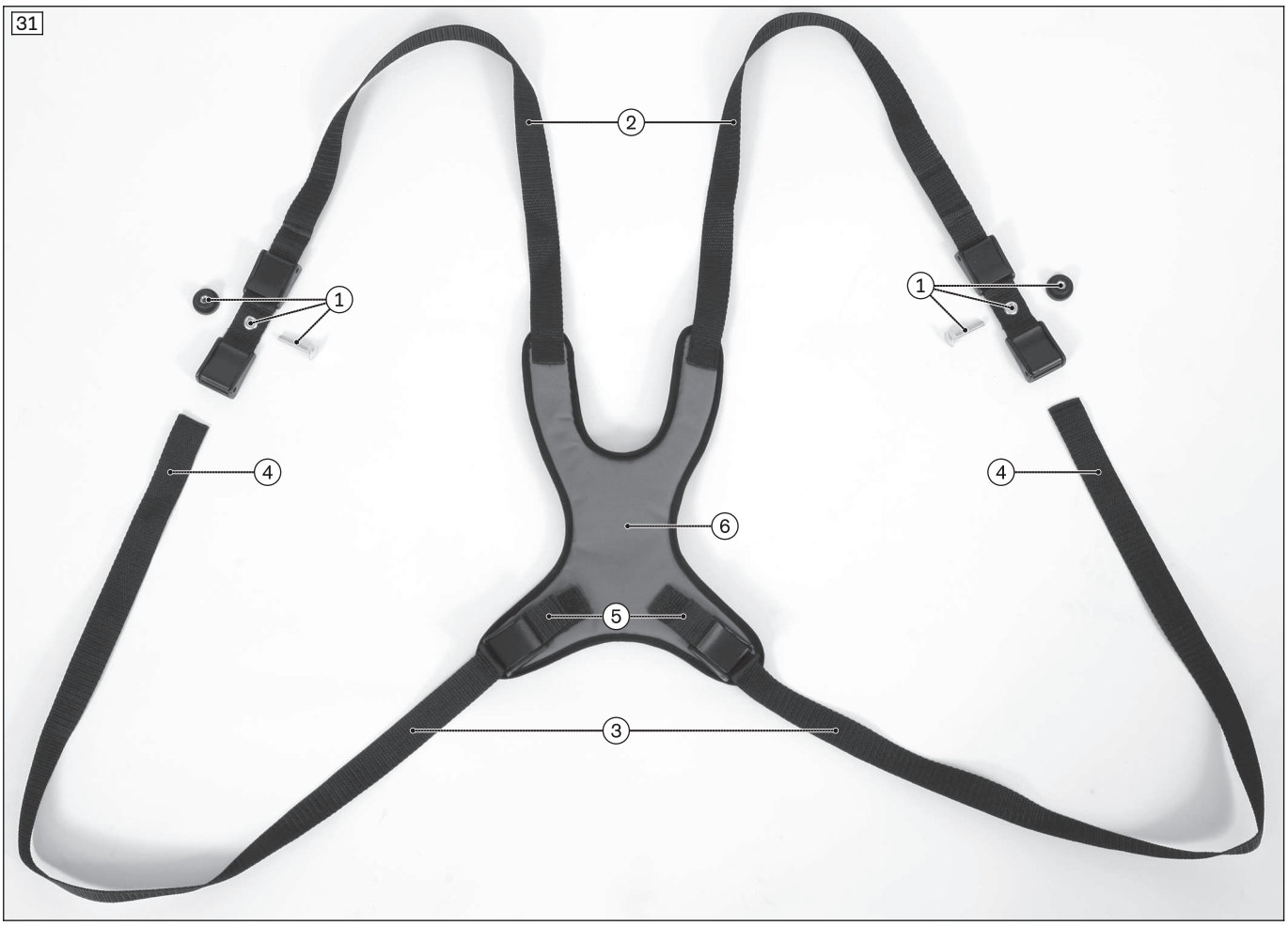


| | | | |
|---|---|---|---|
| 1 | Coppia di fibbie con materiale di ancoraggio | 4 | Estremità della cintura di fissaggio inferiore |
| 2 | Bretelle per le spalle | 5 | Fibbia cucita |
| 3 | Cintura di fissaggio inferiore | 6 | Pelotta |

**Montaggio dello stabilizzatore pettorale**

1) Montare il passante di riavvolgimento come descritto nel capitolo "Passanti di riavvolgimento" (Passanti di riavvolgimento).
2) Montare la coppia di fibbie (1) con le viti di fissaggio/dadi zigrinati nelle asole della piastra inferiore dello schienale (v. fig. 32, pos. 1/v. fig. 33, pos. 1).
3) Collocare lo stabilizzatore pettorale sulla seduta - le fibbie cucite (5) devono essere rivolte verso la seduta.
4) Infilare le bretelle per le spalle (2) attraverso l'imbottitura/la piastra dello schienale (v. fig. 20) e fissarle nelle fibbie superiori (v. fig. 33, pos. 2).
5) Far passare all'indietro le cinture di fissaggio inferiori (4) tra la seduta e lo schienale, attraverso i passanti di riavvolgimento della cintura, e fissarle nelle fibbie inferiori (v. fig. 33, pos. 3).
6) Se necessario, tagliare le estremità sporgenti delle cinture di fissaggio e far sciogliere l'estremità libera sotto l'azione del calore (ad es. di un accendino) per evitare che si sfilacci.

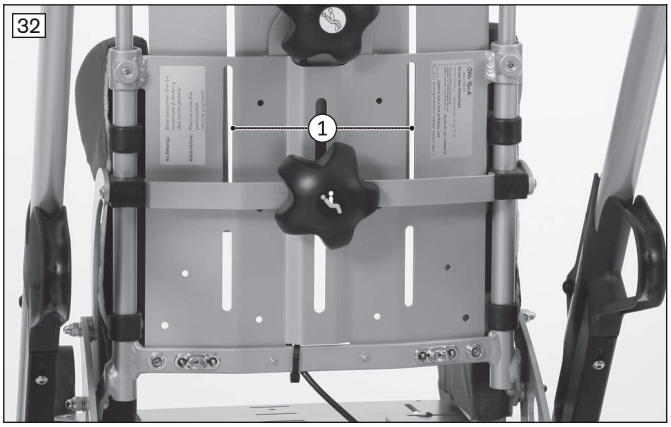


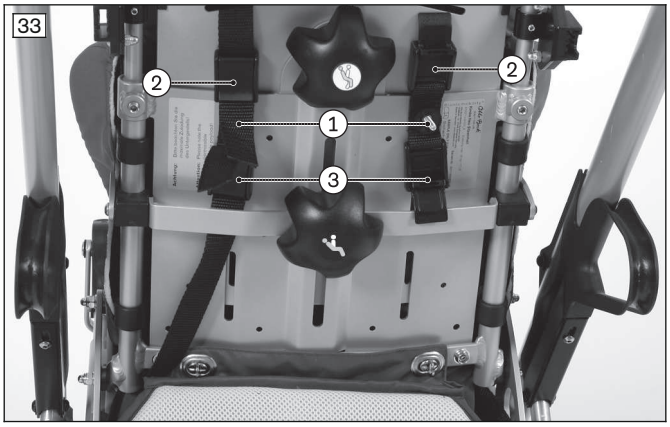


### 6.2.6.5 Giubbotto di sicurezza

**⚠ AVVERTENZA**

**Applicazione scorretta**

Strozzamento, soffocamento o strangolamento in caso di scivolamento in avanti/verso il basso nel prodotto

- ► Utilizzare l'ausilio posturale sempre in combinazione con un'imbragatura pelvica applicata e regolata correttamente al fine di stabilizzare il bacino.
- ► L'ausilio posturale deve essere stretto, ma non troppo, per evitare che l'utente si ferisca. Deve essere possibile infilare comodamente due dita tra l'ausilio posturale e il torace.
- ► L'ausilio posturale deve sostenere dal davanti il torace. Applicarlo/posizionarlo in modo tale da lasciare sempre libero il collo e l'area della gola. Seguire le indicazioni per il posizionamento.
- ► Rispettare le indicazioni per la corretta applicazione e regolazione riportate nelle presenti istruzioni per l'uso, in modo che l'utente non possa scivolare in una posizione pericolosa.

**INFORMAZIONE**

Osservare le indicazioni per l'applicazione e quelle relative ad eventuali errori durante l'applicazione (v. pagina 13, cinture a 4 punti), che sono valide anche in questo caso.

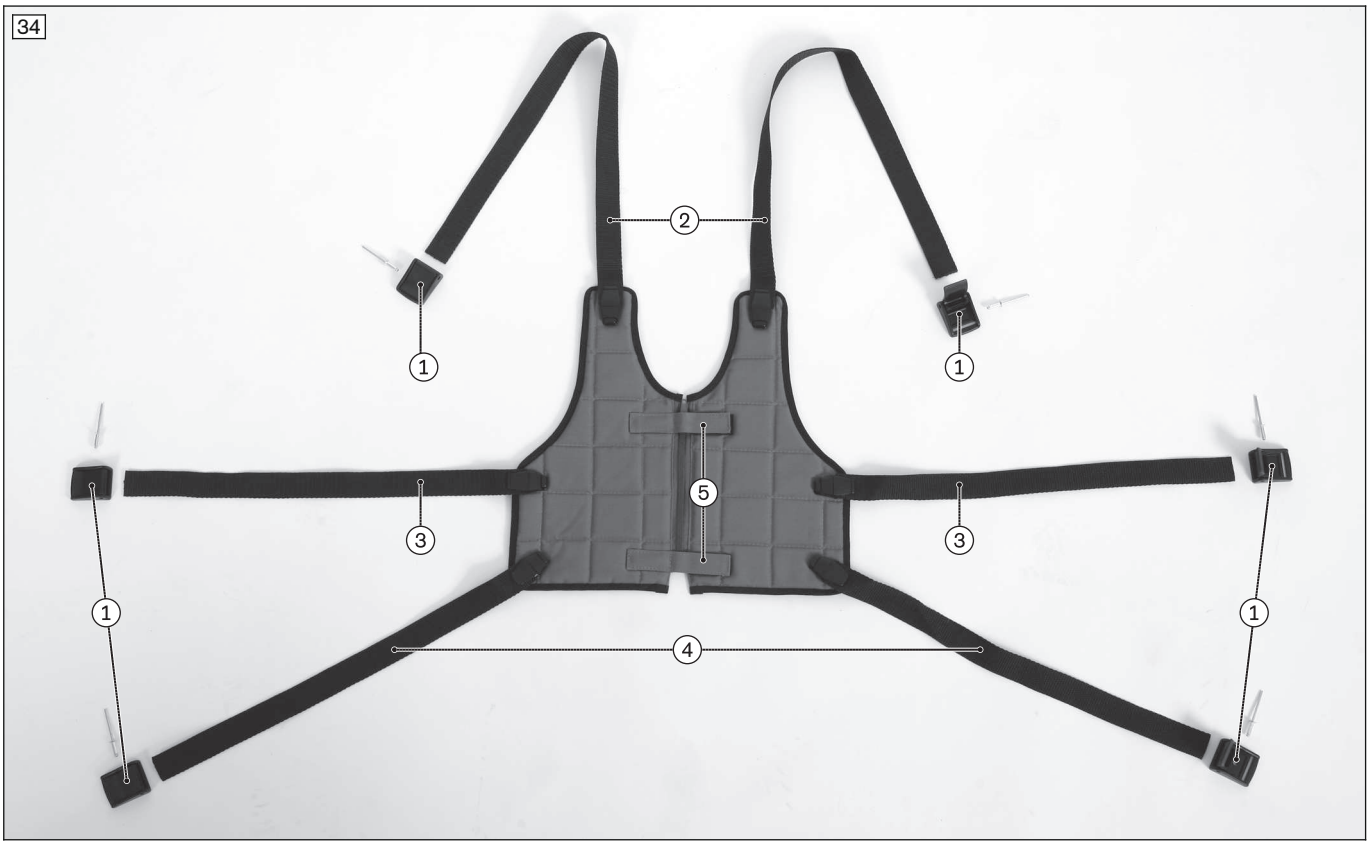


| | | | |
|---|---|---|---|
| 1 | Fibbia con rivetto | 4 | Cintura di fissaggio inferiore |
| 2 | Bretelle per le spalle | 5 | Fibbia di regolazione |
| 3 | Cintura di fissaggio centrale | | |

**Montaggio del giubbotto di sicurezza**

1) Fissare con i rivetti le 6 fibbie (1) nei fori della piastra inferiore dello schienale (v. fig. 35, pos. 1/v. fig. 36, pos. 1).
2) Poggiare il giubbotto di sicurezza sulla seduta - le fibbie di regolazione (5) devono essere rivolte verso la seduta.
3) Infilare le bretelle per le spalle (2) attraverso l'imbottitura/la piastra dello schienale (v. fig. 20) e fissarle nelle fibbie (v. fig. 36, pos. 2).
4) Avvolgere le cinture di fissaggio centrali/inferiori (3/4) intorno alle barre dello schienale e farle passare da dietro, quindi fissarle nelle fibbie (1) (v. fig. 36, pos. 3).
   **INFORMAZIONE: Per guidare meglio le cinture centrali/inferiori (3/4) è possibile montare anche i passanti di riavvolgimento.**
5) Se necessario, tagliare le estremità sporgenti delle cinture di fissaggio e far sciogliere l'estremità libera sotto l'azione del calore (ad es. di un accendino) per evitare che si sfilacci.

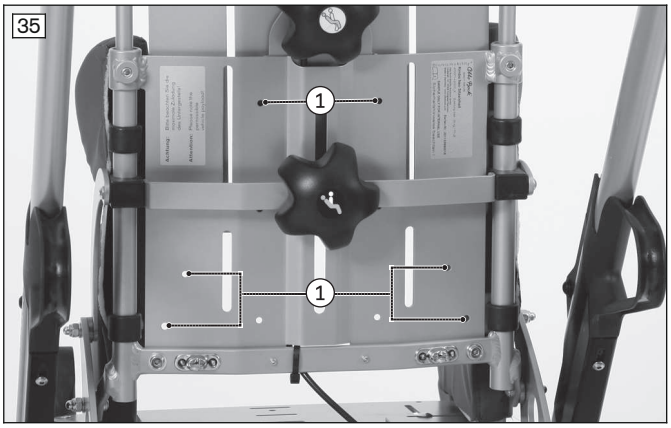


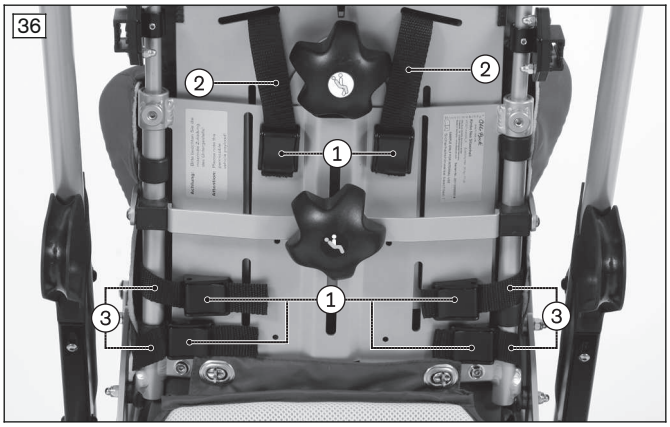

### 6.2.6.6 Imbragatura

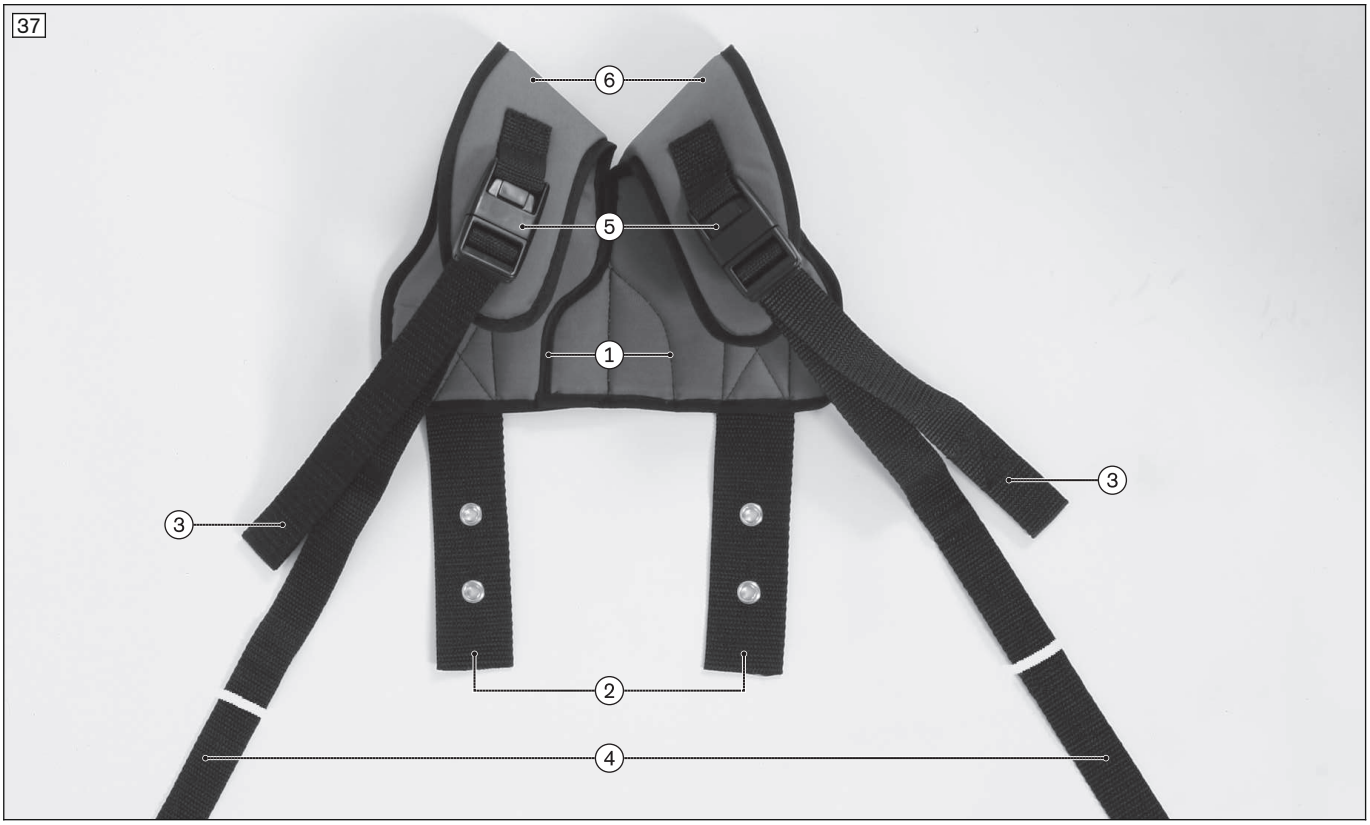


| | | | |
|---|---|---|---|
| 1 | Imbragatura, parte inferiore | 4 | Cintura di fissaggio lunga |
| 2 | Cintura di fissaggio con occhiello | 5 | Fibbia regolazione cintura/connessione |
| 3 | Estremità libera cintura per regolazione della lunghezza | 6 | Cinture per le cosce |

**Montaggio dell'imbragatura**

1) Poggiare sull'imbottitura del sedile l'imbragatura con la parte inferiore (1); le cinture di fissaggio con l'occhiello (2) devono essere rivolte all'indietro.
2) Far passare le cinture di fissaggio con l'occhiello (2) tra lo schienale e la seduta e fissarle sotto la seduta (v. fig. 39). Utilizzare a tale scopo le viti/i dadi zigrinati per regolare la profondità/la larghezza della seduta (v. fig. 39, pos. 1).
3) Fissare con i rivetti le fibbie nei fori della piastra inferiore dello schienale (v. fig. 38, pos. 1; v. fig. 39, pos. 2).
4) Avvolgere intorno allo schienale le estremità della cintura di fissaggio lunga (4) e bloccarle nelle fibbie (v. fig. 39, pos. 3).
5) Se necessario, tagliare le estremità sporgenti delle cinture di fissaggio (4) e far sciogliere l'estremità libera´sotto l'azione del calore (ad es. di un accendino) per evitare che si sfilacci.

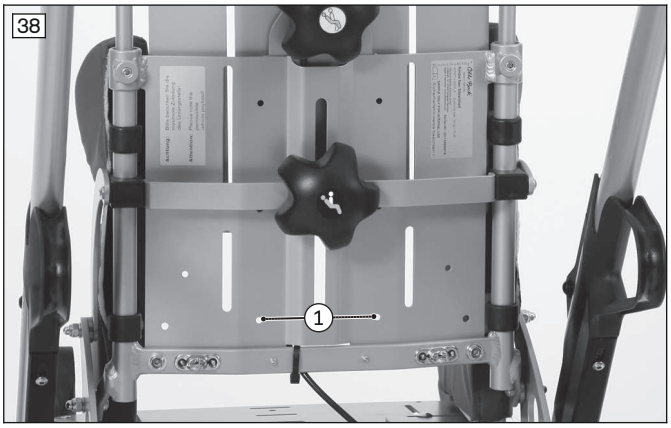


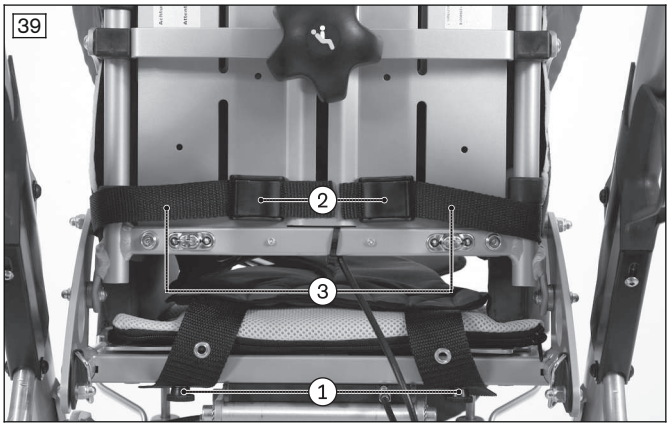

### 6.2.6.7 Poggianuca

1) Stabilire la posizione corretta del poggianuca, dal punto di vista medico.
2) Infilare il poggianuca attraverso l'imbottitura e la piastra dello schienale.
3) Far aderire i 2 nastri a velcro alla piastra dello schienale per fissare il poggianuca. Procedere a seconda della situazione di montaggio.
4) Fissare saldamente il poggianuca.

40

41

42

43

### 6.2.6.8 Supporto lombare

1) Aprire la cerniera dell'imbottitura dello schienale e piegare in avanti l'imbottitura.
2) Stabilire la posizione corretta, dal punto di vista medico, del supporto lombare.
3) Far aderire i nastri a velcro in dotazione alla piastra dello schienale per fissare il supporto lombare (v. fig. 44) o utilizzare i nastri a velcro disponibili.
4) Fissare il supporto lombare.
5) Tirare l'imbottitura dello schienale con il cappuccio sopra la guida d'inserimento dello schienale e richiudere la cerniera.

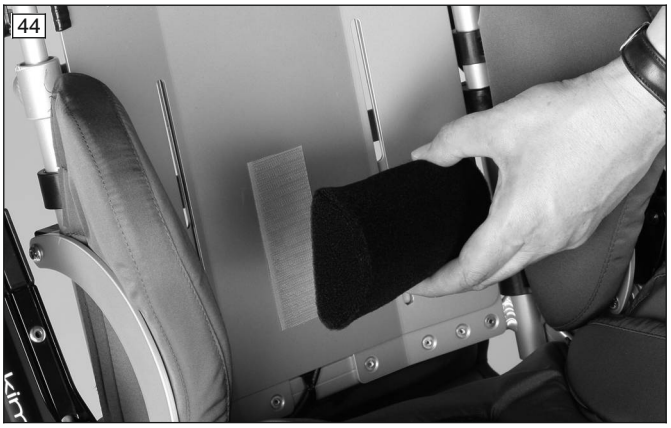
44

#### 6.2.6.9 Cinturini fermapiedi a velcro

I cinturini fermapiedi a velcro sono ancorati nella parte del tallone della pedana mediante due rivetti o viti posizionati uno accanto all'altro. I fori devono essere fatti nella pedana in corrispondenza.

È anche possibile applicare cinturini fermapiedi a velcro per l'avampiede.

### 6.2.7 Braccioli

Per il fissaggio consultare le istruzioni per l'uso (per l'utente) - codice 647G892.

### 6.2.8 Tavolino

Per il fissaggio consultare le istruzioni per l'uso (per l'utente) - codice 647G892.

### 6.2.9 Attacchi tettuccio

**INFORMAZIONE**

L'attacco per il tettuccio serve per il successivo montaggio del tettuccio su un'unità posturale multifunzione. Consultare le istruzioni per l'uso (per l'utente) - codice 647G892.

1) Svitare i perni filettati sul tubo dello schienale (v. fig. 46, pos. 1) ed estrarre dall'alto il pannello d'inserimento dello schienale.
2) Infilare gli attacchi per il tettuccio sulla staffa dello schienale dalla parte giusta (v. fig. 47).
3) Posizionare gli attacchi per il tettuccio alla stessa altezza (v. fig. 47).
4) Avvitare nuovamente i perni filettati degli attacchi per il tettuccio.
5) Posizionare il pannello d'inserimento dello schienale e avvitare nuovamente i perni filettati sul tubo dello schienale.

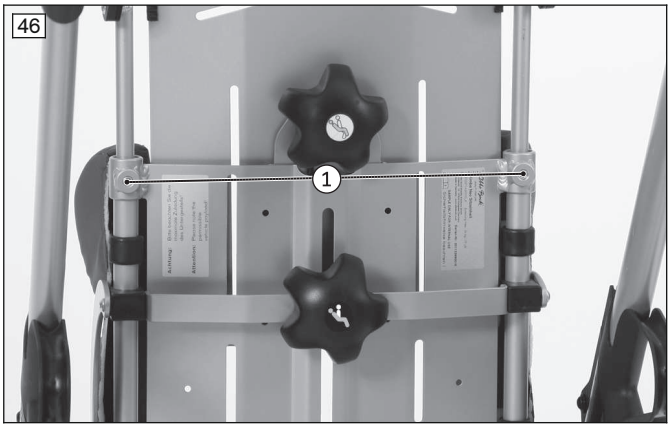


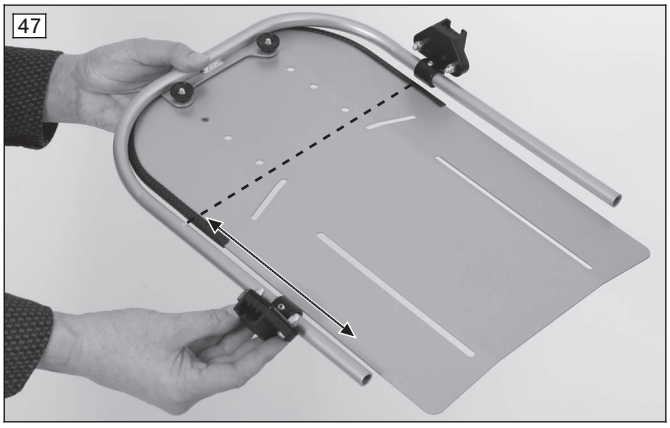


### 6.2.10 Telo antipioggia

Per il fissaggio consultare le istruzioni per l'uso (per l'utente) - codice 647G892.

### 6.2.11 Sacco estivo/invernale

**AVVISO**

**Fissaggio non corretto**

Pericolo di danneggiamento del prodotto

► Durante il fissaggio accertarsi che il prodotto non possa strisciare sulle ruote.

1) Se necessario tagliare il sacco per inserire la cintura pelvica (v. fig. 48, pos. 1), il cuneo di abduzione/la cintura a cinque punti (v. fig. 48, pos. 2) o l'imbragatura (v. fig. 48, pos. 3).
2) Fissare i cordoncini in base alle esigenze dell'utente:
   → posteriore: ad es. alla lamiera del sedile (v. fig. 49, pos. 1)
   → anteriore: ad es. al tubo della pedana (v. fig. 49, pos. 2)

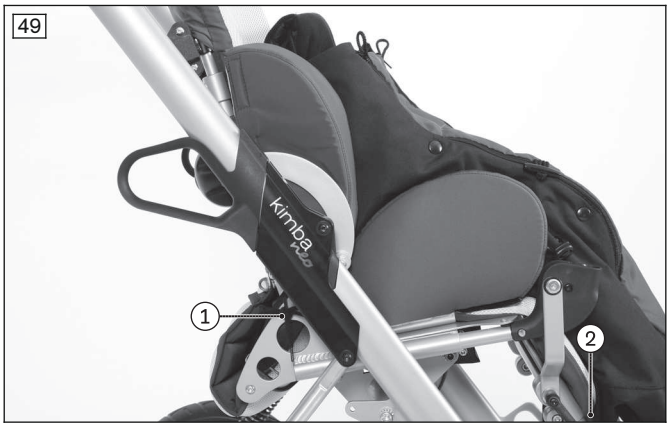


### 6.2.12 Imbottitura di protezione

Per il fissaggio consultare le istruzioni per l'uso (per l'utente) - codice 647G892.

### 6.2.13 Rivestimento imbottito della pedana

1) Tagliare alla giusta lunghezza il nastro a velcro autoadesivo e fissarlo sui lati esterni della pedana.
2) Fissare l'imbottitura sul nastro a velcro sulla pedana.

### 6.2.14 Rivestimento antiscivolo

1) Pulire il rivestimento antiscivolo della pedana.
2) Far aderire il rivestimento antiscivolo adesivo sull'intera superficie della pedana.

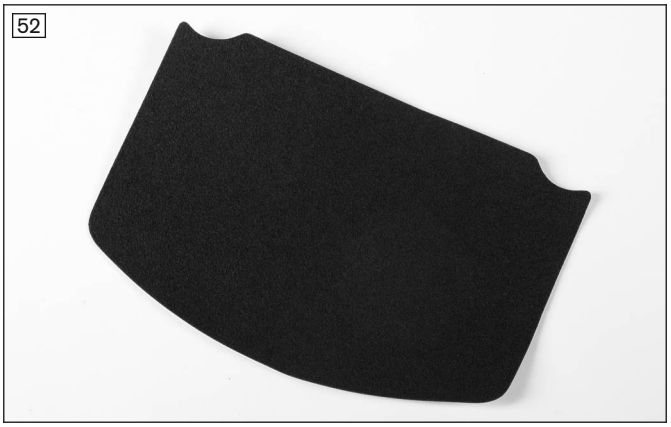

### 6.2.15 Rialzo per i piedi per ridurre la distanza sedile/pedana

1) Pulire il rivestimento antiscivolo della pedana.
2) Attaccare il nastro a velcro autoadesivo alla giusta distanza (per la distanza vedere il lato inferiore del rialzo per i piedi).
3) Premere il rialzo per i piedi sul nastro a velcro.

### 6.2.16 Fodera anti-incontinenza

È generalmente l'accompagnatore a provvede al montaggio.
Per il fissaggio consultare le istruzioni per l'uso (per l'utente) - codice 647G892.

# 7 Regolazioni

## 7.1 Presupposti

**⚠ AVVERTENZA**

**Regolazioni effettuate non correttamente**

Ribaltamento, caduta o posizionamento errato dell'utente a seguito di errori di regolazione o di montaggio

- ► Tutti i lavori di montaggio e regolazione non devono essere effettuati da chi utilizza il prodotto, bensì esclusivamente da personale specializzato debitamente istruito.
- ► Prima della consegna della carrozzina verificare la sicurezza di funzionamento.

**⚠ CAUTELA**

**Viti non serrate correttamente**

Inceppamento, schiacciamento, ribaltamento, caduta dell'utente a causa di errori di montaggio

- ► Dopo qualsiasi intervento di regolazione, riserrare i dadi e le viti di fissaggio. Osservare le coppie di serraggio prescritte.
- ► Dopo aver svitato le viti con frenafiletti, sostituirle con delle viti nuove con frenafiletti oppure fissare le vecchie viti con un frenafiletti di durezza media (ad es. Loctite® 241).

**⚠ CAUTELA**

**Utilizzo errato di dadi autobloccanti**

Caduta, ribaltamento dell'utente a causa di collegamenti a vite allentati

► Dopo lo smontaggio sostituire sempre i dadi autobloccanti con dadi autobloccanti nuovi.

## 7.2 Funzioni di base dell'unità posturale Kimba Neo

**INFORMAZIONE**

Il prodotto può essere anche equipaggiato con l'unità posturale Kimba Neo o con sistemi posturali alternativi. In tal caso osservare le indicazioni contenute nelle relative istruzioni per l'uso del sistema posturale.

### 7.2.1 Regolazione della profondità del sedile

1) Svitare i 2 dadi zigrinati sulla parte inferiore del sedile (v. fig. 55, pos. 1).
2) Regolare la profondità di seduta spostando la pedana (v. fig. 56).
3) Avvitare manualmente i dadi zigrinati.

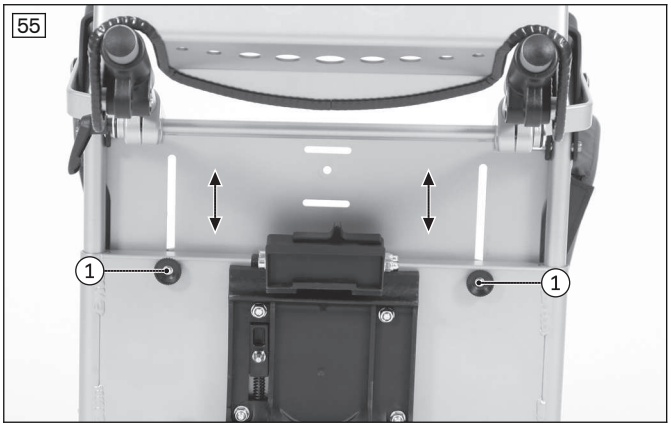


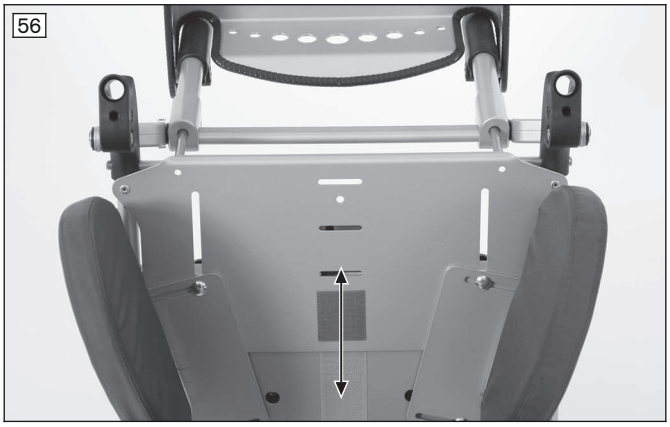


### 7.2.2 Regolazione della larghezza del sedile

1) Svitare i 4 dadi sulla parte inferiore del sedile (v. fig. 57, pos. 1).
2) Regolare la larghezza del sedile spostando le pelotte per i fianchi (v. fig. 58). Qui è possibile eseguire anche regolazioni per l'abduzione.
3) Avvitare manualmente i dadi zigrinati.

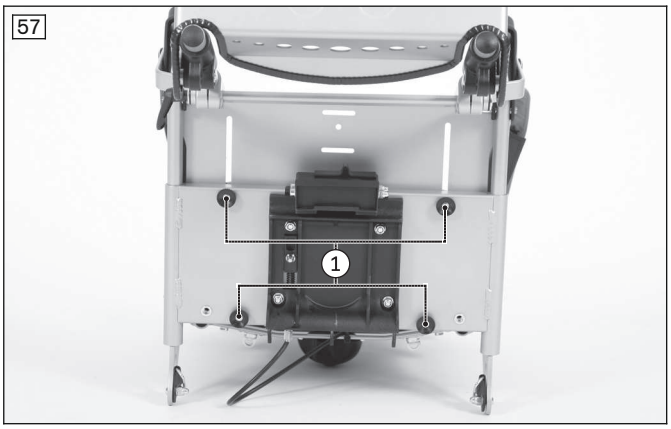


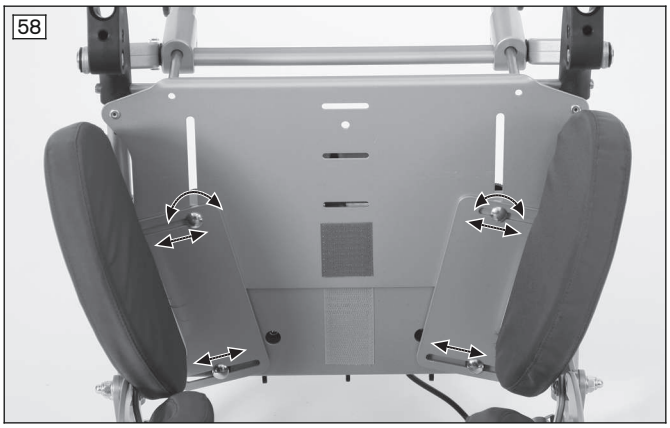


### 7.2.3 Regolazione dell'altezza dello schienale

1) Svitare i 2 perni filettati sulle barre dello schienale (v. fig. 59, pos. 1).
2) Regolare il pannello d'inserimento dello schienale all'altezza desiderata.
3) Serrare nuovamente i perni filettati.
   **INFORMAZIONE: È possibile spostare ad un'altezza maggiore lo schienale spostando ulteriormente la piastra superiore dello schienale sul pannello d'inserimento dello schienale. A tale scopo svitare e rimuovere i dadi zigrinati, spostare la piastra dello schienale, rimontare e avvitare manualmente i dadi zigrinati.**

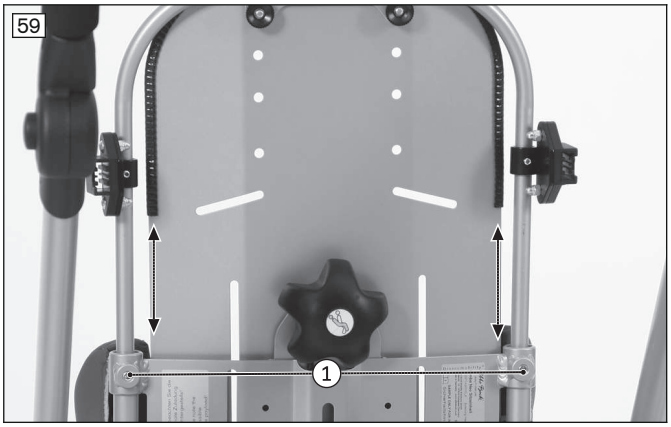


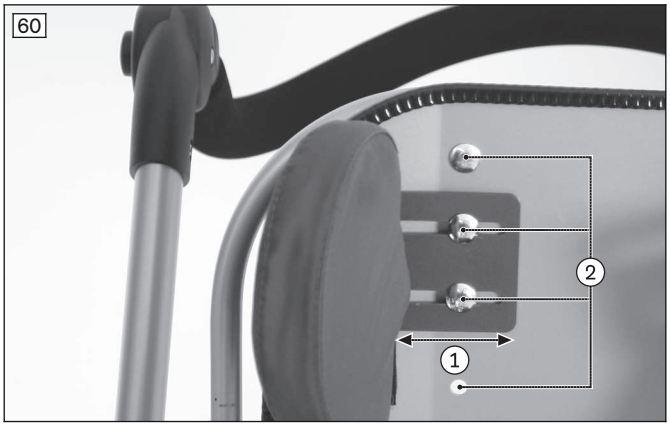


### 7.2.4 Altre regolazioni

Gli interventi di regolazione elencati di seguito sono descritti in modo dettagliato nelle istruzioni per l'uso (per l'utente) - codice 647G892

- Regolazione dell'angolazione dello schienale
- Regolazione dell'angolazione del sedile (inclinazione del sedile)

## 7.3 Poggiatesta

### 7.3.1 Regolazione della pelotta del poggiatesta

1) Aprire la cerniera del cappuccio dell'imbottitura (v. fig. 5) e spingere l'imbottitura lateralmente fino a dietro il sedile.
2) Svitare i dadi zigrinati sul retro della piastra dello schienale.
3) Regolare la larghezza spostando le pelotte nelle asole (v. fig. 60, pos. 1).
4) Regolare l'altezza spostando le pelotte nei fori della piastra dello schienale (v. fig. 60, pos. 2).
   **INFORMAZIONE: È possibile regolare ulteriormente l'altezza delle pelotte del poggiatesta spostando l'altezza dello schienale.**
5) Avvitare manualmente i dadi zigrinati.
6) Chiudere nuovamente l'imbottitura.

### 7.3.2 Adeguamento dei poggiatesta integrati

1) Aprire la cerniera del cappuccio dell'imbottitura (v. fig. 5) e rimuovere l'imbottitura dai poggiatesta integrati.
2) Per adeguare lo spazio vuoto nella zona della testa incollare sui poggiatesta fino a 3 imbottiture in schiumato ciascuna con uno spessore di 1 cm (v. fig. 61, pos. 1/v. fig. 62, pos. 1).
3) Applicare nuovamente l'imbottitura e chiudere la cerniera.

## 7.4 Ausili posturali

**⚠ CAUTELA**

**Regolazione errata**

Incastro, schiacciamento dovuto a regolazioni troppo strette

► Non incastrare l'utente durante l'inserimento del prodotto.

### 7.4.1 Regolazione delle pelotte toracali

1) Svitare i dadi zigrinati sul retro del pannello d'inserimento dello schienale.
2) Regolare la larghezza/altezza spostando le pelotte nelle asole (v. fig. 63).
   **INFORMAZIONE: Se necessario, è possibile spostare le viti nell'asola della piastra dello schienale per regolare in altezza le pelotte.**
3) Avvitare manualmente i dadi zigrinati.

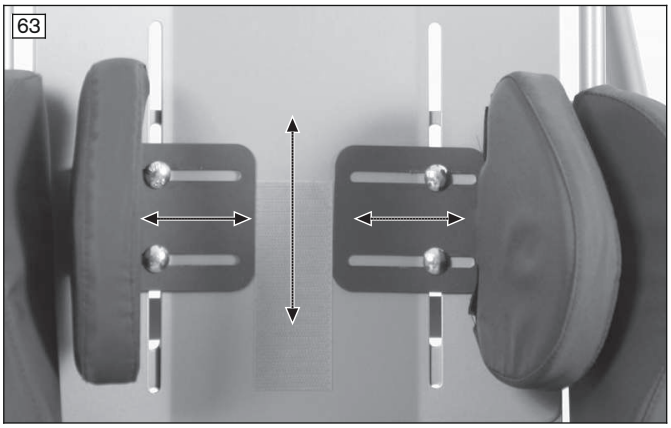


### 7.4.2 Regolazione del cuneo di abduzione

Il cuneo di abduzione può essere spostato come segue

- Spostare la vite di fissaggio in altri fori/asole del piano di seduta (v. fig. 29)
- Spostare il cuneo di abduzione nell'asola (v. fig. 30)

### 7.4.3 Regolazione dello stabilizzatore pettorale

**INFORMAZIONE**

L'applicazione del prodotto è descritta nelle istruzioni per l'uso (per l'utente).

Lo stabilizzatore pettorale può essere regolato come segue

- Regolare le cinture nelle 2 coppie di fibbie sulla piastra dello schienale (v. fig. 33, pos. 2/3)
- Regolare le cinture nelle fibbie cucite dello stabilizzatore pettorale (v. fig. 31, pos. 5)

### 7.4.4 Regolazione del giubbotto di sicurezza

**INFORMAZIONE**

L'applicazione del prodotto è descritta nelle istruzioni per l'uso (per l'utente).

Lo stabilizzatore pettorale può essere regolato come segue

- Regolare le cinture nelle 2 coppie di fibbie sulla piastra dello schienale (v. fig. 33, pos. 2/3)
- Regolare le cinture nelle fibbie cucite dello stabilizzatore pettorale (v. fig. 31, pos. 5)

### 7.4.5 Regolazione dell'imbragatura

**INFORMAZIONE**

L'applicazione del prodotto è descritta nelle istruzioni per l'uso (per l'utente).

L'imbragatura può essere regolata come segue

- Regolare le cinture nelle 2 fibbie sulla piastra dello schienale (v. fig. 39, pos. 2/3)
- Regolare le cinture nella fibbia di regolazione delle cinture per le cosce (v. fig. 37, pos. 5/6)

### 7.4.6 Regolazione del supporto per il bacino

**INFORMAZIONE**

L'applicazione del prodotto è descritta nelle istruzioni per l'uso (per l'utente).

Il supporto per il bacino può essere regolato come segue

- Spostare le pelotte sul listello centrale (vedere le istruzioni per l'uso 647G129 in dotazione)
- Spostare il supporto sulle guide di bloccaggio in plastica (vedere istruzioni per l'uso 647G129 in dotazione)

### 7.4.7 Regolazione del poggianuca

La regolazione viene eseguita con il montaggio dell'accessorio opzionale (vedere il capitolo "Preparazione all'uso" > "Montaggio di opzioni/accessori").

### 7.4.8 Regolazione dell'imbottitura lombare

La regolazione viene eseguita con il montaggio dell'accessorio opzionale (vedere il capitolo "Preparazione all'uso" > "Montaggio di opzioni/accessori").

### 7.4.9 Regolazione dei cinturini fermapiedi a velcro

**INFORMAZIONE**

L'applicazione del prodotto è descritta nelle istruzioni per l'uso (per l'utente).

Il cinturino fermapiedi a velcro può essere regolato come segue

- Spostare i cinturini fermapiedi a velcro uno contro l'altro (senza fig.)

## 7.5 Regolazione della pedana

### 7.5.1 Regolazione dell'altezza della pedana

1) Svitare le viti a testa esagonale (v. fig. 64, pos. 1).
2) Regolare l'altezza della pedana (lunghezza delle gambe).
3) Serrare nuovamente le viti a testa esagonale.

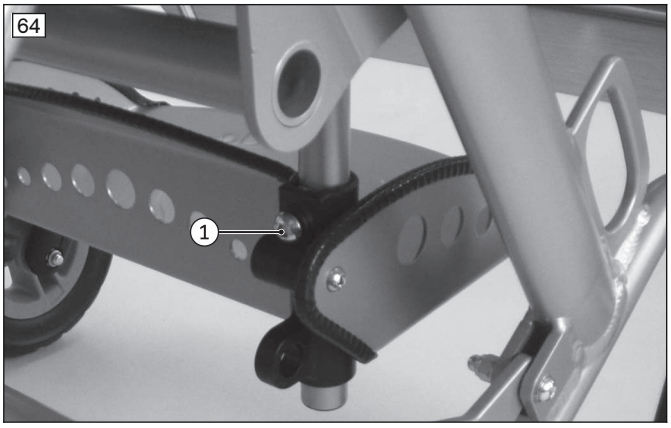


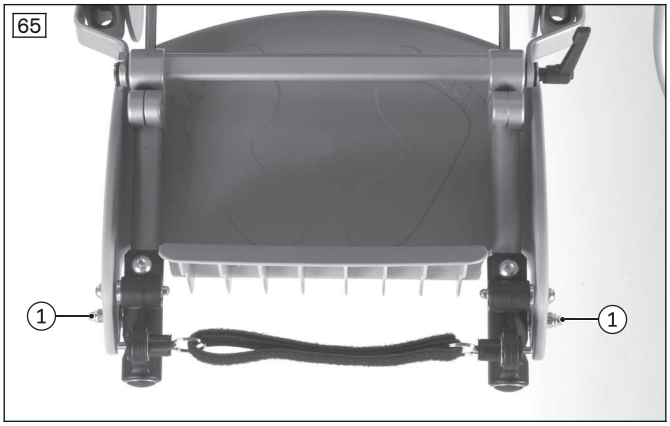


### 7.5.2 Regolazione dell'angolazione della pedana

1) Svitare i dadi di bloccaggio delle viti di arresto nelle asole (v. fig. 65, pos. 1).
2) Spostare le viti d'arresto. Controllare che siano nella stessa posizione per garantire una regolazione sullo stesso piano.
3) Allineare gli intagli larghi delle viti d'arresto in verticale rispetto alle asole nella pedana, al fine di consentire un posizionamento in sede senza usura.
4) Serrare nuovamente i dadi di bloccaggio delle viti d'arresto.

### 7.5.3 Altre regolazioni

Gli interventi di regolazione elencati di seguito sono descritti in modo dettagliato nelle istruzioni per l'uso (per l'utente) - codice 647G892

- Regolazione dell'angolo delle ginocchia

## 7.6 Cinture di sicurezza

**⚠ CAUTELA**

**Regolazione errata delle cinture**

Stati d'ansia dell'utente, strangolamento dovuto a cinture di sicurezza posizionate in modo errato

- ► Le cinture di sicurezza devono essere posizionate vicino al corpo. Non devono essere mai separate dal corpo dell'utente tramite componenti del prodotto o altre parti.
- ► Dopo essere state applicate, le cinture di sicurezza devono essere tese. Non bisogna tuttavia trascurare il comfort dell'utente:
  - → se le cinture vengono regolate troppo strette l'utente potrebbe sentire dolore o fastidio.
  - → Se le cinture vengono regolate troppo lente è possibile che i nastri della cintura scivolino in alto/in basso e che l'utente si trovi in una posizione per lui pericolosa.
  - → Il nastro della cintura deve poggiare bene sul corpo dell'utente.
- ► La cintura diagonale deve passare sopra la spalla dell'utente. Se ciò non è possibile l'utente non può essere trasportato nel veicolo in questa posizione.

### 7.6.1 Altre regolazioni

Gli interventi di regolazione elencati di seguito sono descritti in modo dettagliato nelle istruzioni per l'uso (per l'utente) - codice 647G892

- Regolazione della cintura pelvica
- Regolazione della cintura a quattro punti
- Regolazione della cintura a cinque punti

# 8 Utilizzo in veicoli per il trasporto di persone con disabilità motorie

## 8.1 Indicazioni generali per la sicurezza

**⚠ AVVERTENZA**

**Utilizzo come sedile in veicoli per il trasporto di persone con disabilità motorie (PRM)**

Lesioni gravi dovute a incidenti causati da errori da parte dell'utente

- ► Utilizzare sempre i sedili e i sistemi di ritenuta installati sul veicolo PRM. Solo così i passeggeri sono protetti in modo ottimale in caso di incidente.
- ► Il prodotto è stato testato per l'impiego in veicoli PRM in combinazione con un telaio outdoor Kimba. Per maggiori informazioni in merito consultare il nostro prospetto sull'utilizzo dei prodotti Ottobock in veicoli adibiti al trasporto di disabili, n. d'ordine 646D158.
- ► Il prodotto può essere utilizzato come sedile in veicoli PRM esclusivamente con gli elementi per la sicurezza forniti dal produttore e con adeguati sistemi di ritenuta.
- ► Tenere presente che, prima dell'utilizzo del prodotto in veicoli PRM, è necessario sempre rimuovere alcune opzioni.
- ► Utilizzare il prodotto in veicoli PRM solo con l'unità posturale rivolta in direzione di marcia.
- ► Utilizzare il prodotto in veicoli PRM essenzialmente solo con l'unità posturale bloccata in posizione orizzontale e lo schienale bloccato in posizione verticale.

**⚠ AVVERTENZA**

**Peso di trasporto errato in caso di utilizzo in veicoli per il trasporto di persone con disabilità motorie (PRM)**

Lesioni gravi a seguito di incidenti causati dal superamento della portata consentita

- ► In caso di utilizzo in veicoli PRM l'unità posturale Kimba Neo può portare un utente del peso massimo di **40 kg**.

**⚠ AVVERTENZA**

**Divieto di utilizzare le cinture della carrozzina come sistema di ritenuta su veicoli per il trasporto di persone con disabilità motorie (PRM)**

Lesioni gravi a causa di errori nell'utilizzo del prodotto

► Non utilizzare mai le cinture e gli ausili posturali proposti per il prodotto come componente del sistema di ritenuta su veicoli PRM.

► Tenere presente che le cinture e i sistemi posturali proposti per il prodotto servono solo a dare maggiore stabilità alla persona seduta nel prodotto.

**INFORMAZIONE**

Per il trasporto di bambini fino a **36 kg** Ottobock consiglia di utilizzare da subito un dispositivo per il sostegno della schiena per bambini (seggiolino per auto) testato in conformità con ECE 44.03 o standard superiori, oppure un sistema di sostegno della schiena specifico per bambini disabili conforme a ECE 44.04 (ad es. seggiolino per auto "Lars" di Ottobock). Rispettare in ogni caso le disposizioni legislative del proprio paese.

### 8.2 Autorizzazione all'impiego

Il prodotto è conforme ai requisiti ANSI/RESNA e agli standard ISO 7176-19.

Il prodotto può essere utilizzato come sedile in veicoli per il trasporto di persone con disabilità motorie (PRM) solo previo utilizzo di sistemi di ritenuta adeguati. Le cinture di sicurezza e gli ausili posturali proposti dal produttore servono unicamente per stabilizzare ulteriormente la persona seduta nel prodotto.

Le seguenti opzioni devono essere rimosse dal passeggino prima del trasporto in veicoli PRM:

- Tettuccio parasole
- Barra di protezione
- Tavolino
- Borsa fasciatoio
- Zaino

### 8.3 Informazioni importanti

Le seguenti informazioni importanti sono contenute anche nelle istruzioni per l'uso relative al telaio outdoor Kimba 647G891

- Regolazione e bloccaggio dell'angolazione del sedile
- Posizionamento dell'unità posturale
- Regolazione e bloccaggio dell'inclinazione dello schienale
- Bloccaggio del prodotto nel veicolo
- Fissare l'utente in modo sicuro

## 9 Consegna

Per una consegna sicura del prodotto, eseguire le seguenti operazioni:

- eseguire una prova del sedile con l'utente del prodotto. Durante queste prove si dovrà badare soprattutto al posizionamento dal punto di vista medico.
- L'utente ed un eventuale accompagnatore devono essere istruiti sull'uso sicuro del prodotto. A tale scopo si consiglia di utilizzare le istruzioni per l'uso (per l'utente) allegate.
- Consegnare le istruzioni per l'uso (per l'utente) all'utente o a un accompagnatore al momento della consegna della carrozzina.

### 9.1 Controllo finale

- Sono state montate tutte le opzioni indicate nel foglio d'ordine?

## 10 Manutenzione e riparazione

Il produttore consiglia di sottoporre il prodotto ad una regolare manutenzione ogni **12 mesi**.

Per ulteriori informazioni su pulizia, disinfezione e interventi di manutenzione e riparazione consultare le istruzioni per l'uso (per l'utente).

Per informazioni dettagliate sulle riparazioni consultare le istruzioni per il servizio assistenza.

# 11 Smaltimento

## 11.1 Indicazioni sullo smaltimento

Tutti i componenti del prodotto vanno smaltiti secondo le norme in materia di tutela dell'ambiente vigenti nei relativi Paesi.

## 11.2 Indicazioni per il riutilizzo

**⚠ CAUTELA**

**Imbottitura usata**

Rischi funzionali ovvero igienici a causa del riutilizzo

► In caso di riutilizzo sostituire l'imbottitura del sedile.

Il prodotto è idoneo ad essere riutilizzato.

I prodotti in reintegrazione sono soggetti ad una sollecitazione particolare, similmente a macchinari o veicoli usati. Le caratteristiche e le prestazioni non devono variare in modo tale da compromettere la sicurezza dell'utente e di eventuali terzi per tutta la durata di utilizzo del prodotto.

Per poter essere riutilizzato, il prodotto deve essere innanzitutto pulito e disinfettato a fondo. Successivamente, occorre che un tecnico autorizzato verifichi che il prodotto sia in buono stato, non usurato, né danneggiato. Tutti i componenti usurati e danneggiati e quelli non adatti per l'utente devono essere sostituiti.

Per informazioni dettagliate sulla sostituzione dei componenti, l'elenco degli attrezzi necessari e gli intervalli di assistenza prescritti, consultare le istruzioni per il servizio di assistenza.

# 12 Note legali

Tutte le condizioni legali sono soggette alla legislazione del rispettivo paese di appartenenza dell'utente e possono quindi essere soggette a modifiche.

## 12.1 Durata di utilizzo

Durata di utilizzo prevista: **4 anni.**

La durata di utilizzo prevista è stata presa come base per la progettazione, la fabbricazione e le condizioni per l'uso previsto del prodotto. Comprende anche disposizioni relative a manutenzione, garanzia di efficienza e sicurezza del prodotto.

Un uso oltre la durata di utilizzo prevista indicata comporta un aumento dei rischi residui e dovrebbe avvenire solo dopo una valutazione attenta e qualificata da parte di personale specializzato.

Allo scadere della durata di utilizzo, l'utente o la persona responsabile dovrebbe rivolgersi al personale tecnico specializzato che ha fornito il prodotto o al servizio assistenza del costruttore (per l'indirizzo vedere il risvolto di copertina/il retro copertina). Qui l'utente può informarsi sui rischi noti e sulle possibilità attuali di rimodernamento del prodotto.

## 12.2 Responsabilità

Il produttore risponde se il prodotto è utilizzato in conformità alle descrizioni e alle istruzioni riportate in questo documento. Il produttore non risponde in caso di danni derivanti dal mancato rispetto di quanto contenuto in questo documento, in particolare in caso di utilizzo improprio o modifiche non permesse del prodotto.

## 12.3 Conformità CE

Il prodotto è conforme ai requisiti previsti dalla direttiva europea 93/42/CEE relativa ai prodotti medicali. In virtù dei criteri di classificazione ai sensi dell'allegato IX della direttiva di cui sopra, il prodotto è stato classificato sotto la classe I. La dichiarazione di conformità è stata pertanto emessa dal produttore, sotto la propria unica responsabilità, ai sensi dell'allegato VII della direttiva.

## 12.4 Garanzia commerciale

Informazioni più dettagliate sulle condizioni di garanzia vengono fornite dal servizio assistenza del produttore (per gli indirizzi vedere il risvolto posteriore di copertina).

## 12.5 Marchi

Tutte le designazioni menzionate nel presente documento sono soggette illimitatamente alle disposizioni previste dal diritto di marchio in vigore e ai diritti dei relativi proprietari.

Tutti i marchi, nomi commerciali o ragioni sociali qui indicati possono essere marchi registrati e sono soggetti ai diritti dei relativi proprietari.

L'assenza di un contrassegno esplicito dei marchi utilizzati nel presente documento non significa che un marchio non sia coperto da diritti di terzi.

# 13 Dati tecnici

| **Unità posturale Kimba neo** | **Misura 1** | **Misura 2** |
|---|---|---|
| Larghezza sedile **[mm]** | 200 – 300 | 260 – 350 |
| Profondità sedile **[mm]** | 190[2] – 310 | 240 – 400 |
| Altezza schienale **[mm]** | 410 – 610 | 560 – 700 |
| Inclinazione schienale **[°]** | 80 – 180[3] | 80 – 180 |
| Altezza aperture cinture spalle (min./max.) **[mm]** | 300/450 | 300/450 |
| Larghezza aperture cinture spalle **[mm]** | 50 | 50 |
| Distanza sedile/poggiapiedi **[mm]** | 190 – 310 | 200 – 370 |
| Portata max.[1] **[kg]** | 40 | 40 |
| Portata massima per utilizzo in veicoli per il trasporto di disabili (VTD)[4]**[kg]** | 40 | 40 |
| Peso **[kg]** | 7 | 8,5 |
| Prodotto chiuso con pelotte laterali (PxLxA) **[mm]** | 580x370x420 | 590x430x580 |

[1] Il telaio outdoor e l'unità posturale Kimba hanno una capacità di carico diversa:

- Unità posturale (max. 40 kg) + peso dell'unità posturale misura 1 (7,5 kg) = 47,5 kg
- Telaio outdoor (max. 55 kg) - unità posturale a pieno carico (47,5 kg) = 7,5 kg per altri accessori + peso nel cestino portaoggetti

[2] Con riduttore di profondità del sedile opzionale a partire da **140 mm**.

[3] Con riduttore profondità sedile in opzione: **80° – 160°**

[4] Vedere le indicazioni riportate al capitolo "Utilizzo in veicoli per il trasporto di persone con disabilità motorie".

# Kundenservice/Customer Service

## Europe

Otto Bock HealthCare Deutschland GmbH
Max-Näder-Str. 15 · 37115 Duderstadt · Germany
T +49 5527 848-3433 · F +49 5527 848-1460
healthcare@ottobock.de · www.ottobock.de

Otto Bock Healthcare Products GmbH
Brehmstraße 16 · 1110 Wien · Austria
F +43 1 5267985
service-admin.vienna@ottobock.com · www.ottobock.at

Otto Bock Adria Sarajevo D.O.O.
Omladinskih radnih brigada 5
71000 Sarajevo · Bosnia-Herzegovina
T +387 33 766200 · F +387 33 766201
obadria@bih.net.ba · www.ottobockadria.com.ba

Otto Bock Bulgaria Ltd.
41 Tzar Boris III' Blvd. · 1612 Sofia · Bulgaria
T +359 2 80 57 980 · F +359 2 80 57 982
info@ottobock.bg · www.ottobock.bg

Otto Bock Suisse AG
Luzerner Kantonsspital 10 · 6000 Luzern 16 · Suisse
T +41 41 455 61 71 · F +41 41 455 61 70
suisse@ottobock.com · www.ottobock.ch

Otto Bock ČR s.r.o.
Protetická 460 · 33008 Zruč-Senec · Czech Republic
T +420 377825044 · F +420 377825036
email@ottobock.cz · www.ottobock.cz

Otto Bock Iberica S.A.
C/Majada, 1 · 28760 Tres Cantos (Madrid) · Spain
T +34 91 8063000 · F +34 91 8060415
info@ottobock.es · www.ottobock.es

Otto Bock France SNC
4 rue de la Réunion - CS 90011
91978 Courtaboeuf Cedex · France
T +33 1 69188830 · F +33 1 69071802
information@ottobock.fr · www.ottobock.fr

Otto Bock Healthcare plc
32, Parsonage Road · Englefield Green
Egham, Surrey TW20 0LD · United Kingdom
T +44 1784 744900 · F +44 1784 744901
bockuk@ottobock.com · www.ottobock.co.uk

Otto Bock Hungária Kft.
Tatai út 74. · 1135 Budapest · Hungary
T +36 1 4511020 · F +36 1 4511021
info@ottobock.hu · www.ottobock.hu

Otto Bock Adria d.o.o.
Dr. Franje Tuđmana 14 ·10431 Sveta Nedelja · Croatia
T +385 1 3361 544 · F +385 1 3365 986
ottobockadria@ottobock.hr · www.ottobock.hr

Otto Bock Italia Srl Us
Via Filippo Turati 5/7 · 40054 Budrio (BO) · Italy
T +39 051 692-4711 · F +39 051 692-4720
info.italia@ottobock.com · www.ottobock.it

Otto Bock Benelux B.V.
Mandenmaker 14 · 5253 RC
Nieuwkuijk · The Netherlands
T +31 73 5186488 · F +31 73 5114960
info.benelux@ottobock.com · www.ottobock.nl

Industria Ortopédica Otto Bock Unip. Lda.
Av. Miguel Bombarda, 21 - 2º Esq.
1050-161 Lisboa · Portugal
T +351 21 3535587 · F +351 21 3535590
ottobockportugal@mail.telepac.pt

Otto Bock Polska Sp. z o. o.
Ulica Koralowa 3 · 61-029 Poznań · Poland
T +48 61 6538250 · F +48 61 6538031
ottobock@ottobock.pl · www.ottobock.pl

Otto Bock Romania srl
Şos de Centura Chitila - Mogoşoia Nr. 3
077405 Chitila, Jud. Ilfov · Romania
T +40 21 4363110 · F +40 21 4363023
info@ottobock.ro · www.ottobock.ro

OOO Otto Bock Service
p/o Pultikovo, Business Park „Greenwood“,
Building 7, 69 km MKAD
143441 Moscow Region/Krasnogorskiy Rayon
Russian Federation
T +7 495 564 8360 · F +7 495 564 8363
info@ottobock.ru · www.ottobock.ru

Otto Bock Scandinavia AB
Koppargatan 3 · Box 623 · 60114 Norrköping · Sweden
T +46 11 280600 · F +46 11 312005
info@ottobock.se · www.ottobock.se

Otto Bock Slovakia s.r.o.
Röntgenova 26 · 851 01 Bratislava 5 · Slovak Republic
T +421 2 32 78 20 70 · F +421 2 32 78 20 89
info@ottobock.sk · www.ottobock.sk

Otto Bock Sava d.o.o.
Industrijska bb · 34000 Kragujevac · Republika Srbija
T +381 34 351 671 · F +381 34 351 671
info@ottobock.rs · www.ottobock.rs

Otto Bock Ortopedi ve
Rehabilitasyon Tekniği Ltd. Şti.
Ali Dursun Bey Caddesi · Lati Lokum Sokak
Meriç Sitesi B Block No: 6/1
34387 Mecidiyeköy-İstanbul · Turkey
T +90 212 3565040 · F +90 212 3566688
info@ottobock.com.tr · www.ottobock.com.tr

## Africa

Otto Bock Algérie E.U.R.L.
32, rue Ahcène Outaleb - Coopérative les Mimosas
Mackle-Ben Aknoun · Alger · DZ Algérie
T +213 21 913863 · F +213 21 913863
information@ottobock.fr · www.ottobock.fr

Otto Bock Egypt S.A.E.
28 Soliman Abaza St. Mohandessein - Giza · Egypt
T +202 330 24 390 · F +202 330 24 380
info@ottobock.com.eg · www.ottobock.com.eg

Otto Bock South Africa (Pty) Ltd
Building 3 Thornhill Office Park · 94 Bekker Road
Midrand · Johannesburg · South Africa
T +27 11 312 1255
info-southafrica@ottobock.co.za
www.ottobock.co.za

## Americas

Otto Bock Argentina S.A.
Av. Belgrano 1477 · CP 1093
Ciudad Autônoma de Buenos Aires · Argentina
T +54 11 5032-8201 / 5032-8202
atencionclientes@ottobock.com.ar
www.ottobock.com.ar

Otto Bock do Brasil Tecnica Ortopédica Ltda.
Alameda Maria Tereza, 4036, Bairro Dois Córregos
CEP: 13.278-181, Valinhos-São Paulo · Brasil
T +55 19 3729 3500 · F +55 19 3269 6061
ottobock@ottobock.com.br · www.ottobock.com.br

Otto Bock HealthCare Canada
5470 Harvester Road
Burlington, Ontario, L7L 5N5, Canada
T +1 289 288-4848 · F +1 289 288-4837
infocanada@ottobock.com · www.ottobock.ca

Otto Bock HealthCare Andina Ltda.
Calle 138 No 53-38 · Bogotá · Colombia
T +57 1 8619988 · F +57 1 8619977
info@ottobock.com.co · www.ottobock.com.co

Otto Bock de Mexico S.A. de C.V.
Prolongación Calle 18 No. 178-A
Col. San Pedro de los Pinos
C.P. 01180 México, D.F. · Mexico
T +52 55 5575 0290 · F +52 55 5575 0234
info@ottobock.com.mx · www.ottobock.com.mx

Otto Bock HealthCare LP
11501 Alterra Parkway Suite 600
Austin, TX 78758 · USA
T +1 800 328 4058 · F +1 800 655 4963
usa.customerservice@ottobockus.com
www.ottobockus.com

## Asia/Pacific

Otto Bock Australia Pty. Ltd.
Suite 1.01, Century Corporate Centre
62 Norwest Boulevarde
Baulkham Hills NSW 2153 · Australia
T +61 2 8818 2800 · F +61 2 8814 4500
healthcare@ottobock.com.au · www.ottobock.com.au

Beijing Otto Bock Orthopaedic Industries Co., Ltd.
B12E, Universal Business Park
10 Jiuxianqiao Road, Chao Yang District
Beijing, 100015, P.R. China
T +8610 8598 6880 · F +8610 8598 0040
news-service@ottobock.com.cn
www.ottobock.com.cn

Otto Bock Asia Pacific Ltd.
Unit 1004, 10/F, Greenfield Tower, Concordia Plaza
1 Science Museum Road, Tsim Sha Tsui
Kowloon, Hong Kong · China
T +852 2598 9772 · F +852 2598 7886
info@ottobock.com.hk · www.ottobock.com

Otto Bock HealthCare India Pvt. Ltd.
20th Floor, Express Towers
Nariman Point, Mumbai 400 021 · India
T +91 22 2274 5500 / 5501 / 5502
information@indiaottobock.com · www.ottobock.in

Otto Bock Japan K. K.
Yokogawa Building 8F, 4-4-44 Shibaura
Minato-ku, Tokyo, 108-0023 · Japan
T +81 3 3798-2111 · F +81 3 3798-2112
ottobock@ottobock.co.jp · www.ottobock.co.jp

Otto Bock Korea HealthCare Inc.
4F Agaworld Building · 1357-74, Seocho-dong
Seocho-ku, 137-070 Seoul · Korea
T +82 2 577-3831 · F +82 2 577-3828
info@ottobockkorea.com · www.ottobockkorea.com

Otto Bock South East Asia Co., Ltd.
1741 Phaholyothin Road
Kwaeng Chatuchark · Khet Chatuchark
Bangkok 10900 · Thailand
T +66 2 930 3030 · F +66 2 930 3311
obsea@otttobock.co.th · www.ottobock.co.th

## Other countries

Otto Bock HealthCare GmbH
Max-Näder-Straße 15 · 37115 Duderstadt · Germany
T +49 5527 848-1590 · F +49 5527 848-1676
reha-export@ottobock.de · www.ottobock.com

Ihr Fachhändler | Your specialist dealer

Otto Bock Mobility Solutions GmbH
Lindenstraße 13 · 07426 Königsee-Rottenbach/Germany
www.ottobock.com

Ottobock has a certified Quality Management System in accordance with ISO 13485.

© Ottobock · 647G893=IT-05-1603