ottobock.

Kimba Neo

FR Instructions d'utilisation (Personnel spécialisé) 3

Sommaire

FR

1 Avant-propos ... 5

2 Description du produit ... 5
2.1 Fonctionnement ... 5
2.2 Vue d'ensemble du produit ... 6

3 Utilisation ... 6
3.1 Usage prévu ... 6
3.2 Indications ... 7
3.3 Contre-indications ... 7
3.4 Qualification ... 7
3.5 Durée d'utilisation ... 7

4 Sécurité ... 7
4.1 Signification des symboles de mise en garde ... 7
4.2 Consignes générales de sécurité ... 7
4.3 Consignes de sécurité relatives à l'utilisation ... 8
4.4 Plaque signalétique et pictogrammes d'avertissement ... 8
4.4.1 Plaque signalétique ... 8

5 Livraison ... 8
5.1 Contenu de la livraison ... 8
5.2 Options ... 9
5.3 Stockage ... 9

6 Préparation à l'utilisation ... 9
6.1 Assemblage ... 9
6.2 Montage des options/accessoires ... 10
6.2.1 Appuie-tête ... 10
6.2.1.1 Pelotes de l'appuie-tête ... 10
6.2.1.2 Appuie-tête intégré ... 11
6.2.2 Ceintures de sécurité ... 11
6.2.2.1 Renvoi de ceinture ... 11
6.2.3 Ceinture abdominale ... 12
6.2.4 Ceinture à quatre points ... 14
6.2.5 Ceinture à cinq points ... 15
6.2.6 Éléments d'aide au positionnement ... 17
6.2.6.1 Pelotes thoraciques ... 17
6.2.6.2 Plot d'abduction ... 17
6.2.6.3 Armature pelvienne ... 18
6.2.6.4 Pelote de poitrine et d'épaules ... 18
6.2.6.5 Gilet de sécurité ... 19
6.2.6.6 Baudrier ... 20
6.2.6.7 Appuie-nuque ... 21
6.2.6.8 Rembourrage lombaire ... 22
6.2.6.9 Sangles de pieds à fermeture velcro ... 22
6.2.7 Accoudoirs ... 22
6.2.8 Tablette thérapeutique ... 23
6.2.9 Adaptateur de toit ... 23
6.2.10 Housse de pluie ... 23
6.2.11 Chancelière d'été/d'hiver ... 23
6.2.12 Rembourrage de protection contre les chocs ... 24
6.2.13 Rembourrage pour le repose-pieds ... 24
6.2.14 Revêtement antidérapant ... 24
6.2.15 Cale pour raccourcir la longueur du segment jambier ... 24
6.2.16 Housse pour incontinence ... 25

7 Réglages ... 25
7.1 Conditions requises ... 25

7.2 Fonctions de base de l'unité d'assise Kimba Neo 25
7.2.1 Réglage de la profondeur d'assise 25
7.2.2 Régler la largeur d'assise 25
7.2.3 Régler la hauteur du dossier 26
7.2.4 Autres réglages 26
7.3 Appuie-tête 26
7.3.1 Régler les pelotes d'appuie-tête 26
7.3.2 Adapter l'appuie-tête intégré 27
7.4 Éléments d'aide au positionnement 27
7.4.1 Régler les pelotes thoraciques 27
7.4.2 Régler le plot d'abduction 27
7.4.3 Régler la pelote de poitrine et d'épaules 27
7.4.4 Régler le gilet de sécurité 28
7.4.5 Régler le baudrier 28
7.4.6 Régler l'armature pelvienne 28
7.4.7 Régler l'appuie-nuque 28
7.4.8 Régler le rembourrage lombaire 28
7.4.9 Régler les sangles de pieds à fermeture velcro 28
7.5 Réglage du repose-pieds 28
7.5.1 Régler la hauteur du repose-pieds 28
7.5.2 Régler l'inclinaison du repose-pieds 29
7.5.3 Autres réglages 29
7.6 Ceintures de sécurité 29
7.6.1 Autres réglages 29

8 Utilisation dans un véhicule destiné au transport de personnes à mobilité réduite (véhicule TPMR)...30
8.1 Consignes générales de sécurité 30
8.2 Utilisations autorisées 30
8.3 Informations importantes 31

9 Remise du produit 31
9.1 Contrôle final 31

10 Maintenance et réparations 31

11 Mise au rebut 31
11.1 Consignes relatives à la mise au rebut 31
11.2 Consignes relatives à la réutilisation 31

12 Informations légales 31
12.1 Durée d'utilisation 32
12.2 Responsabilité 32
12.3 Conformité CE 32
12.4 Garantie commerciale 32
12.5 Marque 32

13 Caractéristiques techniques 32

1 Avant-propos

INFORMATION

Date de la dernière mise à jour : 2014-12-15

- ► Veuillez lire attentivement l'intégralité de ce document avant d'utiliser le produit.
- ► Respectez les consignes de sécurité afin d'éviter toute blessure et endommagement du produit.
- ► Apprenez à l'utilisateur à bien utiliser son produit et informez-le des consignes de sécurité.
- ► Conservez ce document.

INFORMATION

- ► Vous pouvez commander le fichier PDF de ce document auprès du Customer Care Center (CCC) à oa@ottobock.com ou auprès du service après-vente du fabricant (voir adresses en 3ème ou 4ème de couverture).
- ► Le fichier PDF peut également s'afficher dans un format agrandi.

Le produit a été préréglé conformément aux indications mentionnées sur le formulaire de commande. Cependant, il peut s'avérer nécessaire de procéder à des ajustements précis ainsi qu'à différents réglages en fonction du tableau clinique ou des besoins de l'utilisateur.

Les présentes instructions d'utilisation vous fournissent les connaissances nécessaires pour réaliser des opérations de réglage. Ces réglages doivent être effectués en étroite consultation avec l'utilisateur.

Veuillez respecter les points suivants :

- Les instructions d'utilisation (personnel spécialisé) sont uniquement destinées au personnel spécialisé et qualifié, qui est tenu de les conserver.
- L'utilisation du produit ainsi que le fonctionnement des options sont décrits dans les instructions d'utilisation (utilisateur). Ces dernières devront être remises à l'utilisateur.
- Le fabricant recommande de vérifier, à intervalles réguliers, l'ajustement du produit afin de garantir un fonctionnement optimal sur le long terme. Il est nécessaire de procéder à un contrôle du produit tous les six mois, notamment pour les enfants et les adolescents.
- Le montage des pièces optionnelles ou de tout équipement ultérieur est en principe décrit dans la notice d'entretien.
- Le produit ne peut être combiné qu'avec les options présentées dans les instructions d'utilisation. Le fabricant décline toute responsabilité en cas de combinaison avec des dispositifs médicaux et/ou des accessoires d'autres fabricants ne faisant pas partie du système modulaire. Veuillez également tenir compte des indications mentionnées au chapitre « Responsabilité ».

2 Description du produit

2.1 Fonctionnement

La poussette thérapeutique est exclusivement destinée au transport d'enfants souffrant d'un handicap total ou partiel des membres inférieurs.

La poussette thérapeutique est prévue pour transporter un seul enfant âgé de 1 à 10 ans environ (en fonction de la taille et du poids de l'enfant). Elle est conduite par un accompagnateur (déplacement à l'aide d'une tierce personne).

La poussette thérapeutique peut s'utiliser à l'intérieur comme à l'extérieur. Les nombreuses possibilités d'ajustement et de réglage qu'elle propose permettent une adaptation optimale aux besoins individuels de l'utilisateur.

2.2 Vue d'ensemble du produit

Unité d'assise Kimba Neo

1	Dossier à inclinaison réglable
2	Siège amovible avec pelotes latérales
3	Repose-pieds réglable
4	Dispositif de réglage de l'inclinaison du dossier
5	Dispositif de réglage de l'inclinaison du siège

3 Utilisation

3.1 Usage prévu

Cette unité d'assise pour poussette thérapeutique est exclusivement destinée au transport d'enfants souffrant d'un handicap total ou partiel des membres inférieurs.

L'unité d'assise est prévue uniquement pour transporter un seul enfant (deux enfants dans le cas de la Kimba Inline) âgé de 1 à 10 ans environ (en fonction de la taille et du poids de l'enfant). Elle est manipulée par un accompagnateur (déplacement à l'aide d'une tierce personne).

L'unité d'assise pour poussette thérapeutique peut s'utiliser à l'intérieur comme à l'extérieur. Les nombreuses possibilités d'ajustement et de réglage qu'elle propose permettent une adaptation optimale aux besoins individuels de l'utilisateur.

Le produit doit être utilisé exclusivement avec les options spécifiées sur le formulaire de commande du produit.

La garantie n'est valable que si le produit est utilisé conformément aux conditions indiquées et pour l'utilisation prévue.

3.2 Indications

Le grand choix d'équipements proposés et la construction modulaire du produit permettent une utilisation en cas de handicap total ou partiel des membres inférieurs dû par exemple :

- Paralysies (paraplégie, tétraplégie)
- Perte d'un membre (amputation de la jambe)
- Dysfonctionnement ou déformation d'un membre
- Contractures ou lésions articulaires
- Affections neurologiques et musculaires

3.3 Contre-indications

Pas de données connues à ce sujet.

3.4 Qualification

Seul un personnel spécialisé et qualifié est autorisé à effectuer les opérations de montage et de réglage décrites ci-après.

3.5 Durée d'utilisation

Le fabricant a défini une durée d'utilisation **de 4 ans** pour ce produit en s'appuyant sur une étude de marché et l'état de la technique, sous réserve d'une utilisation correcte du dispositif et du respect des consignes relatives au service après-vente et à la maintenance. Cette durée ne prend pas en compte les temps d'entreposage chez le revendeur spécialisé ou chez l'organisme de prise en charge.

Il est important de souligner que le produit reste fiable bien au-delà de la période définie ci-dessus s'il est entretenu conformément aux instructions.

Lorsque la durée d'utilisation est atteinte, nous recommandons à l'utilisateur ou l'accompagnateur responsable de s'adresser au personnel spécialisé qui a procédé à l'ajustement de ce produit ou au service après-vente du fabricant (voir adresse en 3ème ou 4ème de couverture).

4 Sécurité

4.1 Signification des symboles de mise en garde

⚠ AVERTISSEMENT	Mise en garde contre les éventuels risques d'accidents et de blessures graves.
⚠ PRUDENCE	Mise en garde contre les éventuels risques d'accidents et de blessures.
AVIS	Mise en garde contre les éventuels dommages techniques.

4.2 Consignes générales de sécurité

⚠ AVERTISSEMENT

Initiation insuffisante

Basculement, chute de l'utilisateur en raison d'un manque d'informations

► Apprenez à l'utilisateur ou à l'accompagnateur comment utiliser son produit en toute sécurité lors de sa remise.

⚠ PRUDENCE

Utilisation d'outils inappropriés

Pincement, coincement ou détérioration du produit provoqués par l'utilisation d'outils inappropriés

► Lors des interventions, utilisez uniquement des outils adaptés aux conditions données sur le poste de travail et garantissant la sécurité et la protection de la santé lors de leur utilisation conforme.

► Veuillez respecter les indications mentionnées au chapitre « Outils requis ».

AVIS

Basculement ou chute du produit

Détérioration du produit occasionnée par une fixation insuffisante

- ► Lors de toute intervention sur le produit, il convient de s'assurer qu'il est bien calé afin d'éviter un basculement ou une chute du produit.
- ► Calez bien le produit à l'aide d'un dispositif de fixation pendant toutes les opérations que vous effectuez sur un établi.

AVIS

Utilisation d'un emballage inadapté

Dégradation du produit causée par son transport dans un emballage inapproprié

- ► Utilisez uniquement l'emballage d'origine pour expédier le produit.

4.3 Consignes de sécurité relatives à l'utilisation

⚠ PRUDENCE

Vis non sécurisées

Pincement, coincement, basculement et chute de l'utilisateur dus à des erreurs de montage

- ► Après avoir procédé à l'ensemble des ajustements et des réglages, resserrez toutes les vis/écrous de fixation. Respectez les couples de serrage indiqués.
- ► Après avoir desserré des vis fixées avec du frein filet, remplacez-les par des vis neuves (avec du frein filet également) ou sécurisez les anciennes vis avec un frein filet de résistance moyenne (par ex. Loctite 241®).

⚠ PRUDENCE

Utilisation incorrecte d'écrous autobloquants

Basculement, chute de l'utilisateur provoqués par des vis desserrées

- ► Après le démontage, remplacez toujours les écrous autobloquants par des écrous autobloquants neufs.

4.4 Plaque signalétique et pictogrammes d'avertissement

4.4.1 Plaque signalétique

Étiquette	Signification	
 La plaque signalétique « Châssis d'extérieur » se trouve au niveau du tube arrière du siège du châssis principal.	**A**	Désignation du type
	B	Référence du fabricant
	C	Charge maximale admise (voir chapitre « Caractéristiques techniques »)
	D	Indication du fabricant/adresse/pays de fabrication
	E	Numéro de série
	F	European Article Number / Global Trade Item Number
	G	Veuillez lire les instructions d'utilisation avant la mise en service du produit.
	H	Marquage CE - Sécurité du produit conforme aux directives de l'UE
	I	**FS :** bouton tournant permettant de déclencher le réglage de l'inclinaison du siège au niveau du châssis **KNS :** bouton tournant permettant de déclencher le réglage de l'inclinaison du siège au niveau de l'unité d'assise

5 Livraison

5.1 Contenu de la livraison

La livraison comprend :

- Unité d'assise multifonctions (option standard)
- des options installées conformément au formulaire de commande
- les instructions d'utilisation (utilisateur)

5.2 Options

Le fonctionnement et l'utilisation des options sont décrits plus en détail dans les instructions d'utilisation (utilisateur).

Toutes les options et accessoires disponibles figurent sur le formulaire de commande.

5.3 Stockage

L'unité d'assise doit être entreposée dans un endroit sec. La température ambiante doit être comprise entre **-10 °C** et **+40 °C**. Une exposition directe au soleil ou aux rayons ultraviolets accélère le vieillissement du produit. Il en résulte un durcissement de la surface du matériau.

6 Préparation à l'utilisation

6.1 Assemblage

⚠ PRUDENCE

Points de pincement apparents

Coincement et pincement provoqués par une mauvaise manipulation

► Lorsque vous relevez le dossier, placez vos doigts uniquement sur les éléments indiqués.

⚠ PRUDENCE

Erreur lors de l'assemblage

Chute, basculement de l'utilisateur provoqués par des pièces desserrées

► À chaque pose de l'unité d'assise, assurez-vous que cette dernière s'enclenche sur le châssis en émettant un clic.

► Sécurisez l'unité d'assise à l'aide du dispositif de verrouillage du siège.

Poser le siège

1) Placer d'abord le siège sur le tube arrière du logement du siège en l'inclinant à environ 45° (voir ill. 2).
2) Appuyer le bord avant du siège sur le châssis jusqu'à ce que vous entendiez un son indiquant que la pince s'est enclenchée dans le tube avant du logement du siège (voir ill. 3).
3) Activer le verrouillage du siège en le déplaçant vers la gauche (voir ill. 4).
4) Vérifier que le siège et le châssis sont bien raccordés. Pour cela, tirer par ex. le dossier vers l'arrière.

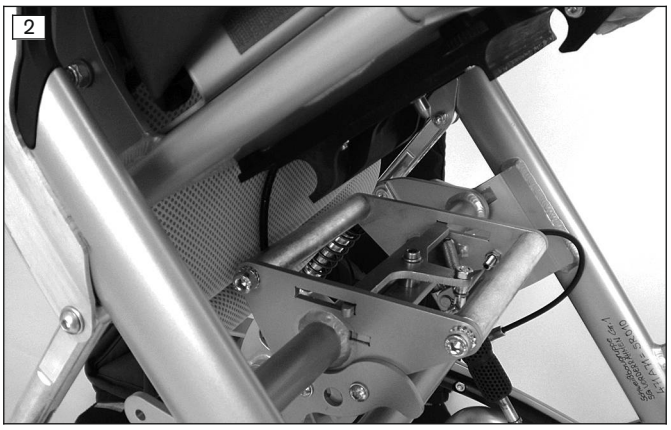

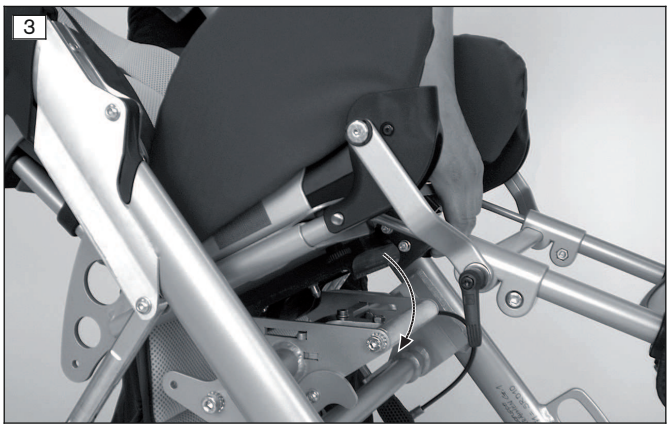

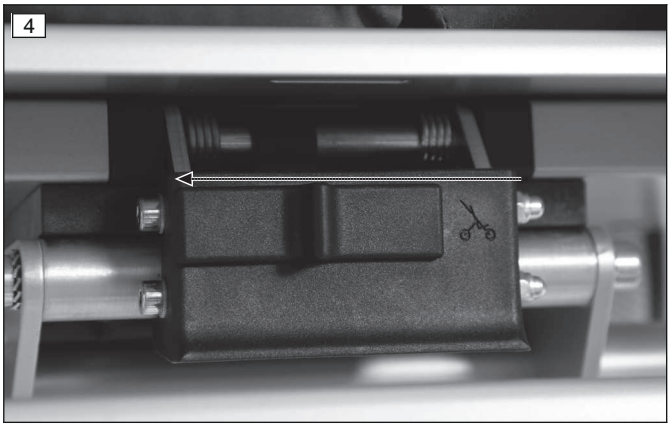

Poser les rembourrages

INFORMATION

- ► Avant d'installer le rembourrage standard, montez les pelotes.
- ► Avant de monter les rembourrages, réglez l'unité d'assise (voir chapitre « Réglages »).

1) Ouvrir la fermeture éclair du rembourrage du dossier.
2) Placer le rembourrage du dossier avec son rabat sur la glissière du dossier et fermer la fermeture éclair (voir ill. 5).
3) Insérer tout ce qui dépasse du rembourrage du dossier entre le bord inférieur du dossier et le siège et tirer vers le bas, puis fixer cette partie du rembourrage du dossier sur les dispositifs de verrouillage tournants qui se trouvent sur la face extérieure du dossier.
4) Placer le rembourrage du siège de sorte à pouvoir le fixer au niveau des fermetures velcro (voir ill. 6).

6.2 Montage des options/accessoires

6.2.1 Appuie-tête

6.2.1.1 Pelotes de l'appuie-tête

1) Insérer les pelotes de l'appuie-tête du bon côté dans le rembourrage (voir ill. 7).
2) Ouvrir la fermeture éclair du rabat du rembourrage (voir ill. 5) et déplacer le rembourrage qui se trouve derrière le siège sur le côté.
3) Placer les vis de fixation dans le trou oblong de la pelote de l'appuie-tête et dans le trou de la plaque du dossier (voir ill. 8).
   INFORMATION: Si vous montez les pelotes de l'appuie-tête dans les trous les plus hauts (= points de fixation de la plaque du dossier), vous devez remplacer les vis de fixation par des vis de fixation plus longues fournies avec le produit.
4) À l'arrière de la plaque du dossier, fixer les pelotes de l'appuie-tête avec des écrous moletés.
5) Si besoin, régler la largeur. Serrer à la main les écrous moletés.
6) Refermer le rembourrage.

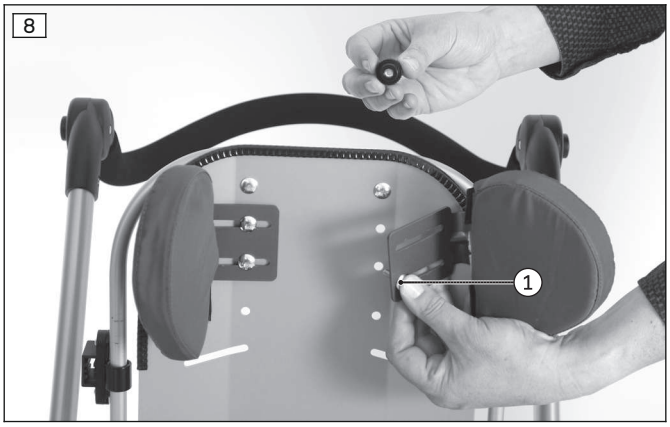

6.2.1.2 Appuie-tête intégré

Le montage est effectué en usine.

Pour modifier l'écart de l'appuie-tête : voir « Adapter l'appuie-tête intégré ».

6.2.2 Ceintures de sécurité

6.2.2.1 Renvoi de ceinture

Dans les cas suivants, il est nécessaire de monter un renvoi de ceinture. Ce dernier permettra aux ceintures de mieux coulisser dans la zone abdominale.

- Ceinture abdominale ; élément formant la ceinture abdominale de la ceinture à quatre/cinq points : position de montage voir ill. 9, pos. 1
- Sangles de fixation inférieures de la pelote de poitrine et d'épaules : position de montage voir ill. 9, pos. 2

1) Poser, sur le côté intérieur, la partie plate du renvoi de ceinture sur le point de fixation de l'unité d'assise (voir ill. 10, pos. 1).
2) Insérer la vis de fixation dans le point de fixation en venant par l'extérieur (voir ill. 10, pos. 2) et la visser dans le renvoi de ceinture.
3) Prémonter le renvoi de ceinture avec rondelle/écrou borgne.
4) Tourner le renvoi de ceinture dans son sens d'utilisation et terminer son montage (voir ill. 9).

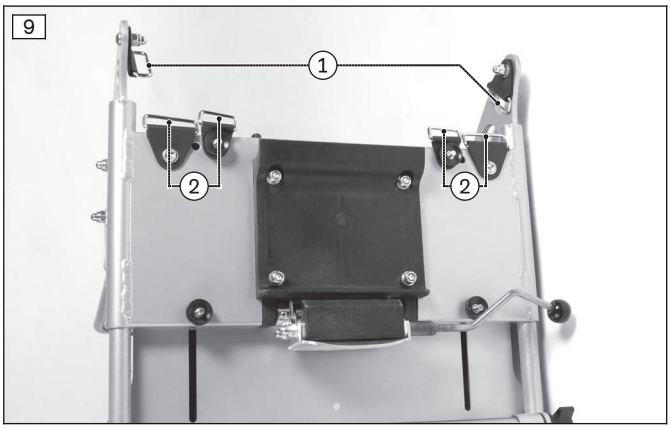

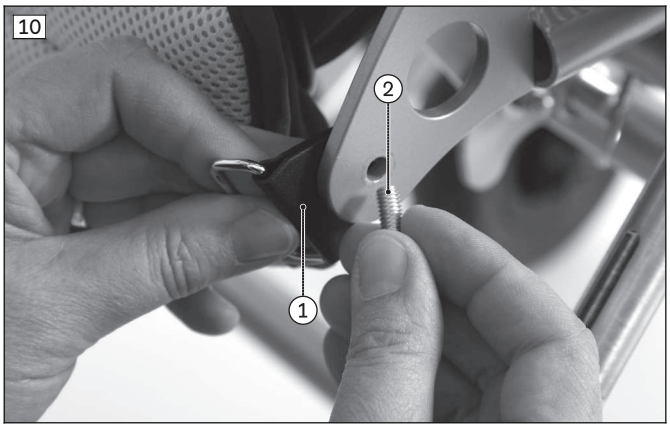

6.2.3 Ceinture abdominale

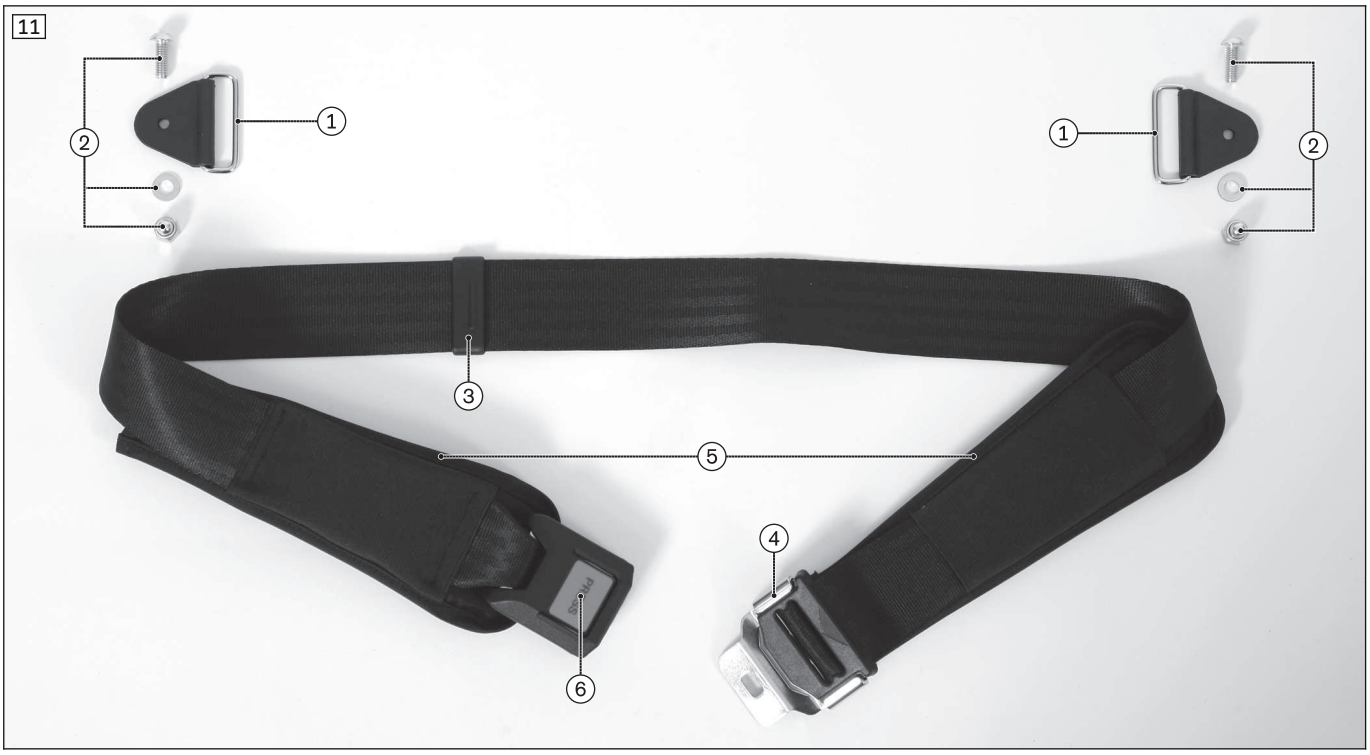

1	Renvoi de ceinture	4	Boucle de réglage
2	Éléments de fixation	5	Rembourrage de ceinture
3	Dispositif de limitation de déroulement de la ceinture	6	Bouton de déverrouillage/système de fermeture à boucle

Monter la ceinture abdominale

1) Monter le renvoi de ceinture en suivant les indications du paragraphe « Renvoi de ceinture » (Renvoi de ceinture).
2) Retirer la ceinture du dispositif de limitation de déroulement de la ceinture (3) (voir ill. 12, pos. 1).
3) Presser la boucle de réglage (4) et tirer la ceinture pour la dégager (voir ill. 12, pos. 2).
   INFORMATION: Veiller à ne pas pousser l'élément en plastique au-delà du passant de la partie métallique.
4) Dégager un rembourrage de ceinture (5).
5) Faire passer la ceinture vers l'arrière dans l'élément de liaison en forme de demi-lune entre le siège et la surface du dossier et la faire passer dans le 1er renvoi de ceinture (voir ill. 14, pos. 1).
6) Amener la ceinture derrière la surface du dossier, puis la faire passer dans le 2ème renvoi de ceinture (voir ill. 15, pos. 1).
   INFORMATION: Si besoin, vous pouvez passer la ceinture dans le rembourrage du siège (aucune ill.)
7) Repasser la ceinture vers l'avant en l'insérant entre le dossier et le siège (voir ill. 15, pos. 2).
8) Replacer le rembourrage de la ceinture (5).
9) Passer l'extrémité de la ceinture dans la boucle de réglage (4) et, pour finir, dans le dispositif de limitation de déroulement de la ceinture (3) (voir ill. 12, pos. 1/2).

→ La ceinture abdominale est correctement montée si la fermeture à boucle (6) peut être refermée en reposant au centre du siège.

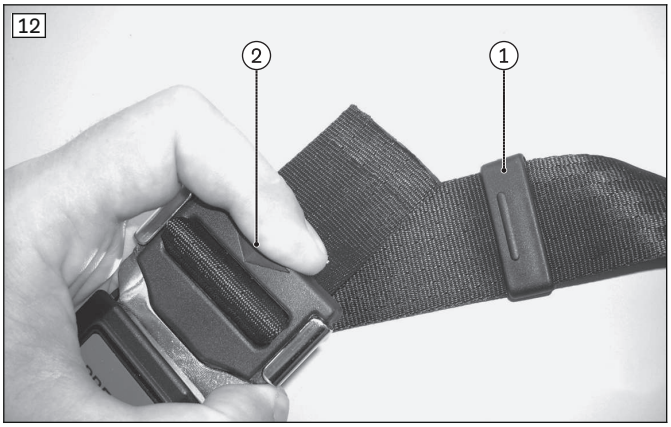
12
2
1

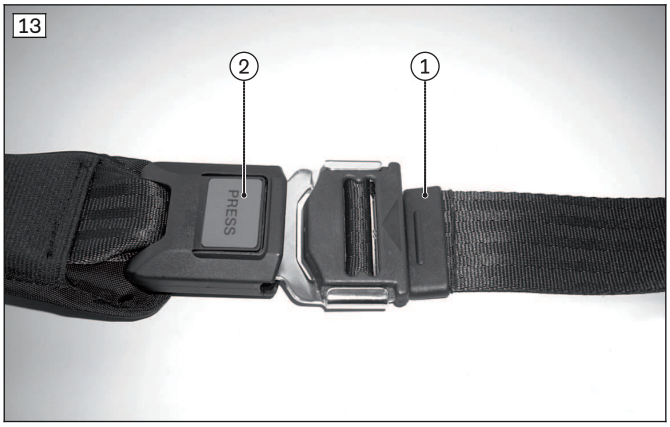
13
2
1
PRESS

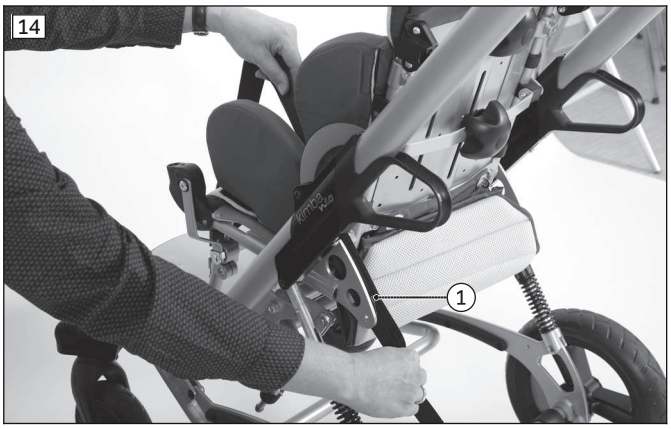
14
1

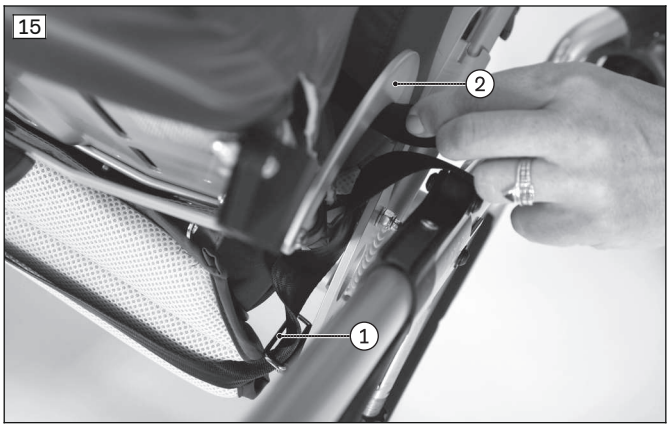
15
2
1

6.2.4 Ceinture à quatre points

1	Boucle de serrage avec rivet	5	Élément formant la ceinture abdominale
2	Sangle d'épaule gauche/droite	6	Dispositif de limitation de déroulement de la ceinture
3	Rembourrage de ceinture	7	Boucle de réglage
4	Renvoi de ceinture avec éléments de fixation	8	Système de fermeture à boucle avec bouton de déverrouillage

Monter la ceinture à quatre points

1) Monter les renvois de ceinture (4) en suivant les indications du paragraphe « Renvoi de ceinture » (Renvoi de ceinture; voir ill. 17, pos. 1).
2) Fixer à l'aide de rivets les 2 boucles de serrage (1) dans les trous de la plaque inférieure du dossier (voir ill. 17, pos. 2).
3) Faire passer les sangles d'épaule (2) à travers le rembourrage/la plaque du dossier (voir ill. 18) et les fixer dans les boucles de serrage (voir ill. 17, pos. 3).
4) Si besoin, découper les extrémités des sangles d'épaule qui dépassent et faire fondre l'extrémité restante à l'aide d'une source de chaleur (par ex. un briquet).
5) Monter l'élément formant la ceinture abdominale (5) en suivant les indications du paragraphe « Ceinture abdominale » (Ceinture abdominale).

→ La ceinture à quatre points est correctement montée si vous pouvez enclencher les languettes dans le système de fermeture à boucle (8).

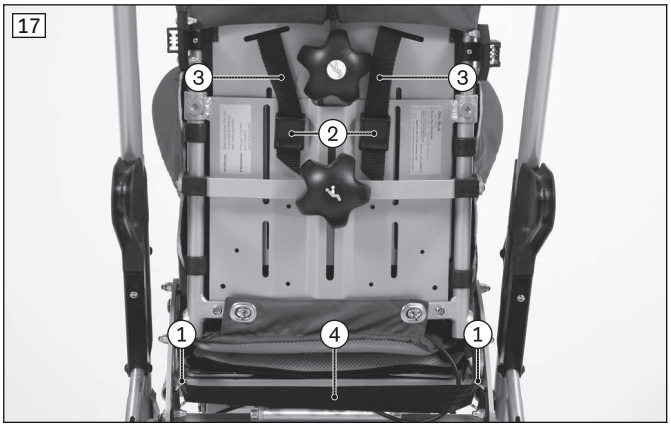

6.2.5 Ceinture à cinq points

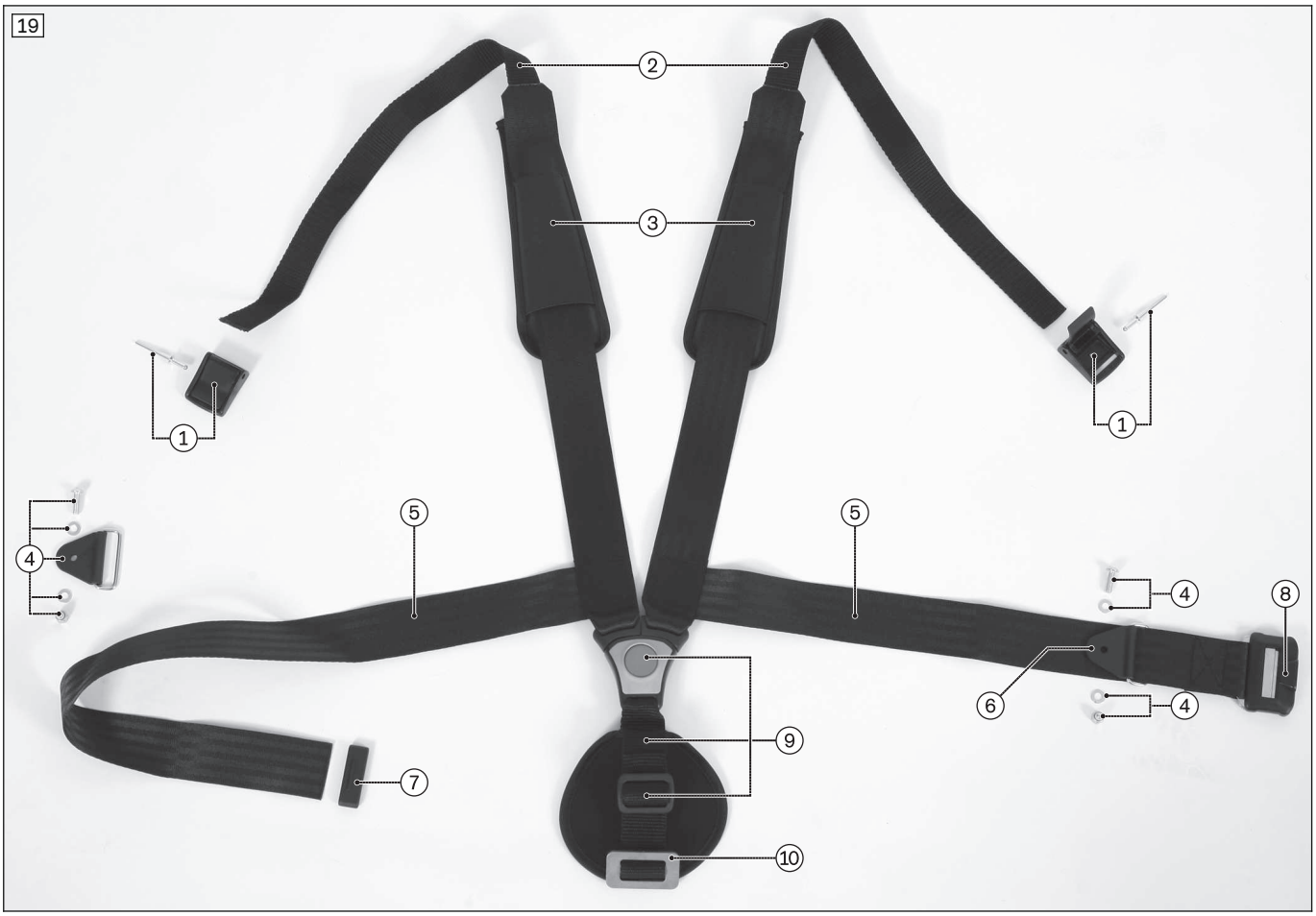

1	Boucle de serrage avec rivet	6	Renvoi de ceinture fixe
2	Sangle d'épaule gauche/droite	7	Dispositif de limitation de déroulement de la ceinture
3	Rembourrage de ceinture	8	Boucle de réglage
4	Renvoi de ceinture avec éléments de fixation	9	Sangle d'entrejambe avec fermeture à boucle et boucle de réglage
5	Élément formant la ceinture abdominale gauche/droit	10	Plaque de butée

Début du montage

1) Monter le renvoi de ceinture droit (livré non monté) (4) en suivant les indications du paragraphe « Renvoi de ceinture » (Renvoi de ceinture).
2) Fixer à l'aide de rivets les 2 boucles de serrage (1) dans les trous de la plaque inférieure du dossier (voir ill. 17, pos. 2).

3) Faire passer les sangles d'épaule (2) à travers le rembourrage/la plaque du dossier (voir ill. 18) et les fixer dans les boucles de serrage (voir ill. 17, pos. 3).

Monter l'élément formant la ceinture abdominale (5)

1) Faire passer la sangle droite de la ceinture abdominale (5) vers l'arrière entre le siège et la surface du dossier par l'élément de liaison en forme de demi-lune, enfiler la sangle droite dans le renvoi de ceinture et la laisser pendre (voir ill. 20).
2) Monter le renvoi de ceinture fixe (6) en suivant les indications du paragraphe « Renvoi de ceinture » (Renvoi de ceinture).
3) Passer la sangle gauche de la ceinture abdominale (5) vers l'arrière par l'ouverture en forme de demi-lune entre le siège et la surface du dossier (voir ill. 14).
4) Insérer le dispositif de limitation de déroulement de la ceinture (7).
5) Derrière le siège, passer la sangle droite de la ceinture abdominale (5) dans la boucle de réglage (8) et, pour finir, dans le dispositif de limitation de déroulement de la ceinture (7) (voir ill. 21 – voir ill. 23).
   Pour presser/enfiler un élément dans la boucle de réglage : Ceinture abdominale.

Monter la sangle d'entrejambe (9)

1) Enfiler la sangle d'entrejambe dans le bon sens dans la fente avant de la plaque d'assise (voir ill. 24, pos. 1).
2) Enfiler 2x la sangle d'entrejambe dans la plaque de butée (10), puis la faire remonter et l'enfiler dans la plaque d'assise (voir ill. 24, pos. 2).
3) Faire passer une 2ème fois la sangle d'entrejambe sous la partie centrale de la boucle de réglage (voir ill. 25, pos. 1).

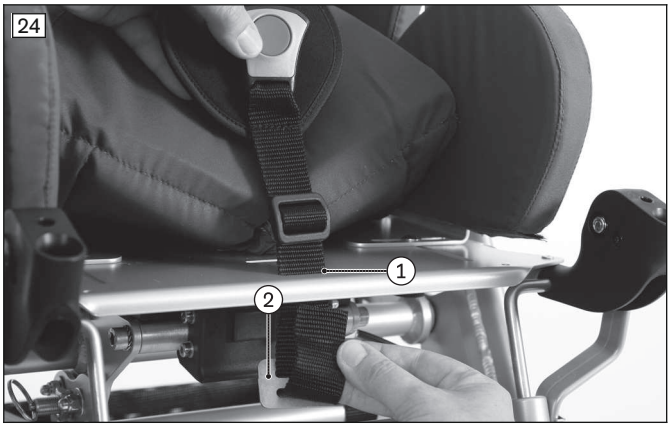

Fin du montage

► Si besoin, découper les extrémités des sangles d'épaule qui dépassent et faire fondre l'extrémité restante à l'aide d'une source de chaleur (par ex. un briquet).

→ La ceinture à cinq points est correctement montée si vous pouvez enclencher les languettes dans le système de fermeture à boucle (9).

6.2.6 Éléments d'aide au positionnement

6.2.6.1 Pelotes thoraciques

1) Insérer dans le bon sens les pelotes thoraciques dans le rembourrage.
2) Placer les vis de fixation dans le trou oblong de la pelote thoracique et dans la glissière du dossier (voir ill. 26, pos. 1).
3) À l'arrière de la glissière du dossier, fixer les pelotes thoraciques à l'aide d'écrous moletés.
4) Si besoin, régler la largeur/hauteur. Serrer à la main les écrous moletés.

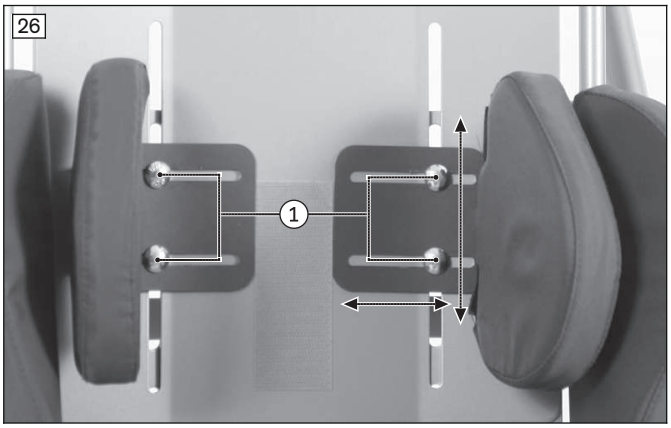

6.2.6.2 Plot d'abduction

1) Placer le plot d'abduction à la position souhaitée sur la plaque d'assise (voir ill. 27, pos. 1) et le visser légèrement par le bas (voir ill. 28, pos. 1).
   INFORMATION: En cas d'utilisation d'une chancelière, entailler cette dernière à l'emplacement prévu, mettre la chancelière en place et visser légèrement le plot d'abduction.
2) Si besoin, régler la profondeur du plot d'abduction dans le trou oblong.
3) Pour finir, visser fermement le plot d'abduction.

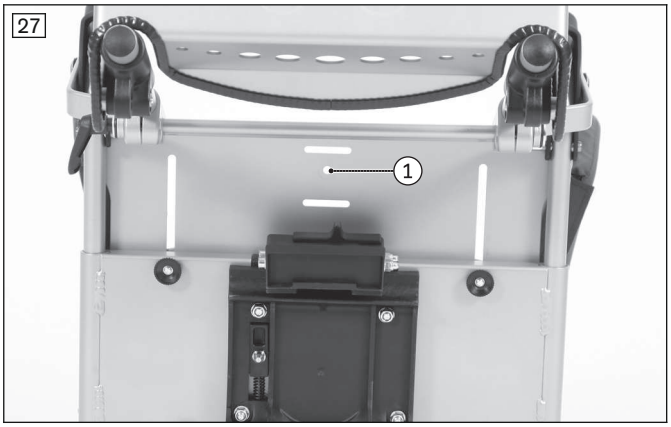

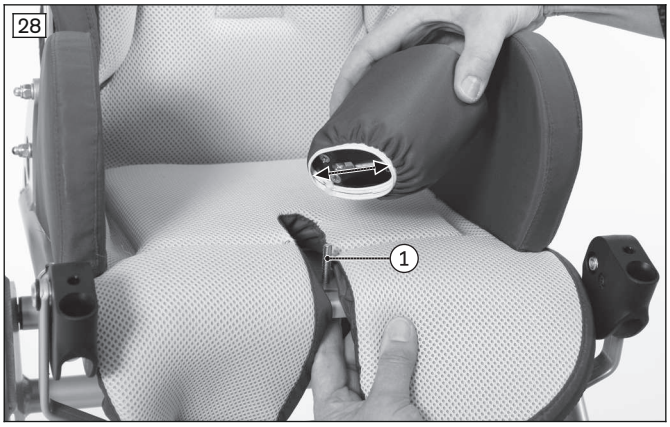

6.2.6.3 Armature pelvienne

Les instructions jointes au produit contiennent les informations requises pour le montage.

6.2.6.4 Pelote de poitrine et d'épaules

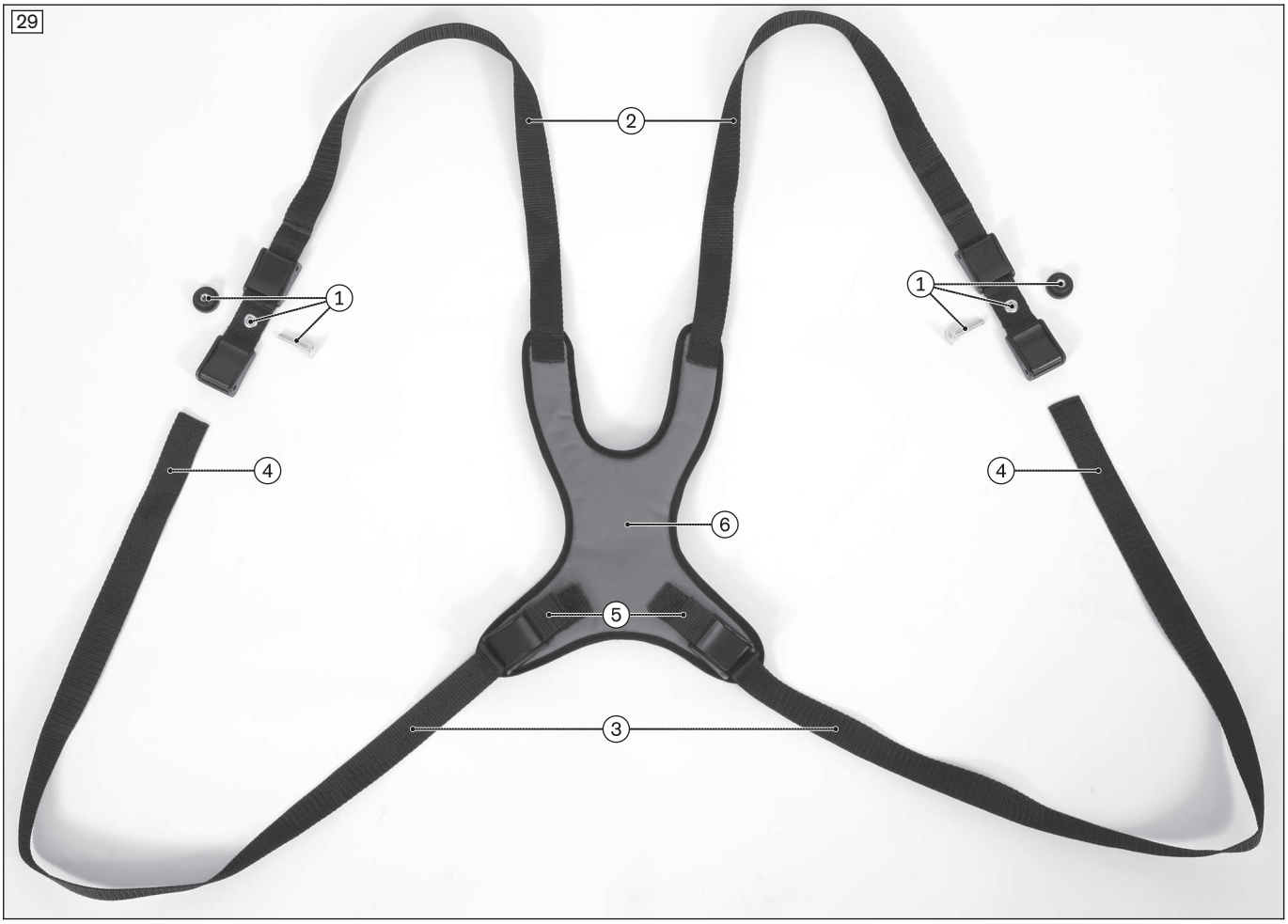

1	Paire de boucles de serrage avec éléments de fixation	4	Extrémité de la sangle de fixation inférieure
2	Sangle d'épaule	5	Boucle de serrage cousue
3	Sangle de fixation inférieure	6	Pelote

Monter la pelote de poitrine et d'épaules

1) Monter le renvoi de ceinture en suivant les indications du paragraphe « Renvoi de ceinture » (Renvoi de ceinture).
2) À l'aide de vis de fixation/d'écrous moletés, monter les paires de boucles de serrage (1) dans les trous oblongs de la plaque inférieure du dossier (voir ill. 30, pos. 1/voir ill. 31, pos. 1).

3) Poser la pelote de poitrine et d'épaules sur la surface d'assise, les boucles de serrage (5) cousues doivent être dirigées vers la surface d'assise.
4) Faire passer les sangles d'épaule (2) à travers le rembourrage/la plaque du dossier (voir ill. 18) et les fixer dans les boucles de serrage supérieures (voir ill. 31, pos. 2).
5) Faire passer les sangles de fixation inférieures (4) vers l'arrière entre la surface d'assise et celle du dossier ainsi que dans le renvoi de ceinture, puis les fixer dans les boucles de serrage inférieures (voir ill. 31, pos. 3).
6) Si besoin, découper les extrémités des sangles de fixation qui dépassent et faire fondre l'extrémité restante à l'aide d'une source de chaleur (par ex. un briquet).

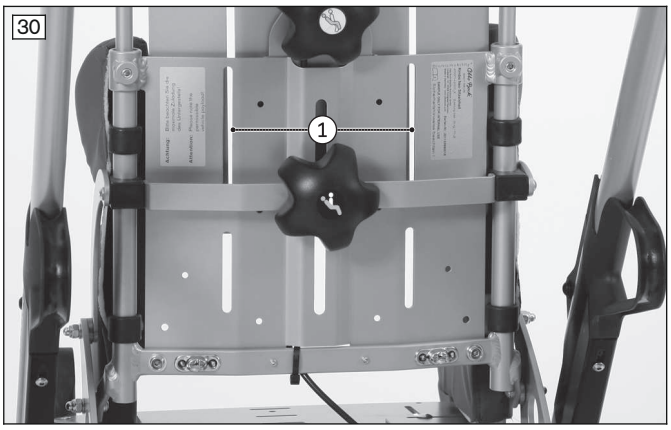

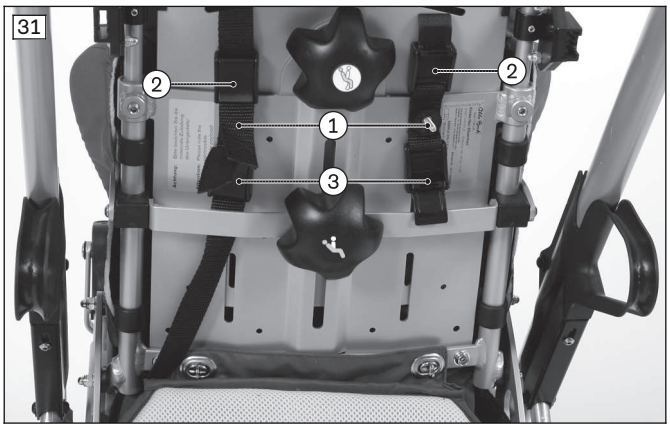

6.2.6.5 Gilet de sécurité

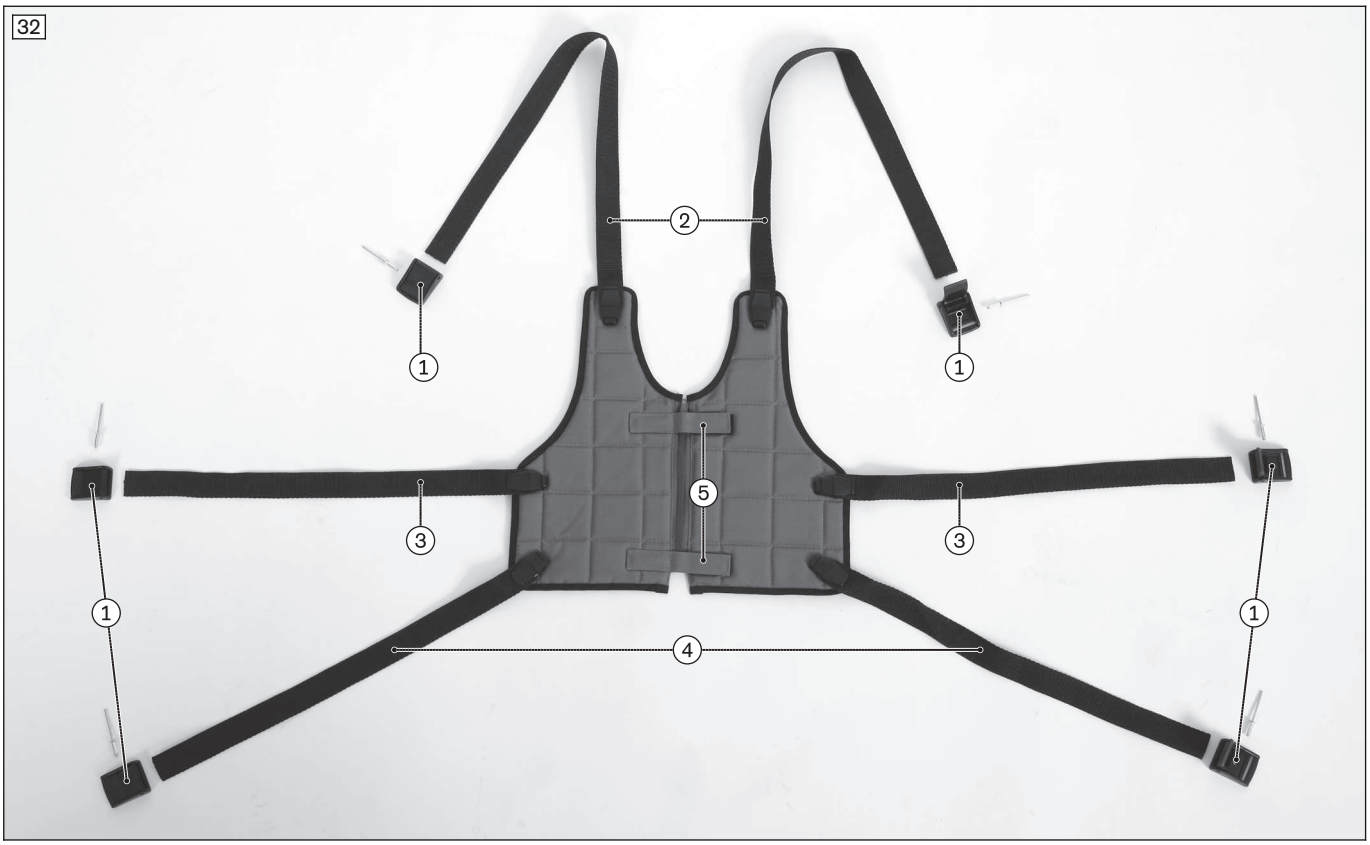

1	Boucle de serrage avec rivet	4	Sangle de fixation inférieure
2	Sangle d'épaule	5	Sangle de fermeture
3	Sangle de fixation centrale		

Monter le gilet de sécurité

1) Fixer à l'aide de rivets les 6 boucles de serrage (1) dans les trous de la plaque inférieure du dossier (voir ill. 33, pos. 1/voir ill. 34, pos. 1).

2) Poser le gilet de sécurité sur la surface d'assise, les sangles de fermeture (5) doivent être dirigées vers la surface d'assise.
3) Faire passer les sangles d'épaule (2) à travers le rembourrage/la plaque du dossier (voir ill. 18) et les fixer dans les boucles de serrage (voir ill. 34, pos. 2).
4) Passer les sangles de fixation centrales/inférieures (3/4) vers l'arrière autour des montants du dossier, puis les fixer dans les boucles de serrage (1) (voir ill. 34, pos. 3).
   INFORMATION: Vous pouvez également monter un renvoi de ceinture. Ce dernier permettra aux sangles de fixation centrales et inférieures (3/4) de mieux coulisser.
5) Si besoin, découper les extrémités des sangles de fixation qui dépassent et faire fondre l'extrémité restante à l'aide d'une source de chaleur (par ex. un briquet).

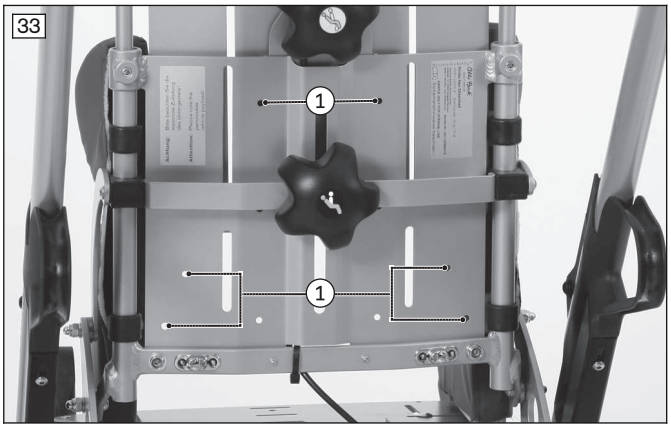

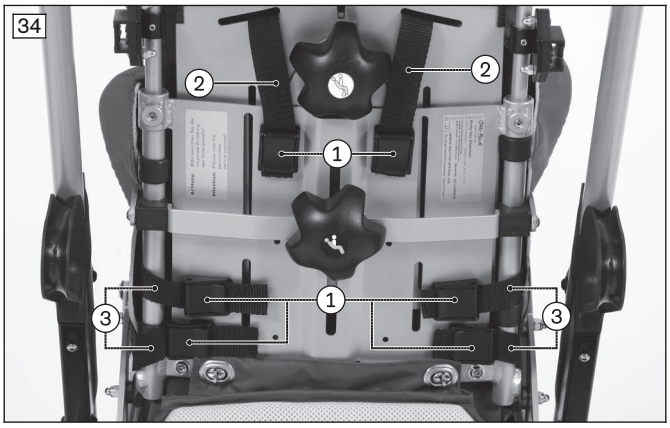

6.2.6.6 Baudrier

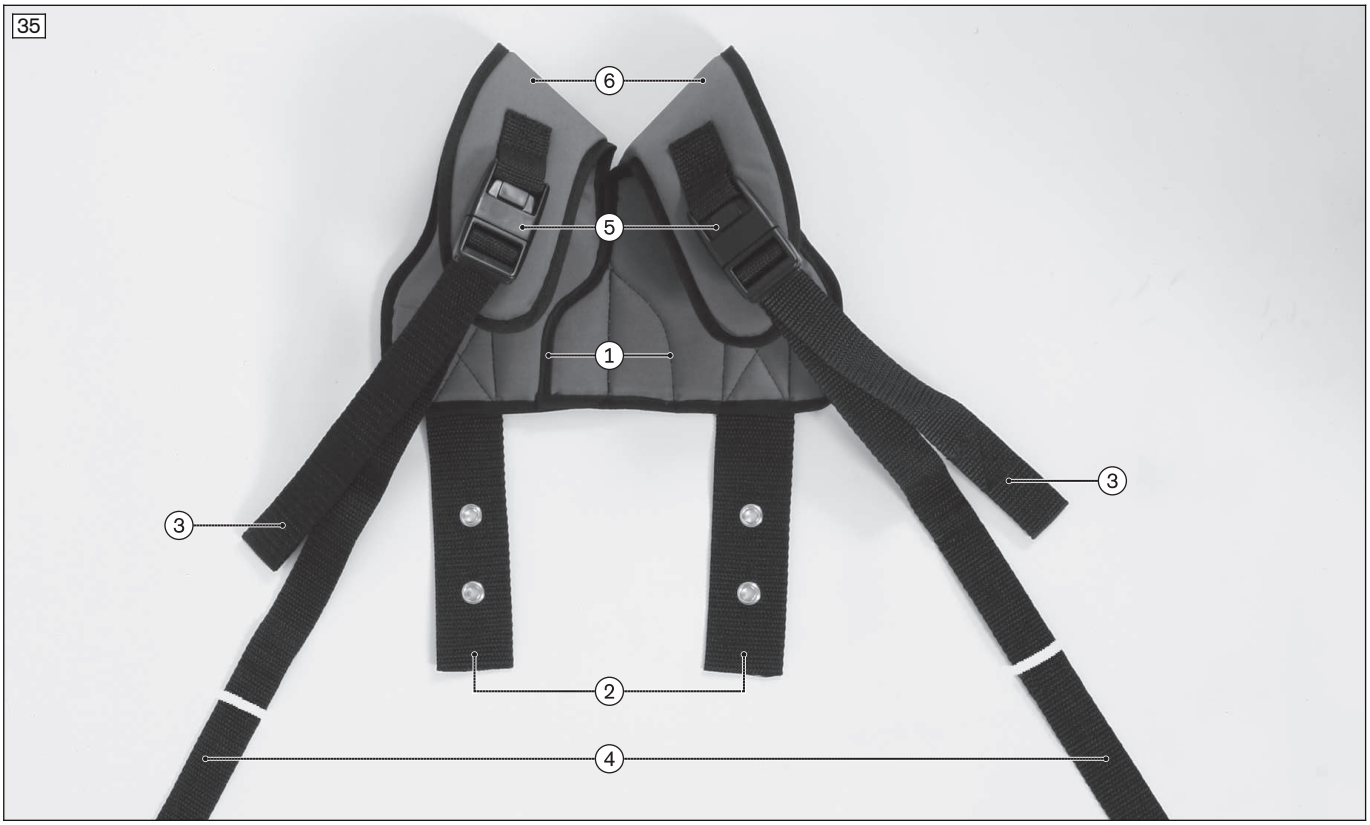

1	Fond du baudrier	4	Sangle de fixation longue
2	Sangle de fixation avec anneau	5	Réglage de la sangle/connexion par emboîtement
3	Extrémité libre de la sangle pour le réglage de la longueur	6	Courroies pour les cuisses

Monter le baudrier

1) Poser le fond (1) du baudrier sur le rembourrage du siège, les sangles de fixation avec anneau (2) doivent être dirigées vers l'arrière.
2) Faire passer les sangles de fixation avec anneau (2) entre le dossier et la surface d'assise, puis les fixer sous la surface d'assise (voir ill. 37). Pour cela, utiliser les vis/écrous moletés servant à régler la profondeur/largeur d'assise (voir ill. 37, pos. 1).
3) Fixer à l'aide de rivets les boucles de serrage dans les trous de la plaque inférieure du dossier (voir ill. 36, pos. 1; voir ill. 37, pos. 2).
4) Passer les extrémités de la sangle de fixation longue (4) autour du dossier, puis les fixer dans les boucles de serrage (voir ill. 37, pos. 3).
5) Si besoin, découper les extrémités de la sangle de fixation longue (4) qui dépassent et faire fondre l'extrémité restante à l'aide d'une source de chaleur (par ex. un briquet).

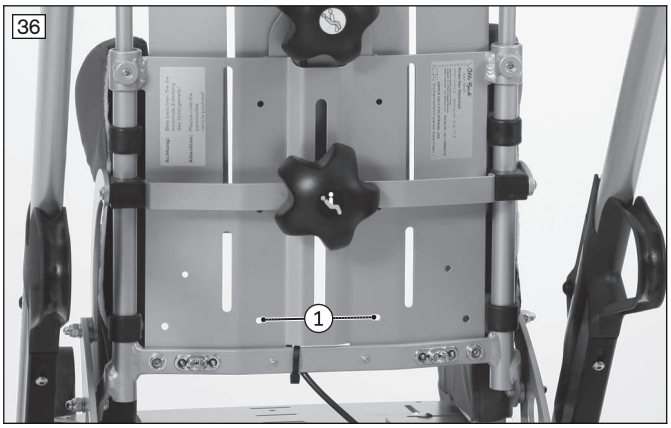

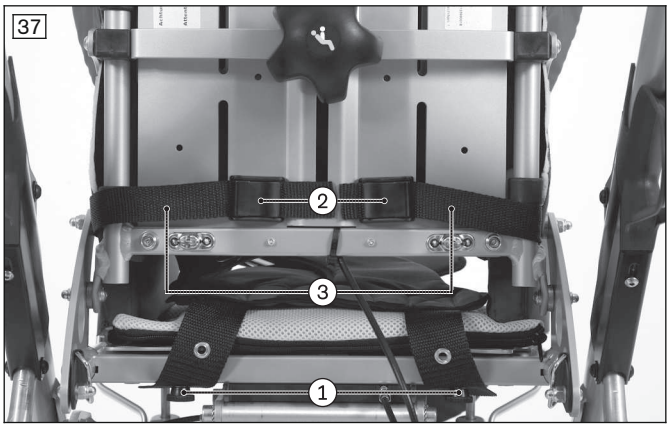

6.2.6.7 Appuie-nuque

1) Déterminer la position de l'appuie-nuque requise d'un point de vue médical.
2) Enfiler l'appuie-nuque à travers le rembourrage du dossier et la plaque du dossier.
3) Coller 2 bandes velcro sur la plaque du dossier pour fixer l'appuie-nuque. En fonction du montage, procéder de façon flexible.
4) Fixer solidement l'appuie-nuque à l'aide de la fermeture velcro.

6.2.6.8 Rembourrage lombaire

1) Ouvrir la fermeture éclair du rembourrage du dossier et poser le rembourrage du dossier vers l'avant.
2) Déterminer la position du rembourrage lombaire requise d'un point de vue médical.
3) Coller la bande velcro fournie sur la plaque du dossier pour fixer le rembourrage lombaire (voir ill. 42) ou bien utiliser les bandes velcro disponibles.
4) Fixer le rembourrage lombaire.
5) Placer le rembourrage du dossier avec son rabat sur la glissière du dossier et refermer la fermeture éclair.

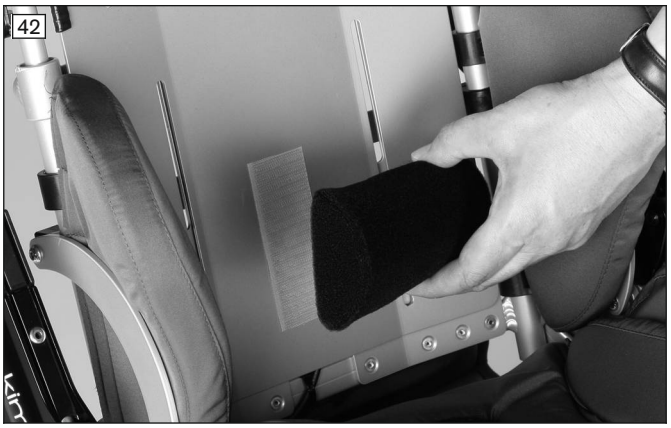

6.2.6.9 Sangles de pieds à fermeture velcro

Les sangles de pieds à fermeture velcro se fixent à l'aide de deux rivets ou vis placés côte à côte dans la zone du talon du repose-pieds. Les trous doivent être percés dans le repose-pieds à l'emplacement adéquat.

Vous pouvez également utiliser des sangles de pieds à fermeture velcro dans la zone de l'avant-pied.

6.2.7 Accoudoirs

Consulter les instructions d'utilisation (utilisateur) (référence 647G892) pour obtenir des informations sur le montage.

6.2.8 Tablette thérapeutique

Consulter les instructions d'utilisation (utilisateur) (référence 647G892) pour obtenir des informations sur le montage.

6.2.9 Adaptateur de toit

INFORMATION

L'adaptateur de toit permet de monter ultérieurement un toit sur une unité d'assise multifonctions. Pour obtenir des informations sur le montage, consultez les instructions d'utilisation (utilisateur) - référence 647G892.

1) Desserrer les tiges filetées du tube du dossier (voir ill. 44, pos. 1) et retirer la glissière du dossier par le haut.
2) Insérer dans le bon sens les adaptateurs de toit sur la barre du dossier (voir ill. 45).
3) Placer les adaptateurs de toit à la même hauteur (voir ill. 45).
4) Resserrer les tiges filetées des adaptateurs de toit.
5) Replacer la glissière du dossier et resserrer les tiges filetées du tube du dossier.

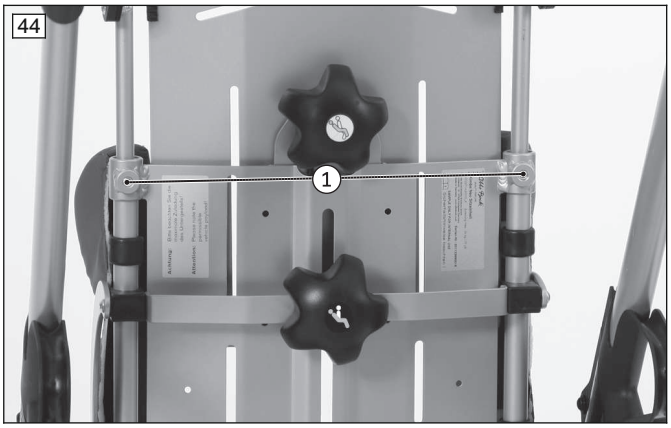

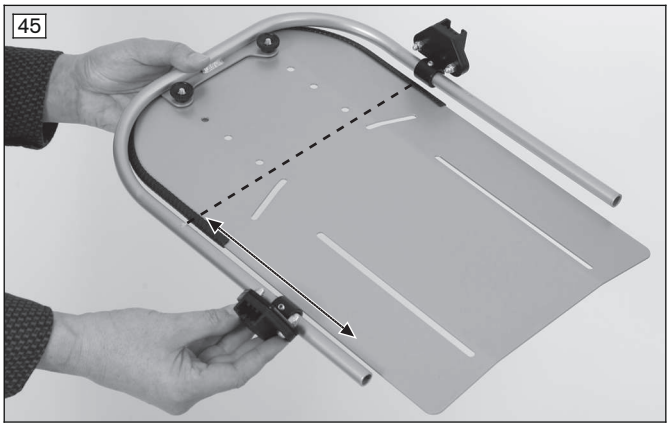

6.2.10 Housse de pluie

Consulter les instructions d'utilisation (utilisateur) (référence 647G892) pour obtenir des informations sur le montage.

6.2.11 Chancelière d'été/d'hiver

AVIS

Fixation inadaptée

Détérioration du produit

► Lorsque vous fixez l'accessoire, veillez à ce qu'il ne frotte pas au niveau des roues.

1) Si besoin, effectuer une entaille sur la chancelière pour insérer la ceinture abdominale (voir ill. 46, pos. 1), le plot d'abduction et la ceinture à cinq points (voir ill. 46, pos. 2) ou le baudrier (voir ill. 46, pos. 3).
2) Attacher les cordons de fixation en fonction des besoins :
   → À l'arrière : par ex. au niveau de la tôle de l'assise (voir ill. 47, pos. 1)
   → À l'avant : par ex. au niveau du tube du repose-pieds (voir ill. 47, pos. 2)

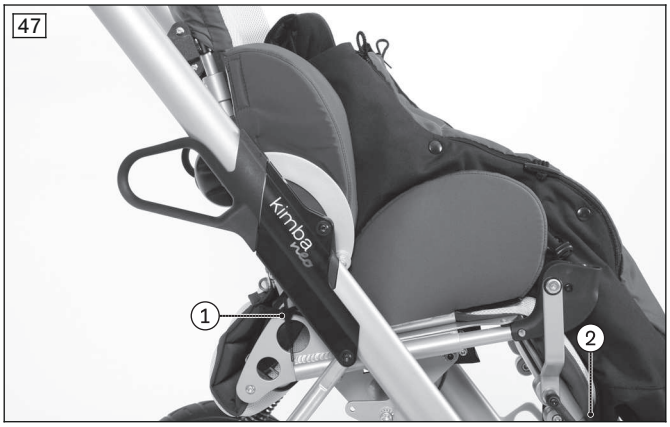

6.2.12 Rembourrage de protection contre les chocs

Consulter les instructions d'utilisation (utilisateur) (référence 647G892) pour obtenir des informations sur le montage.

6.2.13 Rembourrage pour le repose-pieds

1) Découper la bande velcro autocollante à la bonne longueur et la fixer aux faces extérieures du repose-pieds.
2) Fixer le rembourrage à la bande velcro du repose-pieds.

6.2.14 Revêtement antidérapant

1) Nettoyer la surface d'appui du repose-pieds.
2) Appliquer le revêtement antidérapant autocollant sur toute la surface du repose-pieds.

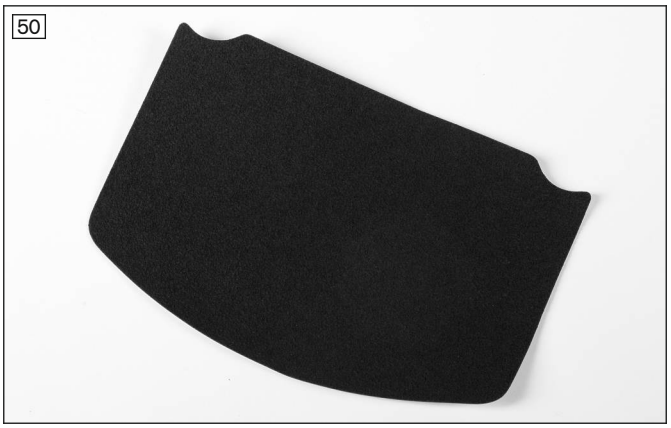

6.2.15 Cale pour raccourcir la longueur du segment jambier

1) Nettoyer la surface d'appui du repose-pieds.
2) Coller la bande velcro auto-adhésive à la bonne distance (pour la distance, voir le bas de la cale).
3) Appuyer la cale sur la bande velcro.

6.2.16 Housse pour incontinence

Le montage est effectué, en général, par la personne qui accompagne l'utilisateur.

Consulter les instructions d'utilisation (utilisateur) (référence 647G892) pour obtenir des informations sur le montage.

7 Réglages

7.1 Conditions requises

⚠ AVERTISSEMENT

Opérations de réglage incorrectes

Basculement, chute ou postures incorrectes de l'utilisateur dus à une erreur de réglage ou de montage

- ► L'utilisateur du produit n'est pas autorisé à effectuer les opérations de montage et de réglage. Ces tâches doivent être effectuées uniquement par le personnel spécialisé.
- ► Vérifiez le bon fonctionnement du fauteuil roulant avant de le remettre à l'utilisateur.

⚠ PRUDENCE

Vis non sécurisées

Pincement, coincement, basculement et chute de l'utilisateur dus à des erreurs de montage

- ► Après avoir procédé à l'ensemble des ajustements et des réglages, resserrez toutes les vis/écrous de fixation. Respectez les couples de serrage indiqués.
- ► Après avoir desserré des vis fixées avec du frein filet, remplacez-les par des vis neuves (avec du frein filet également) ou sécurisez les anciennes vis avec un frein filet de résistance moyenne (par ex. Loctite 241®).

⚠ PRUDENCE

Utilisation incorrecte d'écrous autobloquants

Basculement, chute de l'utilisateur provoqués par des vis desserrées

- ► Après le démontage, remplacez toujours les écrous autobloquants par des écrous autobloquants neufs.

7.2 Fonctions de base de l'unité d'assise Kimba Neo

INFORMATION

Le produit peut être équipé de l'unité d'assise Kimba Neo ou de systèmes d'assise alternatifs. Dans ce cas, veuillez suivre les indications des instructions d'utilisation relatives au système d'assise.

7.2.1 Réglage de la profondeur d'assise

1) Desserrer les 2 écrous moletés sous la face inférieure du siège (voir ill. 53, pos. 1).
2) Régler la profondeur d'assise en déplaçant le repose-pieds (voir ill. 54).
3) Serrer à la main les écrous moletés.

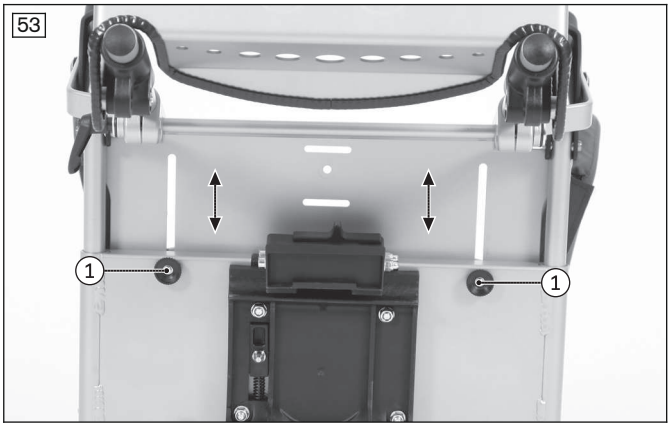

7.2.2 Régler la largeur d'assise

1) Desserrer les 4 écrous moletés sous la face inférieure du siège (voir ill. 55, pos. 1).

2) Régler la largeur d'assise en déplaçant les pelotes pour hanches (voir ill. 56). Vous pouvez alors également régler l'abduction.
3) Serrer à la main les écrous moletés.

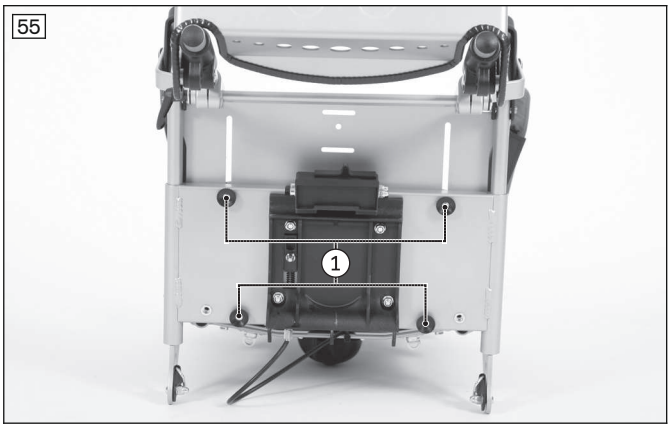

7.2.3 Régler la hauteur du dossier

1) Desserrer les 2 tiges filetées au niveau des montants du dossier (voir ill. 57, pos. 1).
2) Placer la glissière du dossier à la position souhaitée.
3) Resserrer les tiges filetées.
   INFORMATION: Vous pouvez augmenter la hauteur du dossier en déplaçant également la plaque supérieure du dossier au niveau de la glissière. Pour cela, desserrer/retirer les écrous moletés, déplacer la plaque du dossier et resserrer à la main les écrous moletés.

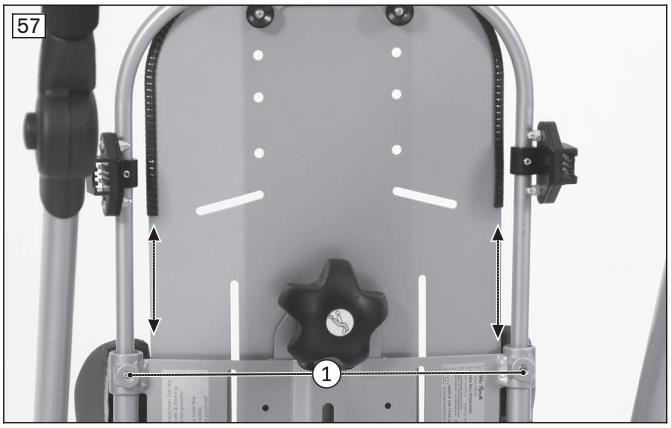

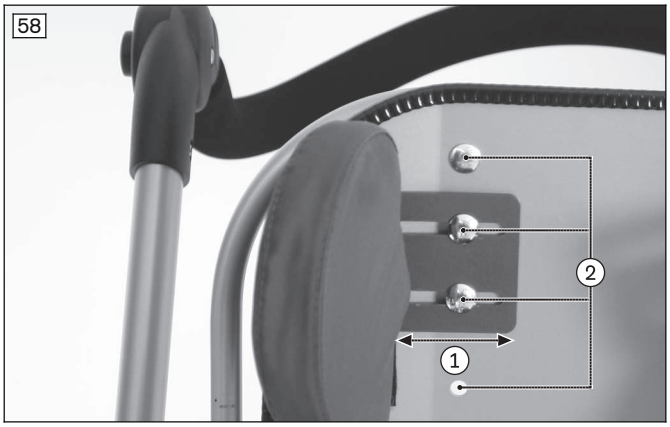

7.2.4 Autres réglages

Les opérations de réglage suivantes sont décrites plus en détail dans les instructions d'utilisation (utilisateur) jointes (référence 647G892) :

- Réglage de l'inclinaison du dossier
- Réglage de l'inclinaison du siège (bascule de l'assise)

7.3 Appuie-tête

7.3.1 Régler les pelotes d'appuie-tête

1) Ouvrir la fermeture éclair du rabat du rembourrage (voir ill. 5) et déplacer le rembourrage qui se trouve derrière le siège sur le côté.
2) À l'arrière de la plaque du dossier, desserrer les écrous moletés.
3) Régler la largeur en déplaçant les pelotes dans les trous oblongs (voir ill. 58, pos. 1).
4) Régler la hauteur en déplaçant les pelotes dans les trous de la plaque du dossier (voir ill. 58, pos. 2).
   INFORMATION: Vous pouvez également régler la hauteur des pelotes d'appuie-tête en modifiant la hauteur du dossier.
5) Serrer à la main les écrous moletés.
6) Refermer le rembourrage.

7.3.2 Adapter l'appuie-tête intégré

1) Ouvrir la fermeture éclair du rabat du rembourrage (voir ill. 5) et retirer le rembourrage de l'appuie-tête intégré.
2) Pour combler l'espace libre au niveau de la tête, coller sur l'appuie-tête jusqu'à 3 rembourrages en mousse de 1 cm d'épaisseur chacun (voir ill. 59, pos. 1/voir ill. 60, pos. 1).
3) Replacer/refermer le rembourrage.

7.4 Éléments d'aide au positionnement

⚠ PRUDENCE

Réglage incorrect

Coincement et pincement causés par des réglages trop serrés

► Ne coincez pas l'utilisateur lors de l'insertion du produit.

7.4.1 Régler les pelotes thoraciques

1) À l'arrière de la glissière du dossier, desserrer les écrous moletés.
2) Régler la largeur/hauteur en déplaçant les pelotes dans les trous oblongs (voir ill. 61).
   INFORMATION: Si besoin, vous pouvez également régler la hauteur des pelotes en déplaçant les vis de fixation dans le trou oblong de la plaque du dossier.
3) Serrer à la main les écrous moletés.

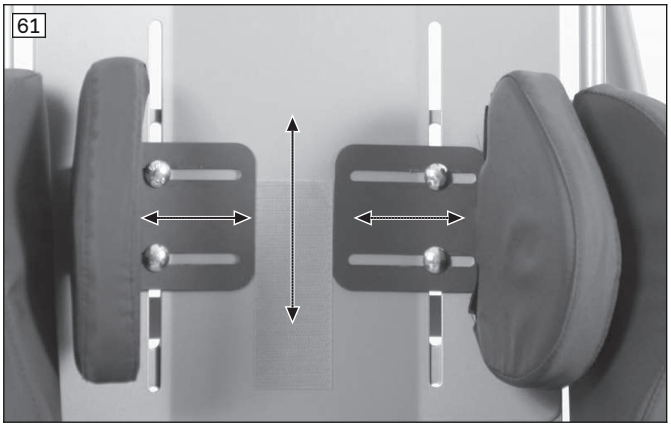

7.4.2 Régler le plot d'abduction

Le réglage du plot d'abduction s'effectue comme suit :

- Placer la vis de fixation dans d'autres trous/trous oblongs de la plaque d'assise (voir ill. 27)
- Déplacer le plot d'abduction dans le trou oblong (voir ill. 28)

7.4.3 Régler la pelote de poitrine et d'épaules

INFORMATION

Le montage du produit est décrit dans les instructions d'utilisation (utilisateur).

Le réglage de la pelote de poitrine et d'épaules s'effectue comme suit :

- Déplacer les sangles dans les 2 paires de boucles de serrage placées sur la plaque du dossier (voir ill. 31, pos. 2/3)
- Déplacer les sangles dans les boucles de serrage cousues sur la pelote de poitrine et d'épaules (voir ill. 29, pos. 5)

7.4.4 Régler le gilet de sécurité

INFORMATION

Le montage du produit est décrit dans les instructions d'utilisation (utilisateur).

Le réglage de la pelote de poitrine et d'épaules s'effectue comme suit :

- Déplacer les sangles dans les 2 paires de boucles de serrage placées sur la plaque du dossier (voir ill. 31, pos. 2/3)
- Déplacer les sangles dans les boucles de serrage cousues sur la pelote de poitrine et d'épaules (voir ill. 29, pos. 5)

7.4.5 Régler le baudrier

INFORMATION

Le montage du produit est décrit dans les instructions d'utilisation (utilisateur).

Le réglage du baudrier s'effectue comme suit :

- Déplacer les sangles dans les 2 boucles de serrage placées sur la plaque du dossier (voir ill. 37, pos. 2/3)
- Déplacer les sangles dans le système de réglage placé au niveau des bretelles pour cuisses (voir ill. 35, pos. 5/6)

7.4.6 Régler l'armature pelvienne

INFORMATION

Le montage du produit est décrit dans les instructions d'utilisation (utilisateur).

Le réglage de l'armature pelvienne s'effectue comme suit :

- Déplacer les pelotes sur la réglette centrale (voir instructions d'utilisation 647G129 fournies).
- Glisser l'armature sur les barres à cran en plastique (voir instructions d'utilisation fournies 647G129)

7.4.7 Régler l'appuie-nuque

Le réglage s'effectue pendant le montage de l'option (voir chapitre « Montage » > « Montage des options/accessoires »).

7.4.8 Régler le rembourrage lombaire

Le réglage s'effectue pendant le montage de l'option (voir chapitre « Montage » > « Montage des options/accessoires »).

7.4.9 Régler les sangles de pieds à fermeture velcro

INFORMATION

Le montage du produit est décrit dans les instructions d'utilisation (utilisateur).

Le réglage des sangles de pieds à fermeture velcro s'effectue comme suit :

- Rapprocher ou éloigner l'une de l'autre les sangles de pieds à fermeture velcro (aucune ill.)

7.5 Réglage du repose-pieds

7.5.1 Régler la hauteur du repose-pieds

1) Desserrer les vis à six pans creux (voir ill. 62, pos. 1).
2) Régler la hauteur du repose-pieds (longueur du segment jambier).
3) Resserrer les vis à six pans creux.

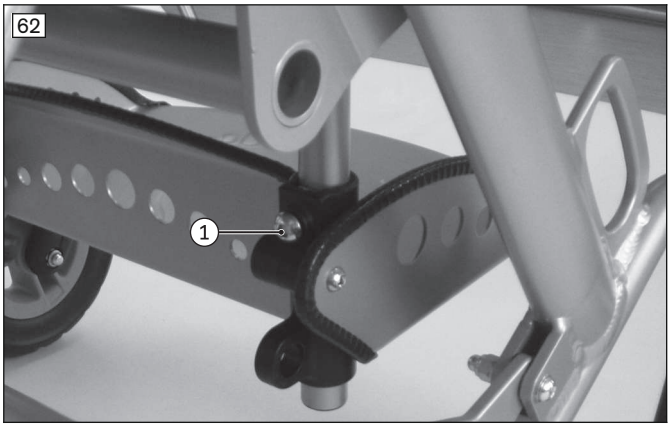

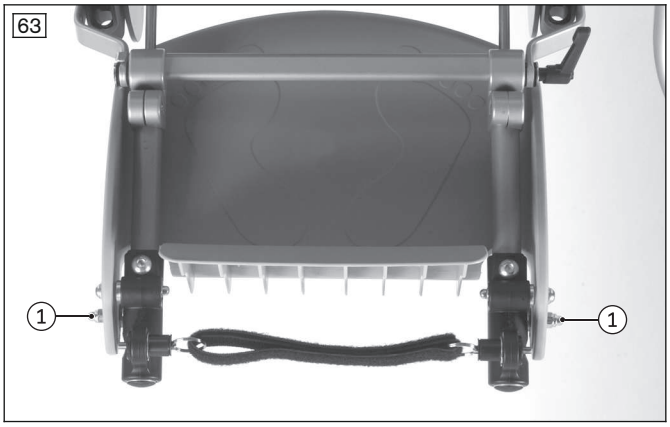

7.5.2 Régler l'inclinaison du repose-pieds

1) Desserrer les écrous de fixation des vis d'arrêt dans les trous oblongs (voir ill. 63, pos. 1).
2) Déplacer les vis d'arrêt. Veiller à déplacer les vis sur la même position afin de garantir un réglage homogène.
3) Placer les larges fentes des vis d'arrêt perpendiculairement aux trous oblongs du repose-pieds afin de garantir un blocage qui ne provoquera aucune usure.
4) Resserrer à fond les écrous de fixation des vis d'arrêt.

7.5.3 Autres réglages

Les opérations de réglage suivantes sont décrites plus en détail dans les instructions d'utilisation (utilisateur) jointes (référence 647G892) :

- Réglage de l'inclinaison du genou

7.6 Ceintures de sécurité

⚠ PRUDENCE

Réglages incorrectes des sangles

Anxiété de l'utilisateur, strangulation provoquée par des sangles de sécurité mal posées

► Les sangles de sécurité doivent être posées près du corps. Veiller à ce qu'elles ne soient jamais éloignées du corps de l'utilisateur par des composants du produit ou par d'autres pièces.

► Une fois les sangles de sécurité posées, elles doivent être tendues. Le confort de l'utilisateur doit être pris en compte :

→ Des réglages trop serrés peuvent générer des douleurs ou des souffrances inutiles.

→ Des réglages trop lâches peuvent faire glisser les sangles vers le haut/bas et, par conséquent, placer l'utilisateur dans une position dangereuse.

→ Lorsqu'elle est posée sur le corps de l'utilisateur, la sangle ne doit jamais être en torsion.

► La sangle d'épaule doit passer sur l'épaule de l'utilisateur. Si cela n'est pas possible, il est interdit de transporter l'utilisateur dans le véhicule dans cette position.

7.6.1 Autres réglages

Les opérations de réglage suivantes sont décrites plus en détail dans les instructions d'utilisation (utilisateur) jointes (référence 647G892) :

- Réglage de la ceinture abdominale
- Réglage de la ceinture à quatre points
- Réglage de la ceinture à cinq points

8 Utilisation dans un véhicule destiné au transport de personnes à mobilité réduite (véhicule TPMR)

8.1 Consignes générales de sécurité

⚠ AVERTISSEMENT

Utilisation comme siège dans un véhicule destiné au transport des personnes à mobilité réduite (véhicule TPMR)

Blessures graves en cas d'accident en raison d'une erreur d'utilisation

- ► Utilisez toujours en priorité les sièges et les systèmes de retenue installés dans le véhicule TPMR. Il s'agit du seul moyen permettant d'assurer une protection optimale des passagers en cas d'accident.
- ► Le produit a été testé pour une utilisation dans un véhicule TPMR en combinaison avec un châssis d'extérieur Kimba. Vous trouverez de plus amples informations à ce sujet dans notre brochure sur l'utilisation des produits Ottobock dans des véhicules destinés au transport de personnes à mobilité réduite (TPMR), numéro de commande 646D158.
- ► L'utilisation du produit comme siège dans un véhicule TPMR est autorisée uniquement avec les dispositifs de sécurité proposés par le fabricant et des systèmes de retenue adaptés.
- ► Notez bien que vous devez toujours retirer certaines options avant d'utiliser le produit dans un véhicule TPMR.
- ► Utilisez le produit dans un véhicule TPMR uniquement avec une unité d'assise orientée dans le sens de la marche.
- ► Utilisez le produit dans un véhicule TPMR uniquement avec l'unité d'assise bloquée à l'horizontale et le dossier bloqué à la verticale.

⚠ AVERTISSEMENT

Poids inapproprié pour une utilisation dans un véhicule destiné au transport des personnes à mobilité réduite (véhicule TPMR).

Blessures graves en cas d'accident en raison d'un dépassement de la charge autorisée

- ► En cas d'utilisation dans un véhicule TPMR, l'unité d'assise Kimba Neo peut supporter une charge (poids de l'utilisateur) de **40 kg** maximum.

⚠ AVERTISSEMENT

Interdiction d'utiliser le système de ceinture comme système de retenue dans un véhicule TPMR

Blessures graves provoquées par une erreur d'utilisation du produit

- ► N'utilisez jamais les ceintures de sécurité et aides au positionnement offertes avec le produit comme élément de retenue pendant le transport dans un véhicule TPMR.
- ► Notez que les ceintures de sécurité et les aides au positionnement offertes avec le produit servent uniquement à assurer un maintien supplémentaire à la personne assise dans le produit.

INFORMATION

Pour le transport d'enfants d'un poids ne dépassant pas **36 kg**, Ottobock recommande vivement l'utilisation d'un dispositif de retenue pour enfants (siège auto pour enfant) testé d'après la norme ECE 44.03 ou norme ultérieure, ou bien un système de retenue spécifique pour enfants handicapés conforme à la norme ECE 44.04 (par ex. siège auto pour enfant « Lars » d'Ottobock). Veuillez toujours respecter les prescriptions de votre pays.

8.2 Utilisations autorisées

Le produit répond à la norme ANSI/RESNA et ISO 7176-19.

Le produit ne peut servir de siège dans un véhicule destiné au transport de personnes à mobilité réduite (véhicule TPMR) qu'à certaines conditions avec des systèmes de retenue adaptés. Les ceintures de sécurité et les dispositifs d'aide au positionnement proposés par le fabricant servent uniquement à offrir un maintien supplémentaire à la personne assise dans le produit.

Avant le transport de la poussette thérapeutique dans un véhicule TPMR, les options suivantes doivent être retirées de la poussette thérapeutique :

- Toit pare-soleil
- Barre de maintien
- Tablette thérapeutique

- Sac à langer
- Sac à dos

8.3 Informations importantes

Les informations importantes suivantes sont mentionnées dans les instructions d'utilisation 647G891 des châssis d'extérieur Kimba :

- Orienter et bloquer l'inclinaison de l'assise
- Orienter l'unité d'assise
- Orienter et bloquer l'inclinaison du dossier
- Bloquer le produit dans le véhicule
- Sécuriser l'utilisateur dans le produit

9 Remise du produit

Afin de remettre correctement le produit à l'utilisateur, il convient de respecter les étapes suivantes :

- Faites essayer l'assise à l'utilisateur. Au cours de ces tests, vous devez avant tout vérifier que le positionnement de l'utilisateur est correct d'un point de vue médical.
- Vous devez initier l'utilisateur et les éventuels accompagnateurs à l'utilisation du produit en toute sécurité. Pour ce faire, il est indispensable de recourir notamment aux instructions d'utilisation (utilisateur) jointes.
- Les instructions d'utilisation (utilisateur) doivent être transmises à l'utilisateur/l'accompagnateur lors de la livraison.

9.1 Contrôle final

- Les options indiquées sur le formulaire de commande sont-elles toutes montées ?

10 Maintenance et réparations

Le fabricant recommande une révision du produit à intervalles réguliers, à savoir tous les **12 mois**.

Les instructions d'utilisation (utilisateur) contiennent des consignes plus détaillées sur le nettoyage, la désinfection, la maintenance et les réparations.

La notice d'entretien contient des indications détaillées sur les réparations.

11 Mise au rebut

11.1 Consignes relatives à la mise au rebut

Tous les composants du produit doivent être éliminés conformément aux dispositions relatives à la protection de l'environnement en vigueur dans le pays concerné.

11.2 Consignes relatives à la réutilisation

⚠ PRUDENCE

Rembourrage d'assise usagé

Risques fonctionnels et hygiéniques en cas de réutilisation

► Remplacez le rembourrage d'assise en cas de réutilisation.

Le produit est conçu pour pouvoir être réutilisé.

Les produits réutilisés sont soumis à des contraintes particulières, à l'instar des machines ou des véhicules usagés. Leurs caractéristiques et leurs performances ne doivent pas subir de modifications susceptibles de compromettre la sécurité des utilisateurs et éventuellement des tiers pendant leur durée d'utilisation.

Pour sa réutilisation, le produit doit au préalable être rigoureusement nettoyé et désinfecté. L'état, l'usure et l'endommagement du produit doivent ensuite être vérifiés par un spécialiste agréé. Il est nécessaire de remplacer toute pièce endommagée et usée ainsi que tout élément ne convenant pas au nouvel utilisateur.

La notice d'entretien contient des informations détaillées concernant le remplacement des pièces ainsi que des indications relatives aux outils nécessaires et aux intervalles d'entretien prescrits.

12 Informations légales

Toutes les conditions légales sont soumises à la législation nationale du pays d'utilisation concerné et peuvent donc présenter des variations en conséquence.

12.1 Durée d'utilisation

Le fabricant a défini une durée d'utilisation **de 4 ans** pour ce produit en s'appuyant sur une étude de marché et l'état de la technique, sous réserve d'une utilisation correcte du dispositif et du respect des consignes relatives au service après-vente et à la maintenance. Cette durée ne prend pas en compte les temps d'entreposage chez le revendeur spécialisé ou chez l'organisme de prise en charge.

Il est important de souligner que le produit reste fiable bien au-delà de la période définie ci-dessus s'il est entretenu conformément aux instructions.

Lorsque la durée d'utilisation est atteinte, nous recommandons à l'utilisateur ou l'accompagnateur responsable de s'adresser au personnel spécialisé qui a procédé à l'ajustement de ce produit ou au service après-vente du fabricant (voir adresse en 3ème ou 4ème de couverture).

12.2 Responsabilité

Le fabricant est responsable si le produit est utilisé conformément aux descriptions et instructions de ce document. Le fabricant décline toute responsabilité pour les dommages découlant d'un non-respect de ce document, notamment d'une utilisation non conforme ou d'une modification non autorisée du produit.

12.3 Conformité CE

Ce produit répond aux exigences de la directive européenne 93/42/CEE relative aux dispositifs médicaux. Le produit a été classé dans la classe I sur la base des critères de classification d'après l'annexe IX de cette directive. La déclaration de conformité a donc été établie par le fabricant sous sa propre responsabilité, conformément à l'annexe VII de la directive.

12.4 Garantie commerciale

Le service après-vente du fabricant (voir adresses en 3e de couverture) vous donnera de plus amples informations sur les conditions de la garantie commerciale.

12.5 Marque

Toutes les dénominations employées dans le présent document sont soumises sans restrictions aux dispositions du droit des marques de fabrique en vigueur et aux droits du propriétaire concerné.

Toutes les marques, tous les noms commerciaux ou noms de sociétés cités ici peuvent constituer des marques déposées et sont soumis aux droits du propriétaire concerné.

L'absence d'un marquage explicite des marques citées dans ce document ne permet pas de conclure qu'une dénomination n'est pas soumise aux droits d'un tiers.

13 Caractéristiques techniques

Unité d'assise Kimba Neo	**Taille 1**	**Taille 2**
Largeur d'assise **[mm]**	200 – 300	260 – 350
Profondeur d'assise **[mm]**	190[2)] – 310	240 – 400
Hauteur du dossier **[mm]**	410 – 610	560 – 700
Inclinaison du dossier **[°]**	80 – 180	80 – 180
Hauteur des passages des sangles d'épaule (min./max.) **[mm]**	300/450	300/450
Largeur des passages des sangles d'épaule **[mm]**	50	50
Longueur du segment jambier **[mm]**	190 – 310	200 – 370
Charge max.[1)] **[kg]**	40	40
Charge max. pour une utilisation dans un véhicule destiné au transport des personnes à mobilité réduite (véhicule TPMR)[3)] **[kg]**	40	40
Poids **[kg]**	7	8,5
Dimensions à l'état plié avec pelotes latérales (Lxlxh) **[mm]**	580x370x420	590x430x580

[1)] Le châssis d'extérieur Kimba et l'unité d'assise ont différentes capacités de charge :

- Unité d'assise (40 kg max.) + poids propre de l'unité d'assise taille 1 (7,5 kg) = 47,5 kg
- Châssis d'extérieur (55 kg max.) - unité d'assise en charge complète (47,5 kg) = 7,5 kg pour d'autres accessoires + poids du chargement de la sacoche

[2)] À partir de **140 mm** avec un réducteur de la profondeur d'assise (option).

[3)] Respectez à ce propos les consignes du chapitre « Utilisation dans un véhicule destiné au transport des personnes à mobilité réduite (véhicule TPMR) ».

Kundenservice/Customer Service

Europe

Otto Bock HealthCare Deutschland GmbH
Max-Näder-Str. 15 · 37115 Duderstadt · Germany
T +49 5527 848-3433 · F +49 5527 848-1460
healthcare@ottobock.de · www.ottobock.de

Otto Bock Healthcare Products GmbH
Kaiserstraße 39 · 1070 Wien · Austria
T +43 1 5269548 · F +43 1 5267985
vertrieb.austria@ottobock.com · www.ottobock.at

Otto Bock Adria Sarajevo D.O.O.
Omladinskih radnih brigada 5
71000 Sarajevo · Bosnia-Herzegovina
T +387 33 766200 · F +387 33 766201
obadria@bih.net.ba · www.ottobockadria.com.ba

Otto Bock Bulgaria Ltd.
41 Tzar Boris III' Blvd. · 1612 Sofia · Bulgaria
T +359 2 80 57 980 · F +359 2 80 57 982
info@ottobock.bg · www.ottobock.bg

Otto Bock Suisse AG
Pilatusstrasse 2 · CH-6036 Dierikon
T +41 41 455 61 71 · F +41 41 455 61 70
suisse@ottobock.com · www.ottobock.ch

Otto Bock ČR s.r.o.
Protetická 460 · 33008 Zruč-Senec · Czech Republic
T +420 377825044 · F +420 377825036
email@ottobock.cz · www.ottobock.cz

Otto Bock Iberica S.A.
C/Majada, 1 · 28760 Tres Cantos (Madrid) · Spain
T +34 91 8063000 · F +34 91 8060415
info@ottobock.es · www.ottobock.es

Otto Bock France SNC
4 rue de la Réunion - CS 90011
91978 Courtaboeuf Cedex · France
T +33 1 69188830 · F +33 1 69071802
information@ottobock.fr · www.ottobock.fr

Otto Bock Healthcare plc
32, Parsonage Road · Englefield Green
Egham, Surrey TW20 0LD · United Kingdom
T +44 1784 744900 · F +44 1784 744901
bockuk@ottobock.com · www.ottobock.co.uk

Otto Bock Hungária Kft.
Tatai út 74. · 1135 Budapest · Hungary
T +36 1 4511020 · F +36 1 4511021
info@ottobock.hu · www.ottobock.hu

Otto Bock Adria d.o.o.
Dr. Franje Tuđmana 14 ·10431 Sveta Nedelja · Croatia
T +385 1 3361 544 · F +385 1 3365 986
ottobockadria@ottobock.hr · www.ottobock.hr

Otto Bock Italia Srl Us
Via Filippo Turati 5/7 · 40054 Budrio (BO) · Italy
T +39 051 692-4711 · F +39 051 692-4720
info.italia@ottobock.com · www.ottobock.it

Otto Bock Benelux B.V.
Ekkersrijt 1412 · 5692 AK
Son en Breugel · The Netherlands
T +31 499 474585 · F +31 499 476250
info.benelux@ottobock.com · www.ottobock.nl

Industria Ortopédica Otto Bock Unip. Lda.
Av. Miguel Bombarda, 21 - 2º Esq.
1050-161 Lisboa · Portugal
T +351 21 3535587 · F +351 21 3535590
ottobockportugal@mail.telepac.pt

Otto Bock Polska Sp. z o. o.
Ulica Koralowa 3 · 61-029 Poznań · Poland
T +48 61 6538250 · F +48 61 6538031
ottobock@ottobock.pl · www.ottobock.pl

Otto Bock Romania srl
Şos de Centura Chitila - Mogoşoia Nr. 3
077405 Chitila, Jud. Ilfov · Romania
T +40 21 4363110 · F +40 21 4363023
info@ottobock.ro · www.ottobock.ro

OOO Otto Bock Service
p/o Pultikovo, Business Park „Greenwood“,
Building 7, 69 km MKAD
143441 Moscow Region/Krasnogorskiy Rayon
Russian Federation
T +7 495 564 8360 · F +7 495 564 8363
info@ottobock.ru · www.ottobock.ru

Otto Bock Scandinavia AB
Koppargatan 3 · Box 623 · 60114 Norrköping · Sweden
T +46 11 280600 · F +46 11 312005
info@ottobock.se · www.ottobock.se

Otto Bock Slovakia s.r.o.
Röntgenova 26 · 851 01 Bratislava 5 · Slovak Republic
T +421 2 32 78 20 70 · F +421 2 32 78 20 89
info@ottobock.sk · www.ottobock.sk

Otto Bock Sava d.o.o.
Industrijska bb · 34000 Kragujevac · Republika Srbija
T +381 34 351 671 · F +381 34 351 671
info@ottobock.rs · www.ottobock.rs

Otto Bock Ortopedi ve
Rehabilitasyon Tekniği Ltd. Şti.
Ali Dursun Bey Caddesi · Lati Lokum Sokak
Meriç Sitesi B Block No: 6/1
34387 Mecidiyeköy-İstanbul · Turkey
T +90 212 3565040 · F +90 212 3566688
info@ottobock.com.tr · www.ottobock.com.tr

Africa

Otto Bock Algérie E.U.R.L.
32, rue Ahcène Outaleb - Coopérative les Mimosas
Mackle-Ben Aknoun · Alger · DZ Algérie
T +213 21 913863 · F +213 21 913863
information@ottobock.fr · www.ottobock.fr

Otto Bock Egypt S.A.E.
28 Soliman Abaza St. Mohandessein - Giza · Egypt
T +202 330 24 390 · F +202 330 24 380
info@ottobock.com.eg · www.ottobock.com.eg

Otto Bock South Africa (Pty) Ltd
Building 3 Thornhill Office Park · 94 Bekker Road
Midrand · Johannesburg · South Africa
T +27 11 312 1255
info-southafrica@ottobock.co.za
www.ottobock.co.za

Americas

Otto Bock Argentina S.A.
Av. Belgrano 1477 · CP 1093
Ciudad Autônoma de Buenos Aires · Argentina
T +54 11 5032-8201 / 5032-8202
atencionclientes@ottobock.com.ar
www.ottobock.com.ar

Otto Bock do Brasil Tecnica Ortopédica Ltda.
Alameda Maria Tereza, 4036, Bairro Dois Córregos
CEP: 13.278-181, Valinhos-São Paulo · Brasil
T +55 19 3729 3500 · F +55 19 3269 6061
ottobock@ottobock.com.br · www.ottobock.com.br

Otto Bock HealthCare Canada
5470 Harvester Road
Burlington, Ontario, L7L 5N5, Canada
T +1 289 288-4848 · F +1 289 288-4837
infocanada@ottobock.com · www.ottobock.ca

Otto Bock HealthCare Andina Ltda.
Calle 138 No 53-38 · Bogotá · Colombia
T +57 1 8619988 · F +57 1 8619977
info@ottobock.com.co · www.ottobock.com.co

Otto Bock de Mexico S.A. de C.V.
Prolongación Calle 18 No. 178-A
Col. San Pedro de los Pinos
C.P. 01180 México, D.F. · Mexico
T +52 55 5575 0290 · F +52 55 5575 0234
info@ottobock.com.mx · www.ottobock.com.mx

Otto Bock HealthCare
Two Carlson Parkway North, Suite 100
Minneapolis, MN 55447 · USA
T +1 763 553 9464 · F +1 763 519 6153
usa.customerservice@ottobockus.com
www.ottobockus.com

Asia/Pacific

Otto Bock Australia Pty. Ltd.
Suite 1.01, Century Corporate Centre
62 Norwest Boulevarde
Baulkham Hills NSW 2153 · Australia
T +61 2 8818 2800 · F +61 2 8814 4500
healthcare@ottobock.com.au · www.ottobock.com.au

Beijing Otto Bock Orthopaedic Industries Co., Ltd.
B12E, Universal Business Park
10 Jiuxianqiao Road, Chao Yang District
Beijing, 100015, P.R. China
T +8610 8598 6880 · F +8610 8598 0040
news-service@ottobock.com.cn
www.ottobock.com.cn

Otto Bock Asia Pacific Ltd.
Unit 1004, 10/F, Greenfield Tower, Concordia Plaza
1 Science Museum Road, Tsim Sha Tsui
Kowloon, Hong Kong · China
T +852 2598 9772 · F +852 2598 7886
info@ottobock.com.hk · www.ottobock.com

Otto Bock HealthCare India Pvt. Ltd.
20th Floor, Express Towers
Nariman Point, Mumbai 400 021 · India
T +91 22 2274 5500 / 5501 / 5502
information@indiaottobock.com · www.ottobock.in

Otto Bock Japan K. K.
Yokogawa Building 8F, 4-4-44 Shibaura
Minato-ku, Tokyo, 108-0023 · Japan
T +81 3 3798-2111 · F +81 3 3798-2112
ottobock@ottobock.co.jp · www.ottobock.co.jp

Otto Bock Korea HealthCare Inc.
4F Agaworld Building · 1357-74, Seocho-dong
Seocho-ku, 137-070 Seoul · Korea
T +82 2 577-3831 · F +82 2 577-3828
info@ottobockkorea.com · www.ottobockkorea.com

Otto Bock South East Asia Co., Ltd.
1741 Phaholyothin Road
Kwaeng Chatuchark · Khet Chatuchark
Bangkok 10900 · Thailand
T +66 2 930 3030 · F +66 2 930 3311
obsea@otttobock.co.th · www.ottobock.co.th

Other countries

Otto Bock HealthCare GmbH
Max-Näder-Straße 15 · 37115 Duderstadt · Germany
T +49 5527 848-1590 · F +49 5527 848-1676
reha-export@ottobock.de · www.ottobock.com

Ihr Fachhändler | Your specialist dealer

Otto Bock Mobility Solutions GmbH
Lindenstraße 13 · 07426 Königsee-Rottenbach/Germany
www.ottobock.com

Ottobock has a certified Quality Management System in accordance with ISO 13485.

© Ottobock · 647G893=FR-03-1504